iQ700, Zabudovateľná mikrovlnná rúra, čierna BE732L1B1

Mikrovlnná rúra s dotykovým ovládaním TouchControl umožňuje jednoduché ovládanie a priamu voľbu režimov ohrevu.

- ✓ Pre rýchle čistenie sú bežné nečistoty vopred zmäkčené odparením mydlovej vody. Následne ich možno jednoducho odstrániť – program humidClean Plus.
- ✓ cookControl 10 - automatické programy zabezpečia tie najlepšie výsledky pečenia.
- ✓ cookControl Plus: predinštalované nastavenia zaisťujú vynikajúce výsledky.
- ✓ Invertorová technológia: konštantný výkon mikrovlnnej rúry pre postupný ohrev jedla.
- ✓ Funkcia grilu: pre rovnomerný ohrev a dokonalé prepečenie.

1 x Sklenené nádobí

HZ6TCC0 :
HZG9AS00S :

Dodatečné funkce: ..... Gril
Ovládanie: .....elektronicky
Rozmery spotrebiča: ..... 382x594x318 mm
rozmery varného priestoru: ..... 230 x 350 x 270 mm
Dĺžka prívodného kábla: ..... 175.0 cm
Hmotnosť netto: ..... 19.0 kg
hmotnosť brutto: ..... 21.0 kg
EAN: 4242003906675
Max. príkon mikrovlnného ohrevu: .....900 W
Príkon: .....2050 W
Istenie: ..... 10 A
Nominálne napätie: ..... 220-240 V
Frekvencia: ..... 50; 60 Hz
Typ zástrčky: ..... Gardy zástrčka s uzemnením
Dodávané príslušenstvo: ..... 1 x Sklenené nádobí

4 242003 906675

SIEMENS

iQ700, Zabudovateľná mikrovlnná rúra, čierna BE732L1B1

Mikrovlnný ohrev a druhy ohrevu
- max. výkon: 900 W;
- 5 stupňov výkonu: 90 W, 180 W, 360 W, 600 W, 900 W
- inteligentná invertorová technológia: maximálny výkon je regulovaný až na 600 W pri dlhšej prevádzke
- gril: 1.3 kW
- gril a mikrovlnné stupne výkonu 90 W, 180 W, 360 W je možné kombinovať

Design
- nerezový vnútorný priestor, sklenené dno
- touchControl ovládanie
- ovládanie pomocou senzorových tlačidiel

Čistenie
- katalytické čistenie stropu
- humidClean - hydrolytické čistenie

Komfort
- elektronické hodiny
- elektronický, TFT-Touchdisplay
- koncept jednoduchej obsluhy - obzvlášť jednoduché a pohodlné ovládanie
- cookControl 10
- quickStart: jedným klepnutím na maximálny mikrovlnný výkon po dobu 30 sekúnd
- LED-osvetlenie
- vnútorný objem: 21 l
- postranné otváranie dverí - záves dverí vľavo

Príslušenstvo
- rošt, 1 x sklenené nádobí

Bezpečnosť a životné prostredie
- bezpečnostné vypínanie rúry
- tlačidlo štart/stop spínač kontaktu dverí
- chladiaci ventilátor

Technické informácie
- dĺžka napájacieho kábla: 175 cm
- celkový príkon elektro: 2.05 kW
- napätie: 220 - 240 V
- zabudovateľný spotrebič do skrinky v šírke 60 cm s hĺbkou min. 30 cm, pre zabudovanie do vysokej skrinky

Rozmery a technické informácie
- rozmery spotrebica (V x Š x H): 382 mm x 594 mm x 318 mm
- rozmery niky (V x Š x H): 362 mm - 382 mm x 560 mm - 568 mm x 300 mm
- "Rozmery potrebné pre zabudovanie nájdete v inštalačných materiáloch."

SIEMENS

iQ700, Zabudovateľná mikrovlnná rúra, čierna
BE732L1B1

Rozmery v mm

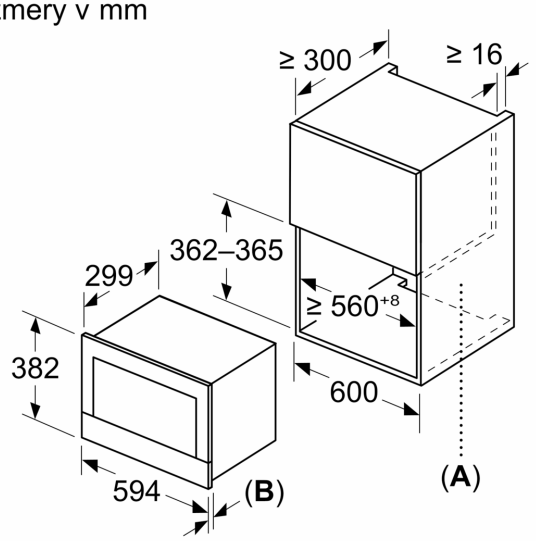

A: Zadná stena voľná
B: 19,5 mm

Rozmery v mm

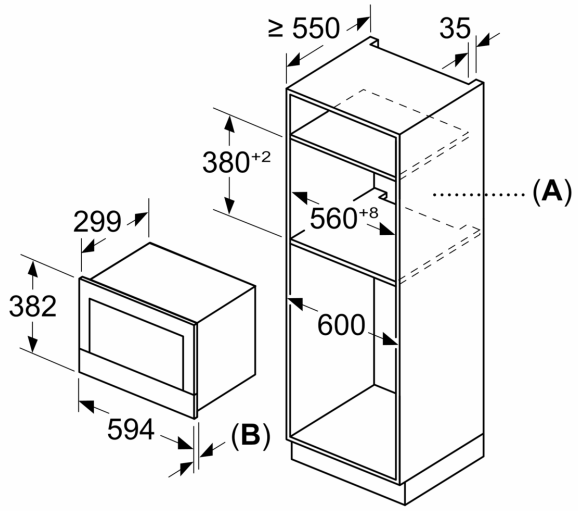

A: Zadná stena voľná
B: 19,5 mm

rozmery v mm

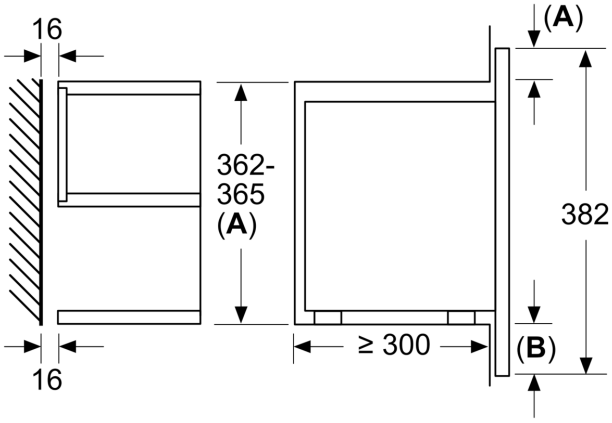

A: presah hore:
výklenok 362: 6 mm
výklenok 365: 3 mm
B: presah dole: 14 mm