SIEMENS

iQ700, Kompaktná zabudovateľná rúra s mikrovlnami, 60 x 45 cm, čierna
CM724G1B1

HZ327000 Kameň na pečenie, HZ530000 2 plechy na pečenie (polovičný formát), HZ531010 Plech na pečenie s neprilnavym povrchom, HZ532010 Plech na pečenie s nepriľnavým povrchom, HZ617000 Forma na pizzu, HZ629070 Grilovací plech, HZ631070 Smaltovaný pečicí plech pre pyrolýzu, HZ632070 Plech na pečenie, HZ634000 Kombinovaný rošt, HZ636000 Sklenená panvica, HZ664000 Kombinovaný rošt (para), HZ66X600 Dekoračná lišta pre vertikál. inštaláciu, HZ66X650 Lišta, HZ915003 Sklenený pekáč, HZG0AS00 Sieťový kábel, dĺžka 3 m

Inteligentná mikrovlnná rúra varioSpeed s funkciou Oven Assistant s hlasovým ovládaním na intuitívne nastavenie programu.

- ✓ cookControl Pro: vynikajúce výsledky bez ohľadu na recept či okolnosti.
- ✓ Oven Assistant s hlasovým ovládaním: intuitívne nastavenie správneho programu.
- ✓ humidClean Plus: rýchle čistenie vďaka odpareniu mydlovej vody vnútri rúry na pečenie. Rúru tak zbavíte nečistôt oveľa jednoduchšie.
- ✓ Home Connect s ovládaním na diaľku: objavte plný potenciál svojej inteligentnej rúry.
- ✓ 2D horúci vzduch: rovnomerné rozloženie tepla pre bezkonkurenčné výsledky – na jednej úrovni.

Dodatečné funkce: .....Kombinácia s mikrovlnným ohrevom
Ovládanie: .....elektronicky
Rozmery spotrebiča: ..... 455x594x548 mm
rozmery varného priestoru: ..... 237.0 x 480 x 392.0 mm
Dĺžka prívodného kábla: ..... 150.0 cm
Hmotnosť netto: ..... 33.2 kg
hmotnosť brutto: ..... 35.5 kg
EAN: 4242003901168
Max. príkon mikrovlnného ohrevu: .....900 W
Príkon: .....3600 W
Istenie: ..... 16 A
Nominálne napätie: ..... 220-240 V
Frekvencia: ..... 50 Hz
Typ zástrčky: ..... Gardy zástrčka s uzemnením

4 242003 901168

SIEMENS

iQ700, Kompaktná zabudovateľná rúra s mikrovlnami, 60 x 45 cm, čierna
CM724G1B1

Typ rúry / druhy ohrevu

- Kompaktná rúra s mikrovlnami s 15 druhy ohrevu: horný/dolný ohrev, gril s cirkuláciou vzduchu, velkoplošný gril, maloplošný gril, dolný ohrev, predhrievanie tanierov, horný/dolný ohrev jemný, horúci vzduch, mikrovlnný ohrev, Circulating air, horný/dolný ohrev + mikrovlny, veľkoplošný gril, maloplošný gril, gril s cirkuláciou vzduchu + mikrovlny
- max. výkon: 900 W; 5 nastavenie výkonu mikrovlnnej rúry (90 W, 180 W, 360 W, 600 W, boost) s invertorovou technologií
- inteligentná invertorová technológia: maximálny výkon je regulovaný až na 600 W pri dlhšej prevádzke
- rozsah teplôt: 30 °C - 230 °C
- objem: 45 l

Závesné rošty / teleskopické výsuvy

- počet úrovní pre zasunutie plechu: 3 KS

Design

- touchControl ovládanie
- smaltovaný vnútorný povrch priestoru na pečenie

Čistenie

- humidClean - hydrolytické čistenie

Komfort

- asistent rúry s hlasovým ovládaním
- TFT-Touchdisplay
- elektronické hodiny
- automatický návrh teploty
- zobrazenie aktuálnej teploty ukazovateľ predohrevu
- výklopné dvierka, softMove - tlmené otváranie a zatváranie dverí
- softMove - tlmené otváranie a zatváranie dverí
- cookControl Pro
- N
- LED-osvetlenie, osvetlenie rúry so separátnym vypínaním
- chladiaci ventilátor
- Home Connect

Príslušenstvo

- rošt, smaltovaný hlboký plech

Bezpečnosť a životné prostredie

- max. teplota prednej strany dvierok 40°C (merané uprostred skla pri nastavení rúry na horný / spodný ohrev 180 ° C po hodine prevádzky)
- CoolTouch dvierka (3 KS skiel)
- detská poistka
- bezpečnostné vypínanie rúry ukazovateľ zvyškového tepla tlačidlo štart/stop spínač kontaktu dverí

Technické informácie

- dĺžka napájacieho kábla: 150 cm
- napätie: 220 - 240 V
- celkový príkon elektro: 3.6 kW

Rozmery a technické informácie

- rozmery spotrebica (V x Š x H): 455 mm x 594 mm x 548 mm
- rozmery niky (V x Š x H): 450 mm - 455 mm x 560 mm - 568 mm x 550 mm
- "Rozmery potrebné pre zabudovanie nájdete v inštalačných materiáloch."

iQ700, Kompaktná zabudovateľná rúra s mikrovlnami, 60 x 45 cm, čierna
CM724G1B1

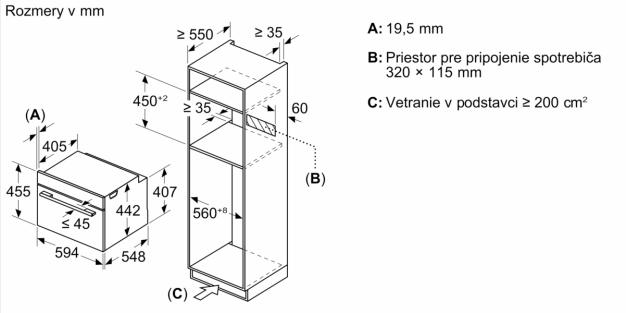

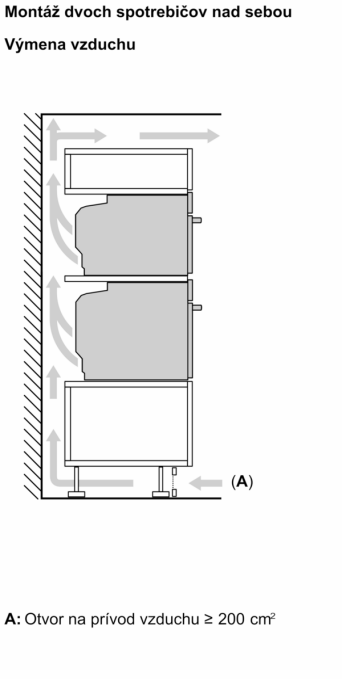

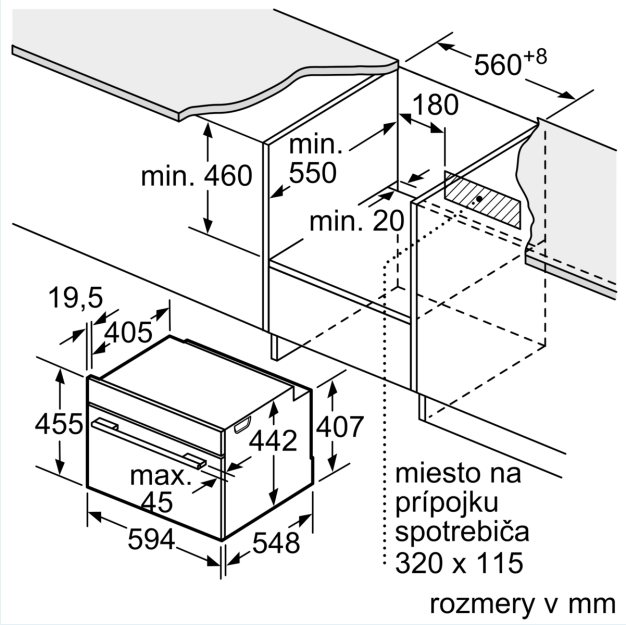

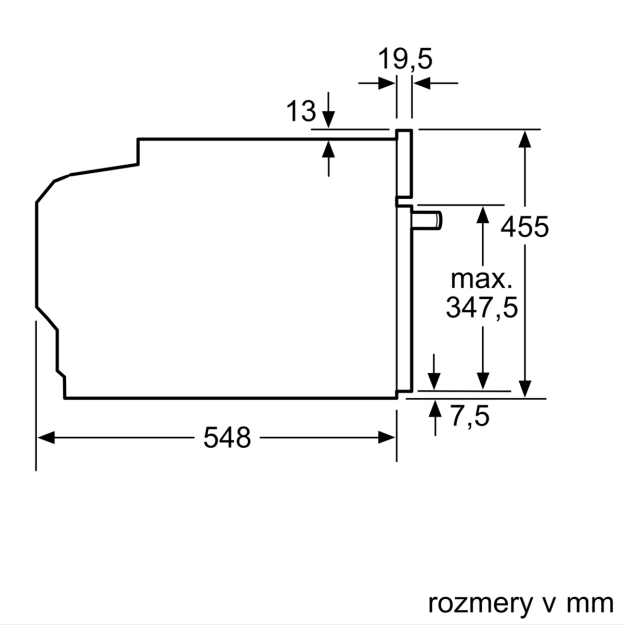

SIEMENS

zabudovanie s varným panelom

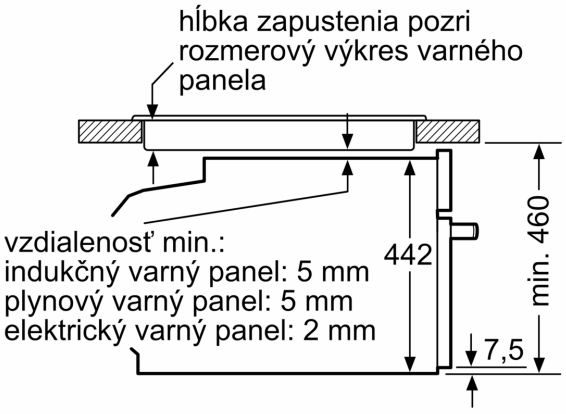

rozmery v mm

Pokiaľ je kompaktný spotrebič zabudovaný pod varným panelom, musí byť dodržaná nasledujúca hrúbka pracovnej dosky (príp. vrátane nosnej konštrukcie).

Typ varného panela	**min. hrúbka pracovnej dosky**	
	nasadený	v rovine
indukčný varný panel	42 mm	43 mm
celoplošný indukčný varný panel	52 mm	53 mm
plynový varný panel	32 mm	43 mm
elektrický varný panel	32 mm	35 mm