SIEMENS

iQ700, Kompaktná zabudovateľná rúra s mikrovlnami, 60 x 45 cm, čierna
CM776GKB1

HZ327000 Kameň na pečenie, HZ531010 Plech na pečenie s neprilnavym povrchom, HZ532010 Plech na pečenie s nepriľnavým povrchom, HZ617000 Forma na pizzu, HZ629070 Grilovací plech, HZ631070 Smaltovaný pečicí plech pre pyrolýzu, HZ632070 Plech na pečenie, HZ634000 Kombinovaný rošt, HZ636000 Sklenená panvica, HZ664000 Kombinovaný rošt (para), HZ66X600 Dekoračná lišta pre vertikál. inštaláciu, HZ66X650 Lišta, HZ915003 Sklenený pekáč, HZG0AS00 Sieťový kábel, dĺžka 3 m

Inteligentná mikrovlnná rúra varioSpeed s funkciou Oven Assistant s hlasovým ovládaním umožňuje intuitívne nastavenie programu a funkcie activeClean na čistenie rúry bez námahy.

- ✓ cookControl Pro: vynikajúce výsledky bez ohľadu na recept či okolnosti.
- ✓ Oven Assistant s hlasovým ovládaním: intuitívne nastavenie správneho programu.
- ✓ humidClean Plus: rýchle čistenie vďaka odpareniu mydlovej vody vnútri rúry na pečenie. Rúru tak zbavíte nečistôt oveľa jednoduchšie.
- ✓ Home Connect s ovládaním na diaľku: objavte plný potenciál svojej inteligentnej rúry.
- ✓ 4D horúci vzduch: rovnomerné rozloženie tepla na akejkoľvek úrovni pre impozantné výsledky.

Dodatečné funkce: ..... Kombinácia s mikrovlnným ohrevom
Ovládanie: ..... elektronicky
Rozmery spotrebiča: ..... 455x594x548 mm
rozmery varného priestoru: ..... 237.0 x 480 x 392.0 mm
Dĺžka prívodného kábla: ..... 150.0 cm
Hmotnosť netto: ..... 35.4 kg
hmotnosť brutto: ..... 38.4 kg
EAN: 4242003901304
Max. príkon mikrovlnného ohrevu: ..... 900 W
Príkon: ..... 3600 W
Istenie: ..... 16 A
Nominálne napätie: ..... 220-240 V
Frekvencia: ..... 50; 60 Hz
Typ zástrčky: ..... Gardy zástrčka s uzemnením

4 242003 901304

SIEMENS

iQ700, Kompaktná zabudovateľná rúra s mikrovlnami, 60 x 45 cm, čierna
CM776GKB1

Typ rúry / druhy ohrevu
- Kompaktná rúra s mikrovlnami s 19 druhy ohrevu: 4D horúci vzduch, horný/dolný ohrev, gril s cirkuláciou vzduchu, velkoplošný gril, maloplošný gril, stupeň na pizzu, hlboko mrazené jedlo, dolný ohrev, pomalé varenie pri nízkej teplote, predhrievanie tanierov, udržiavanie teploty, horúci vzduch jemný, horný/dolný ohrev jemný, mikrovlnný ohrev, 4D horký vzduch + mikrovlny, horný/dolný ohrev + mikrovlny, veľkoplošný gril, maloplošný gril, gril s cirkuláciou vzduchu + mikrovlny
- max. výkon: 900 W; 5 nastavenie výkonu mikrovlnnej rúry (90 W, 180 W, 360 W, 600 W, boost) s invertorovou technológiií
- inteligentná invertorová technológia: maximálny výkon je regulovaný až na 600 W pri dlhšej prevádzke
- rozsah teplôt: 30 °C - 300 °C
- objem: 45 l

Závesné rošty / teleskopické výsuvy
- počet úrovní pre zasunutie plechu: 3 KS
- jednonásobný teleskopický výsuv, vhodné na pyrolytické čistenie, štandardný výsuv

Design
- touchControl ovládanie
- smaltovaný vnútorný povrch priestoru na pečenie

Čistenie
- activeClean® - pyrolytické čistenie
- humidClean - hydrolytické čistenie

Komfort
- asistent rúry s hlasovým ovládaním
- TFT-Touchdisplay Plus
- elektronické hodiny
- automatický návrh teploty
- zobrazenie aktuálnej teploty ukazovateľ predohrevu
- výklopné dvierka, softMove - tlmené otváranie a zatváranie dverí
- softMove - tlmené otváranie a zatváranie dverí
- cookControl Pro
- automatický rýchloohrev
- coolStart
- LED-osvetlenie, osvetlenie rúry so separátnym vypínaním
- chladiaci ventilátor
- Home Connect

Príslušenstvo
- rošt, smaltovaný hlboký plech

Bezpečnosť a životné prostredie
- teplota skla dvierok max 30°C
- CoolTouch dvierka (4 KS skiel)
- elektronický zámok dverí
- detská poistka bezpečnostné vypínanie rúry ukazovateľ zvyškového tepla tlačidlo štart/stop spínač kontaktu dverí

Technické informácie
- dĺžka napájacieho kábla: 150 cm
- napätie: 220 - 240 V
- celkový príkon elektro: 3.6 kW

Rozmery a technické informácie
- rozmery spotrebica (V x Š x H): 455 mm x 594 mm x 548 mm
- rozmery niky (V x Š x H): 450 mm - 455 mm x 560 mm - 568 mm x 550 mm
- "Rozmery potrebné pre zabudovanie nájdete v inštalačných materiáloch."

SIEMENS

iQ700, Kompaktná zabudovateľná rúra s mikrovlnami, 60 x 45 cm, čierna
CM776GKB1

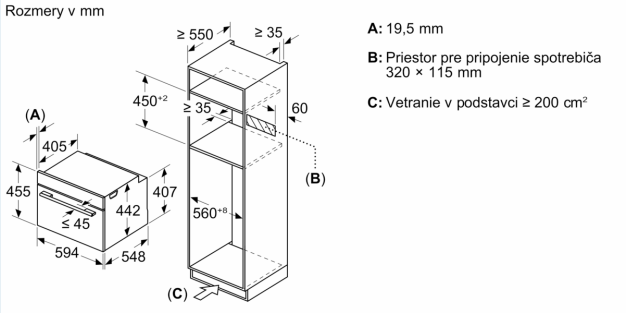

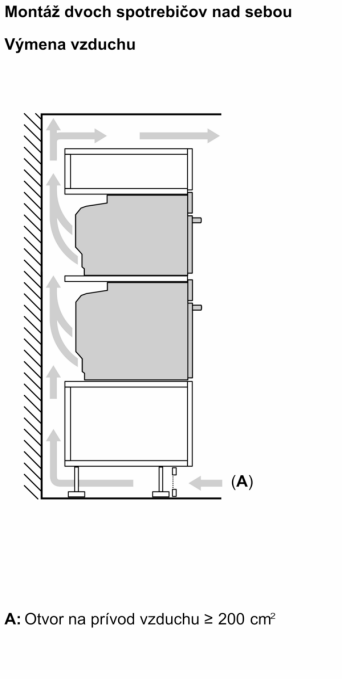

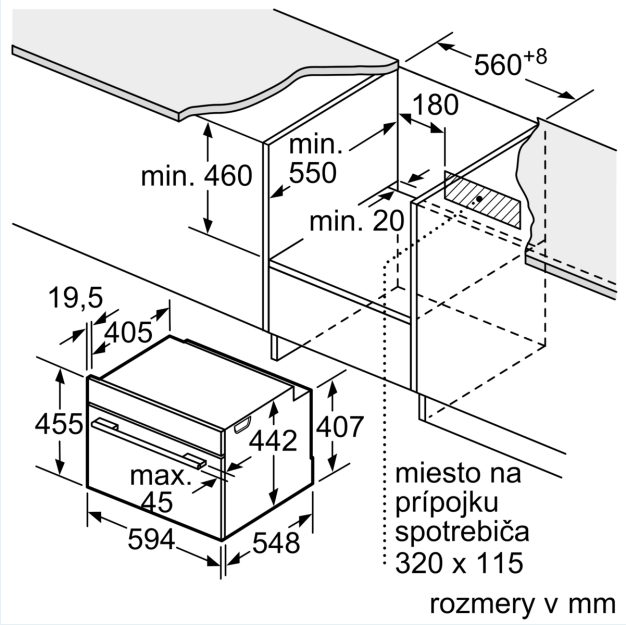

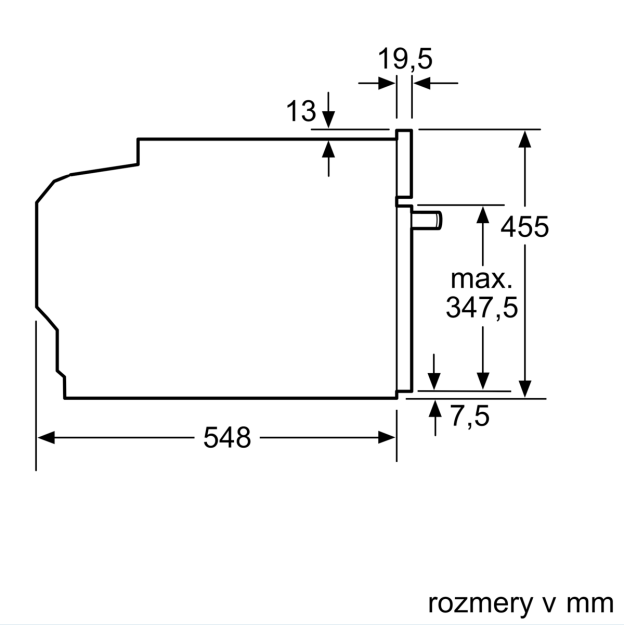

SIEMENS

zabudovanie s varným panelom

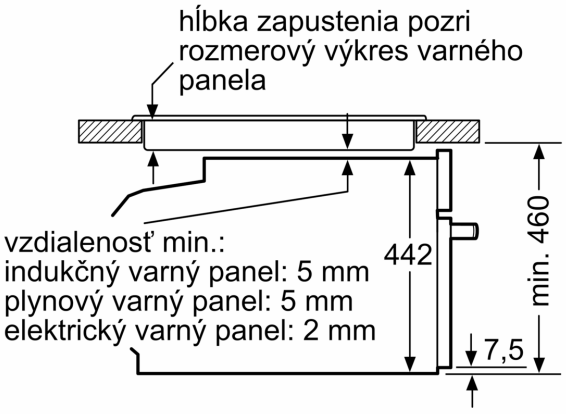

rozmery v mm

Pokiaľ je kompaktný spotrebič zabudovaný pod varným panelom, musí byť dodržaná nasledujúca hrúbka pracovnej dosky (príp. vrátane nosnej konštrukcie).

Typ varného panela	**min. hrúbka pracovnej dosky**	
	nasadený	v rovine
indukčný varný panel	42 mm	43 mm
celoplošný indukčný varný panel	52 mm	53 mm
plynový varný panel	32 mm	43 mm
elektrický varný panel	32 mm	35 mm