SIEMENS

iQ700, Zabudovateľná kompaktná parná rúra, 60 x 45 cm, čierna CS756G1B1

A+

veľkosť XL, dierovaný, 1 x Zásobník pary, nedierovaný, veľkosť M

HZ32WA00 Bezdrôtová teplotná sonda, HZ530000 2 plechy na pečenie (polovičný formát), HZ531010 Plech na pečenie s neprilnavym povrchom, HZ532010 Plech na pečenie s nepriľnavým povrchom, HZ617000 Forma na pizzu, HZ629070 Grilovací plech, HZ631070 Smaltovaný pečicí plech pre pyrolýzu, HZ632070 Plech na pečenie, HZ636000 Sklenená panvica, HZ638D00 varioClip rail Plus - para, HZ664000 Kombinovaný rošt (para), HZ66D52 Sada dvoch parných nádob, veľkosť M, HZ66X600 Dekoračná lišta pre vertikál. inštaláciu, HZ66X650 Lišta, HZ915003 Sklenený pekáč, HZG0AS00 Sieťový kábel, dĺžka 3 m

Inteligentná rúra fullSteam Plus a asistentom rúry s hlasovým ovládaním umožňuje intuitívne nastavenie ohrevu.

- ✓ cookControl Pro: vynikajúce výsledky bez ohľadu na recept či okolnosti.
- ✓ Oven Assistant s hlasovým ovládaním: intuitívne nastavenie správneho programu.
- ✓ fullSteam Plus :rýchle a zdravé varenie v pare.
- ✓ Home Connect s ovládaním na diaľku: objavte plný potenciál svojej inteligentnej rúry.
- ✓ 4D horúci vzduch: rovnomerné rozloženie tepla na akejkoľvek úrovni pre impozantné výsledky.

Konštrukcia: ..... zabudovateľné
Otváranie dverí: ..... výklopné dvierka
Požadovaná veľkosť otvoru na inštaláciu (v x š x h): ..... 450-455 x 560-568 x 550 mm
Rozmery spotrebiča: ..... 455x594x548 mm
Rozmery zabaleného spotrebiča: ..... 520 x 660 x 690 mm
materiál ovládacieho panelu: ..... Glass
Materiál dverí: ..... sklo
Hmotnosť netto: ..... 33.1 kg
Dĺžka prívodného kábla: ..... 150.0 cm
EAN: 4242003901472
Istenie: ..... 16 A
Nominálne napätie: ..... 220-240 V
Frekvencia: ..... 50; 60 Hz
Typ zástrčky: ..... Gardy zástrčka s uzemnením
Počet varných priestorov: 1
Využiteľný objem (priestor na varenie) - NOVINKA (2010/30/ES): 47 l
Trieda energetickej účinnosti: ..... A+ efektívne
Spotreba energie na cyklus - konvenčný ohrev (2010/30/EC): 0.73 kWh/cyklus
Spotreba energie na cyklus cirkulácie vzduchu - konvenčný ohrev (2010/30/EC): ..... 0.61 kWh/cyklus
Index energetickej účinnosti (2010/30/EC): ..... 81.3 %
Dodávané príslušenstvo: ..... 1 x Zásobník pary, dierovaný, veľkosť XL, 1 x Zásobník pary, dierovaný, veľkosť M, 1 x Zásobník pary, nedierovaný, veľkosť M

4 242003 901472

SIEMENS

iQ700, Zabudovateľná kompaktná parná rúra, 60 x 45 cm, čierna CS756G1B1

Typ rúry / druhy ohrevu

- Kompaktná parná rúra na pečenie s 21 druhmi ohrevu: 4D horúci vzduch, horný/dolný ohrev, gril s cirkuláciou vzduchu, velkoplošný gril, maloplošný gril, stupeň na pizzu, hlboko mrazené jedlo, dolný ohrev, pomalé varenie pri nízkej teplote, predhrievanie tanierov, udržiavanie teploty, horúci vzduch jemný, horný/dolný ohrev jemný, para 100%, regenerácia (ohrievanie), kysnutie, rozmrazovanie, gril s cirkuláciou vzduchu + para, ohrev jedla + para, horúci vzduch + para, horný/spodní ohrev + para
- elektronická regulácia teploty: 30 °C - 250 °C
- fullSteam Plus 120 °C
- objem: 47 l

Závesné rošty / teleskopické výsuvy

- počet úrovní pre zasunutie plechu: 3 KS
- závesné rošty, teleskopický výsuv na objednanie ako zvláštne príslušenstvo

Design

- touchControl ovládanie
- smaltovaný vnútorný povrch priestoru na pečenie

Čistenie

- katalytické čistenie ecoClean: ceiling, back panel, side liners
- humidClean - hydrolytické čistenie
- ecoClean Plus program
- celosklenená vnútorná strana dvierok

Komfort

- asistent rúry s hlasovým ovládaním
- TFT-Touchdisplay Plus
- elektronické hodiny
- automatický návrh teploty
- zobrazenie aktuálnej teploty ukazovateľ predohrevu
- výklopné dvierka, softMove - tlmené otváranie a zatváranie dverí
- softMove - tlmené otváranie a zatváranie dverí
- cookControl Pro
- automatický rýchloohrev
- coolStart
- steamBoost, automatické vyrovnávanie bodu varu podľa nadmorskej výšky, program na odvápnenie, sušenie, vysoké množstvo pary, nízke množstvo pary, stredné množstvo pary - pridajte 3 min intenzívnej pary stlačením tlačidla
- tri úrovne intenzity pary
- LED-osvetlenie, osvetlenie rúry so separátnym vypínaním
- ukazovateľ vyprázdnenia zásobníku na vodu
- umiestnenie parného generátoru mimo varného priestoru
- chladiaci ventilátor
- Home Connect

Príslušenstvo

- dierovaná parná nádoba (veľkosť M), nedierovaná parná nádoba (veľkosť M), rošt, dierovaná parná nádoba (veľkosť XL), smaltovaný hlboký plech

Bezpečnosť a životné prostredie

- max. teplota prednej strany dvierok 40°C (merané uprostred skla pri nastavení rúry na horný / spodný ohrev 180 ° C po hodine prevádzky)
- CoolTouch dvierka (3 KS skiel)
- detská poistka
- bezpečnostné vypínanie rúry ukazovateľ zvyškového tepla tlačidlo štart/stop spínač kontaktu dverí

Technické informácie

- dĺžka napájacieho kábla: 150 cm
- napätie: 220 - 240 V
- celkový príkon elektro: 3.3 kW
- trieda spotreby energie (podľa normy EU 65/2014): A+
- spotreba energie na cyklus pri konvenčnom ohreve:0.73 kWh (na stupnici triedy energetickej účinnosti od A+++ do D) spotreba energie na cyklus v režime cirkulácie vzduchu: 0.61 kWh
- počet priestorov na pečenie: 1 zdroj tepla: elektrina objem priestoru na pečenie:47 l

Rozmery a technické informácie

- rozmery spotrebica (V x Š x H): 455 mm x 594 mm x 548 mm
- rozmery niky (V x Š x H): 450 mm - 455 mm x 560 mm - 568 mm x 550 mm
- "Rozmery potrebné pre zabudovanie nájdete v inštalačných materiáloch."

SIEMENS

iQ700, Zabudovateľná kompaktná parná rúra, 60 x 45 cm, čierna
CS756G1B1

Montáž dvoch spotrebičov nad sebou

Výmena vzduchu

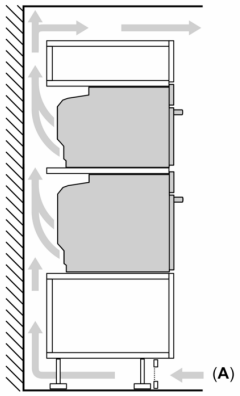

A: Otvor na prívod vzduchu ≥ 200 cm²

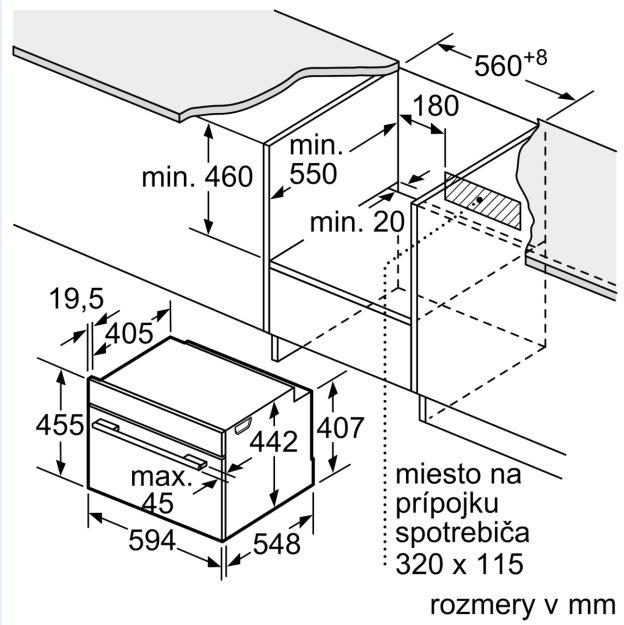

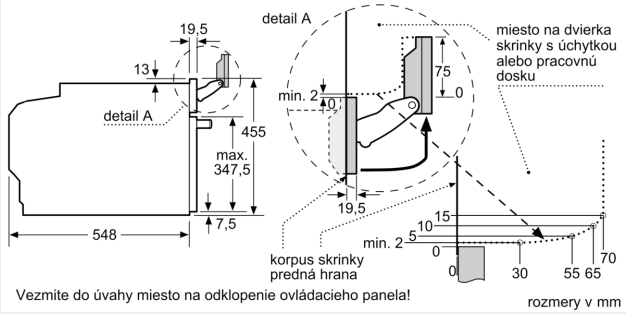

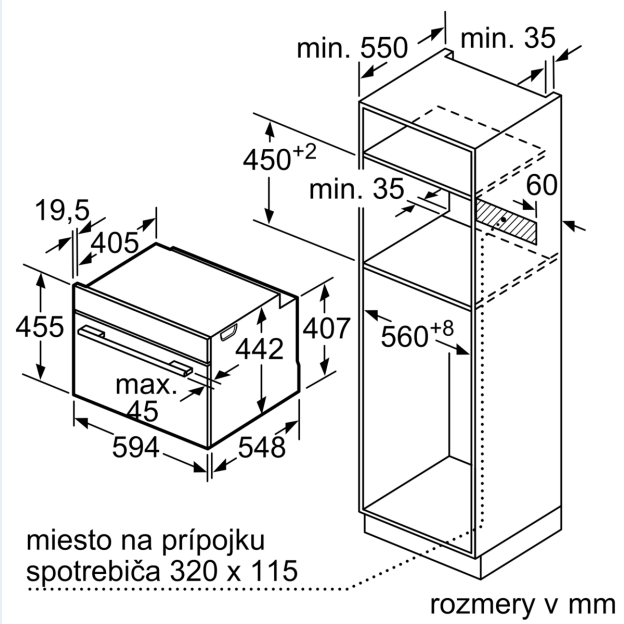

SIEMENS

zabudovanie s varným panelom

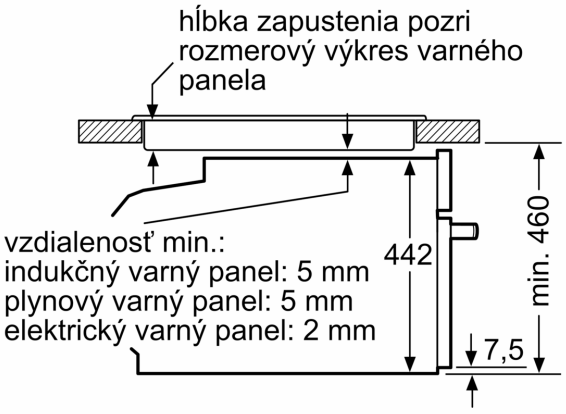

rozmery v mm

Pokiaľ je kompaktný spotrebič zabudovaný pod varným panelom, musí byť dodržaná nasledujúca hrúbka pracovnej dosky (príp. vrátane nosnej konštrukcie).

Typ varného panela	**min. hrúbka pracovnej dosky**	
	nasadený	v rovine
indukčný varný panel	42 mm	43 mm
celoplošný indukčný varný panel	52 mm	53 mm
plynový varný panel	32 mm	43 mm
elektrický varný panel	32 mm	35 mm