Séria 8, Zabudovateľná kompaktná parná rúra, 60 x 45 cm, čierna CSG7584B1

A+

Steam Function Plus | Automatic Switch-off | PerfectBake Plus

Kompaktná parná rúra s digitálnym ovládacím prstencom a dotykovým TFT displejom, funkciou asistenta pre jedlá, PerfectBake Plus, PerfectRoast Plus a Home Connect na ovládanie prostredníctvom aplikácie.

- **Digitálny ovládací prstenec**: jednoduchý a inovatívny spôsob výberu nastavení rúry.
- **TFTTouch Display Pro**: ovládanie pomocou inovatívneho digitálneho ovládacieho prstenca a TFT dotykového displeja.
- **Steam Function Plus** pre šetrnú a zdravú prípravu jedla až do 120 °C.
- **Automatické vypnutie**: automatické vypnutie po dovarení.
- **Senzor na pečenie PerfectBake Plus**: reguluje nastavenia a upozorní vás, kedy vybrať jedlo z rúry.

veľkosť XL, dierovaný, 1 x Zásobník pary, nedierovaný, veľkosť M

HEZ32WA00 Bezdrôtová teplotná sonda, HEZ530000 2 univerzálne panvice (polovičný formát), HEZ531010 Plech na pečenie s nepriľnavým povrchom, HEZ532010 Plech na pečenie s kerami. povrchom, HEZ617000 Forma na pizzu, HEZ629070 Grilovací plech, HEZ631070 Pečicí plech, HEZ632070 Hlboký plech na pečenie, HEZ636000 Sklenená panvica, HEZ638D00 Plne výsuvný ClipRail Plus - para, HEZ660050 Dekoračná lišta, HEZ660060 Dekoratívna lišta, HEZ664000 Kombinovaný rošt, HEZ66D52 Sada dvoch parných nádob, veľkosť M, HEZ915003 Sklenený pekáč, HEZG0AS00 Sieťový kábel, dĺžka 3 m

Konštrukcia: ..... zabudovateľné
Otváranie dverí: ..... výklopné dvierka
Požadovaná veľkosť otvoru na inštaláciu (v x š x h): .....450-455 x 560-568 x 550 mm
Rozmery spotrebiča: .....455x594x548 mm
Rozmery zabaleného spotrebiča: .....520 x 650 x 690 mm
materiál ovládacieho panelu: .....Glass
Materiál dverí: ..... sklo
Hmotnosť netto: .....34.7 kg
Dĺžka prívodného kábla: ..... 150.0 cm
EAN: 4242005326174
Istenie: .....16 A
Napätie: .....220-240 V
Frekvencia: .....50; 60 Hz
Typ zástrčky: ..... Gardy zástrčka s uzemnením
Počet varných priestorov: 1
Využiteľný objem (priestor na varenie) - NOVINKA (2010/30/ES): . 47 l
Trieda energetickej účinnosti: ..... A+
Spotreba energie na cyklus - konvenčný ohrev (2010/30/EC): .... 0.73 kWh/cyklus
Spotreba energie na cyklus cirkulácie vzduchu - konvenčný ohrev (2010/30/EC): .....0.61 kWh/cyklus
Index energetickej účinnosti (2010/30/EC): .....81.3 %
Dodávané príslušenstvo: . 1 x Zásobník pary, dierovaný, veľkosť XL, 1 x Zásobník pary, dierovaný, veľkosť M, 1 x Zásobník pary, nedierovaný, veľkosť M

4 242005 326174

Séria 8, Zabudovateľná kompaktná parná rúra, 60 x 45 cm, čierna CSG7584B1

Kompaktná parná rúra s digitálnym ovládacím prstencom a dotykovým TFT displejom, funkciou asistenta pre jedlá, PerfectBake Plus, PerfectRoast Plus a Home Connect na ovládanie prostredníctvom aplikácie.

Typ rúry / druhy ohrevu

- Kompaktná kombinovaná parná rúra s 23 druhmi ohrevu: 4D horúci vzduch, horný/dolný ohrev, gril s cirkuláciou vzduchu, velkoplošný gril, maloplošný gril, stupeň na pizzu, dolný ohrev, intenzívny ohrev, pomalé varenie pri nízkej teplote, predhrievanie tanierov, sušenie potravín, udržiavanie teploty, horúci vzduch jemný, horný/dolný ohrev jemný, para 100%, regenerácia (ohrievanie), kysnutie, rozmrazovanie, gril s cirkuláciou vzduchu + para, ohrev jedla + para, horúci vzduch + para, horný/spodní ohrev + para
- elektronická regulácia teploty: 30 °C - 250 °C
- Steam Function Plus 120 °C
- objem: 47 l

Závesné rošty / teleskopické výsuvy

- počet úrovní pre zasunutie plechu: 3 KS
- závesné rošty, teleskopický výsuv na objednanie ako zvláštne príslušenstvo

Design

- ovládanie TouchControl
- digitálny ovládací prstenec
- smaltovaný vnútorný povrch priestoru na pečenie
- mimoriadne veľký objem rúry

Čistenie

- katalytické čistenie EcoClean: ceiling, back panel, side liners
- CleaningAssistant - hydrolytické čistenie
- EcoClean Direct program
- celosklenená vnútorná strana dvierok

Komfort

- asistent rúry s hlasovým ovládaním
- TFT-Touchdisplay Pro
- elektronické hodiny s časovou predvoľbou
- automatický návrh teploty
- zobrazenie aktuálnej teploty ukazovateľ predohrevu tepelná pečúca sonda
- výklopné dvierka, SoftMove - tlmené otváranie a zatváranie dverí
- SoftMove - tlmené otváranie a zatváranie dverí
- pomocný systém: funkcia Assist
- PerfectRoast Plus - teplotná sodna s predpokladaným zostávajúcim časom
- PerfectBake Plus - senzor pečenia s predpokladaným zostávajúcim časom
- funkcia Air Fry
- automatický rýchloohrev
- Steam Boost, automatické vyrovnávanie bodu varu podľa nadm.výšky, program na odvápnenie, sušenie, vysoké množstvo pary, nízke množstvo pary, stredné množstvo pary - pridajte 3 min intenzívnej pary stlačením tlačidla
- tri úrovne intenzity pary
- LED osvetlenie, osvetlenie rúry so samostatným vypnutím
- ukazovateľ vyprázdnenia zásobníku na vodu
- umiestnenie parného generátoru mimo varného priestoru
- chladiaci ventilátor
- Home Connect

Príslušenstvo

- dierovaná parná nádoba (veľkosť M), dierovaná parná nádoba (veľkosť XL), nedierovaná parná nádoba (veľkosť M), rošt, smaltovaný hlboký plech

Bezpečnosť a životné prostredie

- nízka teplota dverí
- CoolTouch dvierka (3 KS skiel)
- detská poistka
- bezpečnostné vypínanie ukazovateľ zvyškového tepla tlačidlo štart/stop spínač kontaktu dverí

Technické informácie

- dĺžka napájacieho kábla: 150 cm
- napätie: 220 - 240 V
- celkový príkon elektro: 3.3 kW
- trieda spotreby energie (podľa normy EU 65/2014): A+
- spotreba energie na cyklus pri konvenčnom ohreve:0.73 kWh (na stupnici triedy energetickej účinnosti od A+++ do D) spotreba energie na cyklus v režime cirkulácie vzduchu: 0.61 kWh
- počet priestorov na pečenie: 1 zdroj tepla: elektrina objem priestoru na pečenie:47 l

Rozmery a technické informácie

- rozmery spotrebica (V x Š x H): 455 mm x 594 mm x 548 mm
- rozmery niky (V x Š x H): 450 mm - 455 mm x 560 mm - 568 mm x 550 mm
- "Rozmery potrebné pre zabudovanie nájdete v inštalačných materiáloch."
- Odporúčame vám vybrať si doplnkové produkty v rámci radu SER8, aby bola zaručená optimálna dizajnová kombinácia všetkých vstavaných spotrebičov.

Séria 8, Zabudovateľná kompaktná parná rúra, 60 x 45 cm, čierna
CSG7584B1

Montáž dvoch spotrebičov nad sebou

Výmena vzduchu

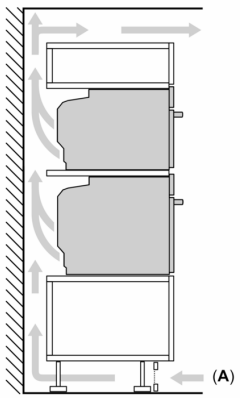

A: Otvor na prívod vzduchu ≥ 200 cm²

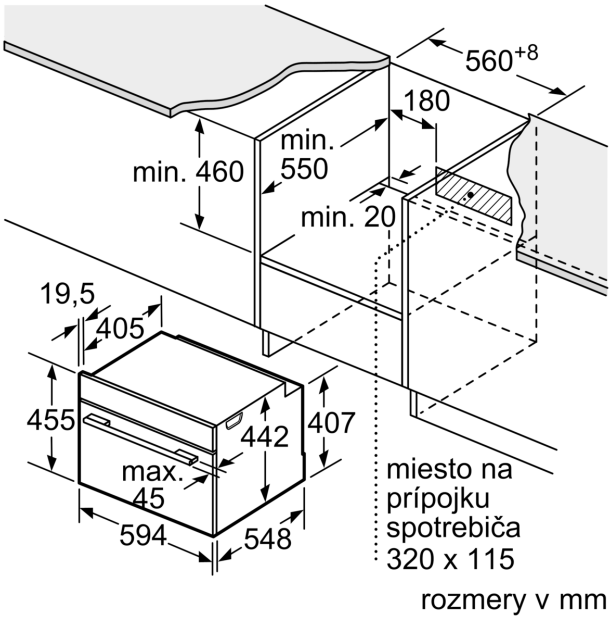

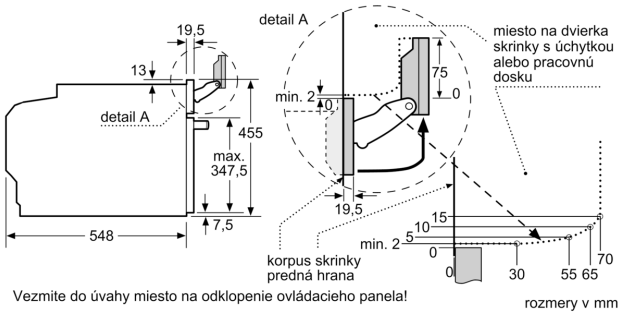

Vezmite do úvahy miesto na odklopenie ovládacieho panela!

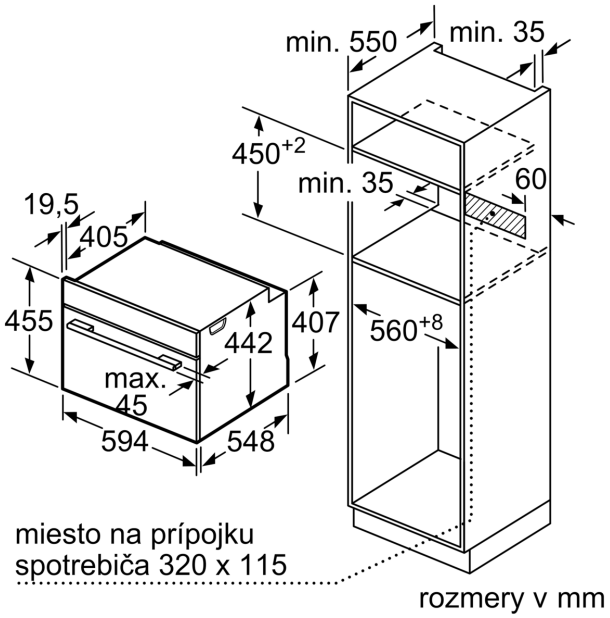

zabudovanie s varným panelom

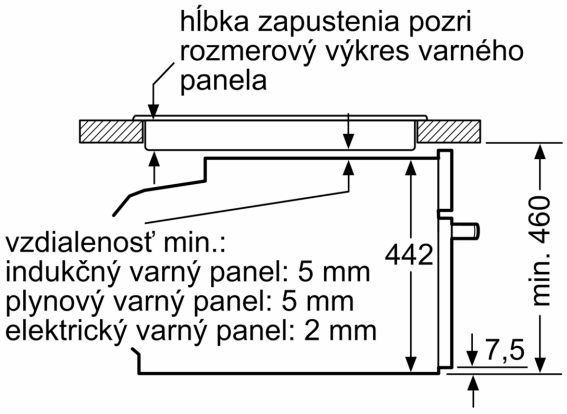

rozmery v mm

Pokiaľ je kompaktný spotrebič zabudovaný pod varným panelom, musí byť dodržaná nasledujúca hrúbka pracovnej dosky (príp. vrátane nosnej konštrukcie).

Typ varného panela	**min. hrúbka pracovnej dosky**	
	nasadený	v rovine
indukčný varný panel	42 mm	43 mm
celoplošný indukčný varný panel	52 mm	53 mm
plynový varný panel	32 mm	43 mm
elektrický varný panel	32 mm	35 mm