Séria 6, Ostrovčekový odsávač pár, 90 cm, antikoro
DIB98JQ50

A+

PerfectAir

EcoSilence Drive

DHZ1231 :, DHZ1241 :, DHZ1246 Predlzenie komina, 1100 mm, DHZ1251 Montáž.sada pre prodĺženie komína(500mm), DHZ1253 Montáž.sada pre prodĺženie komína 1000mm, DHZ1256 Predlzenie komina, 1600 mm, DHZ5346 Štandardný pachový filter (náhradný), DHZ5385 Štandardná cirkulačná sada, DIZ2CB1I4 CleanAir Standard cirkulačná sada, DIZ2CX5C6 CleanAir Plus cirkulačná sada (vonkaj.), DIZ2FX5D1 Long Life cirkulačná sada (vonkajšie), DZZ0XX0P0 Long Life pachový filter (náhradný), DZZ1XX1B6 CleanAir Plus pachový filter (náhradný), DZZ2CB1B4 CleanAir Standard pach.filter (náhradný)

Ostrovčekový odsávač pár: perfektné riešenie pre váš varný ostrovček vďaka flexibilnej montáži na strop.

- **PerfectAir**: avychutnajte si tichšie varenie bez zápachu.
- **Extra silent**: vysokovýkonný odsávač pár s minimálnou hlučnosťou.
- **Jednoduché čistenie interiéru odsávača**: skryté káble a skrutky uľahčujú čistenie.
- **EcoSilence Drive™**: výkonný a energeticky úsporný pohon pre odsávače pár.

typ konštrukcie: ..... Island/Ceilling
Dĺžka prívodného kábla: ..... 130.0 cm
Výška komína: .....698-878/698-998 mm
Výška: .....46 mm
Minimálna vzdialenosť nad elektrickou varnou doskou: ..... 550 mm
Minimálna vzdialenosť nad plynovou varnou doskou: .....650 mm
Hmotnosť netto: .....31.0 kg
Ovládanie: .....elektronicky
regulácia výkonových stupňov: ..... 3-stupňová + 2 intenzívne
Max. výkon odvetrania: .....445 m^3/h
Výkon ventilátora pri intenzívnom stupni - prevádzka recirkulácie: 457 m^3/h
Max. výkon recirkulácie vzduchu: ..... 353 m^3/h
Výkon ventilátora pri intenzívnom stupni - prevádzka odvetrávania: 867 m^3/h
Maximum Air flow: .....445 m^3/h
Počet svetelných zdrojov: 4
Hlučnosť: .....54 dB(A) re 1pW
Priemer odvetrávacieho hrdla: ..... 120 / 150 mm
Materiál tukového filtra: ..... umývateľné antikoro
EAN: 4242005099061
Príkon: ..... 166 W
Istenie: .....10 A
Napätie: .....220-240 V
Frekvencia: .....50; 60 Hz
Typ zástrčky: ..... Gardy zástrčka s uzemnením
Spôsob montáže: .....ostrovný
Možnosť oneskoreného vypnutia: .....10 min

4 242005 099061

Séria 6, Ostrovčekový odsávač pár, 90 cm, antikoro
DIB98JQ50

Ostrovčekový odsávač pár: perfektné riešenie pre váš varný ostrovček vďaka flexibilnej montáži na strop.

Design

- Box Design
- farba: antikoro

Prevádzka a výkon

- trieda spotreby energie: A+* (na stupnici triedy energetickej účninnosti od A+++ do D)
- priemerná spotreba energie: 31.9 kWh/rok*
- trieda účinnosti odsávania: A*
- trieda účinnosti osvetlenia: A*
- trieda účinnosti tukového filtra: B*
- hlučnosť odsávania pri normálnom stupni min./max.: 44/54 dB*
- výkon odvetrávania podľa EN 61591:
- max. normálny stupeň445 m^3/h, intenzívny stupeň 867 m^3/h
- hodnoty hlučnosti podľa EN 60704-2-13 pri odvetrávaní:
- max. normálny stupeň:54dB(A) re 1 pW
- intenzívny stupeň:69 dB(A) re 1 pW

Komfort

- možnosť odťahu a recirkulácie
- pre cirkuláciu vzduchu je potrebná montážna sada sada pre prevádzku s cirkuláciou alebo CleanAir Plus montážna sada (zvláštne príslušenstvo)
- ovládanie DirectSelect s LightLine
- PerfectAir Senzor - senzor kvality vzduchu
- 3 stupne výkonu + 2 intenzívne
- intenzívny stupeň s automatickým spätným nastavením: 6 min
- dobeh ventilátora: 10 min
- funkcie stmievania
- SoftLight
- osvetlenie: 4 x 1,5W LED
- intenzita svetla: 423 lux
- teplota farieb svetla: 3500 K
- indikátor nasýtenia kovového tukového a pachového filtra
- nerezový kryt filtra, vhodný pre umývanie v umývačke riadu
- kovový tukový filter, vhodný do umývačky riadu

Technické informácie

- príkon: 166 W
- odťahová rúra s Ø 150 mm (Ø 120 mm súčasťou)

Rozmery

- rozmery pri odťahu (VxŠxH): 744-924 x 898 x 600 mm
- rozmery pri recirkulácii (VxŠxH): 744-1044 x 898 x 600 mm
- rozmery spotrebiče pre cirkuláciu s CleanAir Plus montážnou sadou (V x Š x H): 812-1044 x 898 x 600 mm
- napätie: 220 - 240 V

* Podľa nariadenia EU - 65/2014

Séria 6, Ostrovčekový odsávač pár, 90 cm, antikoro
DIB98JQ50

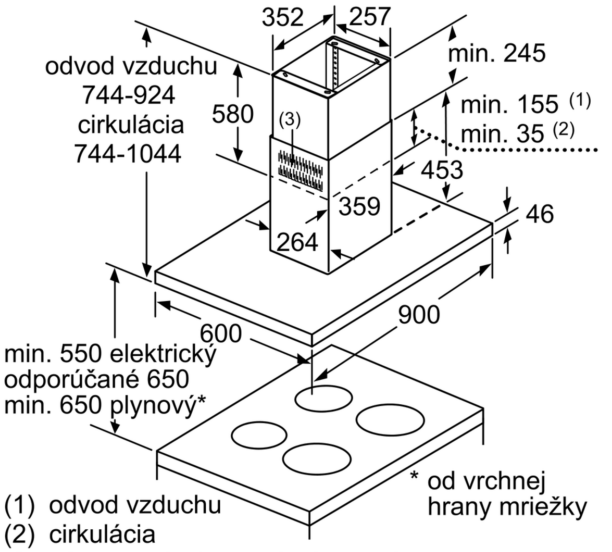

rozmery v mm

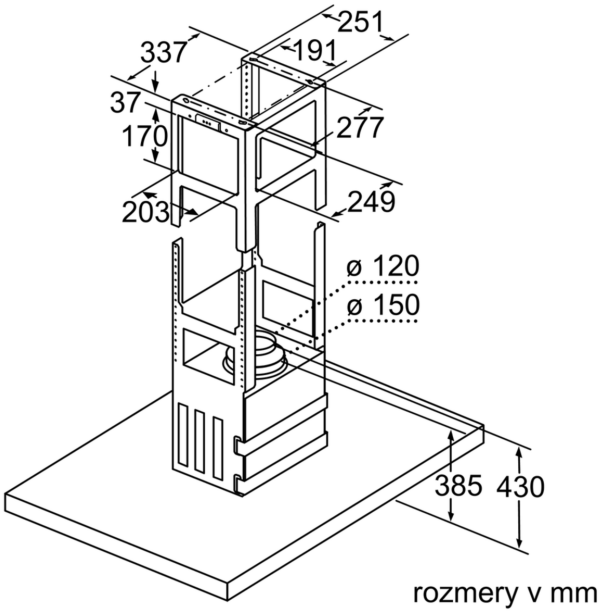

rozmery v mm

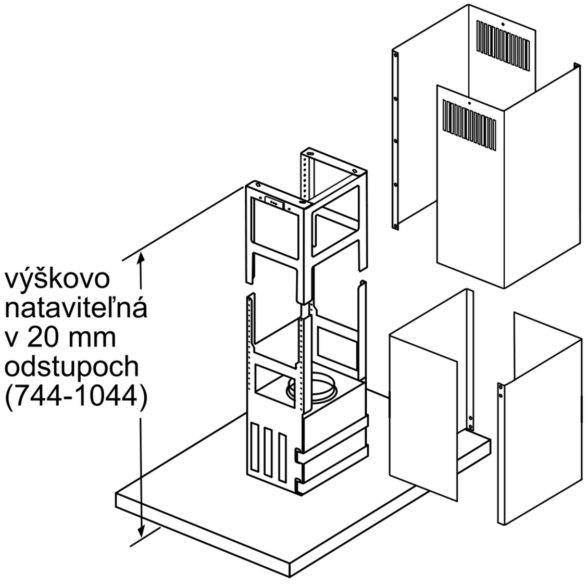

rozmery v mm