Séria 8, Stropný odsávač pár, 90 cm, biela
DRC99PS20

A

PerfectAir

DIZ0JC2D0	Regeneračná LongLife základny set,biely
DIZ0JC5D0	Long Life cirkul.sada (vonkaj.,antikoro)
DIZ1JC2C6	CleanAirPlus cirkul.sada (vonkaj.,biela)
DIZ1JC5C6	CleanAirPlus cirkul.sada (von.,antikoro)
DZZ0XX0P0	Long Life pachový filter (náhradný)
DZZ1XX1B6	CleanAir Plus pachový filter (náhradný)

HEZG9AS00S :

Integrovaná stropný odsávač: priestorovo úsporné riešenie pre perfektné inštaláciu v otvorenej kuchyni priamo do stropu.

- **PerfectAir**: avychutnajte si tichšie varenie bez zápachu.
- **Mimoriadne tichý**: maximálny výkon odsávača, minimálny hluk.
- **Jednoduché čistenie interiéru odsávača**: skryté káble a skrutky uľahčujú čistenie.
- **Ovládajte domáce spotřeče svojím hlasom vďaka hlasovým asistentom**
- **AutoControl: ovládajte odsávač pár pomocou svojej varnej dosky.**

typ konštrukcie: ..... Island/Ceilling
Dĺžka prívodného kábla: ..... 130.0 cm
Požadovaná veľkosť otvoru na inštaláciu (v x š x h): .....299mm x 888.0mm x 487mm mm
Minimálna vzdialenosť nad elektrickou varnou doskou: ..... 650 mm
Minimálna vzdialenosť nad plynovou varnou doskou: .....650 mm
Hmotnosť netto: .....24.3 kg
Ovládanie: .....elektronicky
regulácia výkonových stupňov: ..... 3-stupňová + 2 intenzívne
Max. výkon odvetrania: .....459 m³/h
Výkon ventilátora pri intenzívnom stupni - prevádzka recirkulácie:637.0 m³/h
Max. výkon recirkulácie vzduchu: ..... 419 m³/h
Výkon ventilátora pri intenzívnom stupni - prevádzka odvetrávania:933 m³/h
Maximum Air flow: .....459 m³/h
Počet svetelných zdrojov: 6
Hlučnosť: .....56 dB(A) re 1pW
Priemer odvetrávacieho hrdla: ..... 150 mm
Materiál tukového filtra: ..... umývateľné antikoro
EAN: 4242005133871
Príkon: ..... 268 W
Napätie: .....220-240 V
Frekvencia: .....50; 60 Hz
Typ zástrčky: ..... Gardy zástrčka s uzemnením
Spôsob montáže: .....ostrovný
Možnosť oneskoreného vypnutia: .....10 min

4 242005 133871

Séria 8, Stropný odsávač pár, 90 cm, biela
DRC99PS20

Integrovaná stropný odsávač: priestorovo úsporné riešenie pre perfektné inštaláciu v otvorenej kuchyni priamo do stropu.

Design
- farba: biely
- 90 cm

Prevádzka a výkon
- trieda spotreby energie: A* (na stupnici triedy energetickej účninnosti od A+++ do D)
- priemerná spotreba energie: 46.8 kWh/rok*
- trieda účinnosti odsávania: A*
- trieda účinnosti osvetlenia: A*
- trieda účinnosti tukového filtra: E*
- výkon odvetrávania podľa DIN/EN 61591 pri max. normálnej prevádzke 458 m3/h, intenzívny stupeň 933 m3/h
- hodnoty hlučnosti podľa EN 60704-2-13 pri odvetrávaní:
- max. normálny stupeň:56dB(A) re 1 pW
- intenzívny stupeň:70 dB(A) re 1 pW
- s recirkulačné sadou CleanAir Plus (k dispozícii ako zvláštne príslušenstvo):prevádzka recirkulácie:
- max. normálny stupeň:419m^3/h
- intenzívny:637m^3/h
- hodnoty hlučnosti pri recirkulácii s Clean Air Plus filtrom: max. normálny stupeň:63dB(A) re 1 pW
- intenzívny:72dB(A) re 1 pW
- hlučnosť odsávania pri normálnom stupni min./max.: 41/56 dB*

Komfort
- stropný odsávač pár
- možnosť odťahu a recirkulácie
- pre prevádzku s cirkuláciou je nutné objednať cleanAir modul ako zvláštne príslušenstvo
- pre montáž na strop nad varné miesto
- AutoControl
- vzdialená kontrola a ovládanie pre prepojenie domácich spotrebičov a prevádzku pomocou smartphonu alebo tabletu
- funkciu Home Connect je možné rozšíriť o mnoho aplikácií, ktoré ponúkajú aj externí partneri
- možnosť ovládania hlasom prostredníctvom bežných jazykových asistentov
- PerfectAir Senzor - senzor kvality vzduchu
- plne automatický odsávač pár
- elektronické ovládanie pomocou diaľkového ovládača
- infračervené diaľkové ovládanie
- 3 stupne výkonu + 2 intenzívne
- intenzivny stupeň s automatickým zpätným nastavením
- dobeh ventilátora: 10 min
- funkcie interval: je možné aktivovať pomocou aplikácie Home Connect
- funkcie silence: je možné aktivovať pomocou aplikácie Home Connect
- vysoko výkonný ventilátor s dvojsmerným odsávaním
- EcoSilenceDrive motor
- možnosť otočenia výstupu vzduchu na všetky štyri strany
- osvetlenie 6 x 3W LED
- stylové LED osvetlenie za sklom
- funkcie stmievania
- SoftLight
- obvodové odsávanie
- sklenený kryt filtra
- kovový tukový filter
- kovový tukový filter, vhodný do umývačky riadu
- indikátor nasýtenia kovového tukového a pachového filtra
- ľahko udržiavateľný vnútorný rám v bielom prevedení

Technické informácie
- intenzita svetla: 1128 lux
- teplota farieb svetla: 3500 K
- ø odťahovej rúrky: 150 mm
- príkon: 268 W
- dĺžka pripojovacieho káblu so zástrčkou 1.3 m

Rozmery
- rozmery spotrebiča (ŠxH): 910 x 510 mm
- rozmery pre zabudovanie (V x Š x H): 299 x 888 x 487 mm

* Podľa nariadenia EU - 65/2014

Séria 8, Stropný odsávač pár, 90 cm, biela
DRC99PS20

Výpust ventilátora sa môže otáčať vo všetkých štyroch smeroch

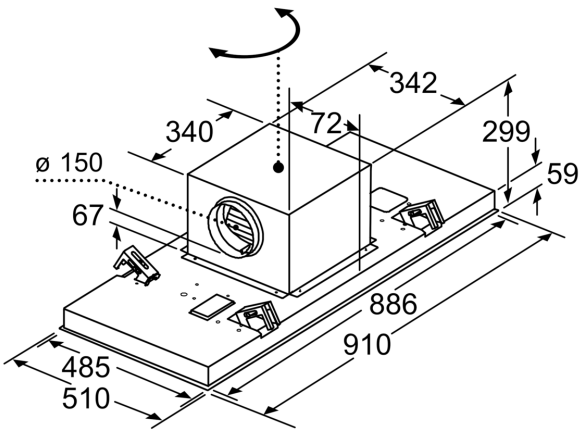

rozmery v mm

rozmery v mm
odvod vzduchu

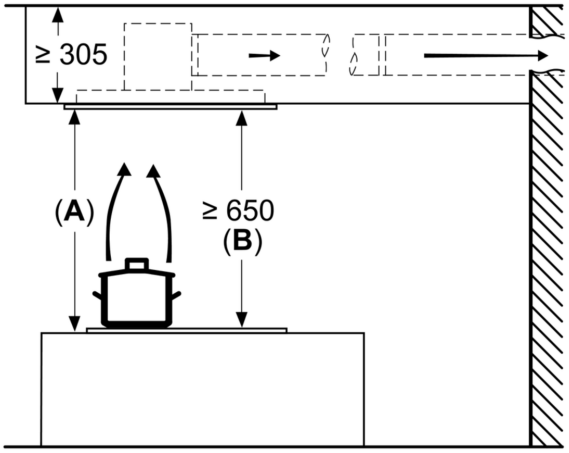

A: optimálny výkon 700-1500
B: od hornej hrany nosiča nádob

rozmery v mm
cirkulácia

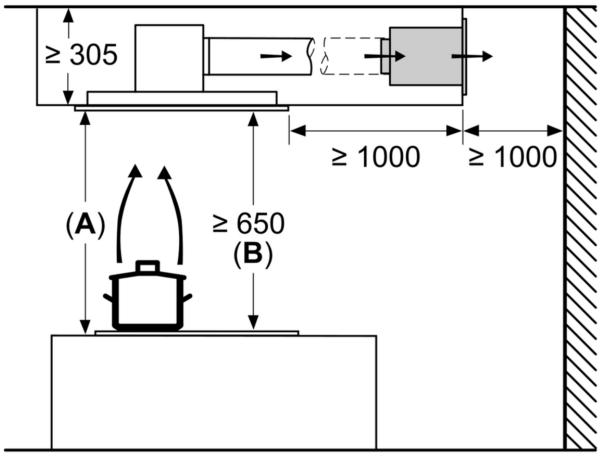

A: optimálny výkon 700-1500
B: od vrchnej hrany mriežky

rozmery v mm
cirkulácia

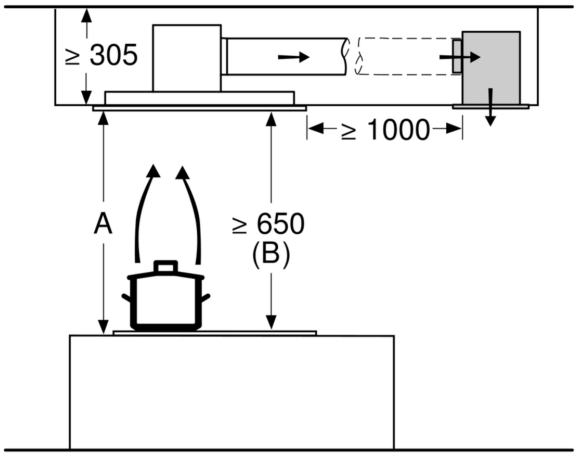

A: optimálny výkon 700-1500
B: od vrchnej hrany mriežky

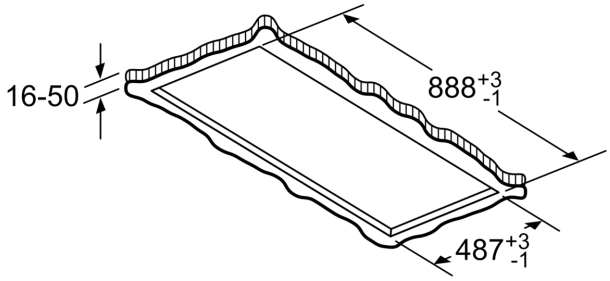

Nemontujte priamo do podhľadu zo sadrokartónovej dosky alebo z podobných ľahkých stavebných materiálov.
Je nevyhnutná vhodná nosná konštrukcia, ktorá je upevnená do betónového stropu.

rozmery v mm