Séria 2, Nástenný odsávač pár, 90 cm, čierna
DWB96BC60

B

LED Light

DZZ1XX1B6	CleanAir Plus pachový filter (náhradný)
DWZ0DX0A0	Štandardný pachový filter (náhradný)
DWZ0DX0U0	Štandardná cirkulačná sada
DWZ0XX0J0	Long Life cirkulačná sada
DWZ1DX1B4	CleanAir Standard pach.filter (náhradný)
DWZ1DX1I4	CleanAir Standard cirkulačná sada
DWZ1DX1I6	CleanAir Plus cirkulačná sada
DZZ0XX0P0	Long Life pachový filter (náhradný)

Odsávač pár v Box-designe: výkon a zodpovedajúci design obsiahnuty v jednom odsávači.

- **Maximálne redukuje množstvo tuku vo vzduchu.**

typ konštrukcie: ..... Nástenná
Dĺžka prívodného kábla: ..... 130.0 cm
Výška komína: ..... 583-912/583-1022 mm
Výška: ..... 53 mm
Minimálna vzdialenosť nad elektrickou varnou doskou: ..... 550 mm
Minimálna vzdialenosť nad plynovou varnou doskou: ..... 650 mm
Hmotnosť netto: ..... 13.3 kg
Ovládanie: ..... mechanicky
regulácia výkonových stupňov: 3-stupňová
Max. výkon odvetrania: ..... 619 m^3/h
Max. výkon recirkulácie vzduchu: ..... 422 m^3/h
Maximum Air flow: ..... 619 m^3/h
Počet svetelných zdrojov: 2
Hlučnosť: ..... 70 dB(A) re 1pW
Priemer odvetrávacieho hrdla: ..... 120 / 150 mm
Materiál tukového filtra: ..... Hliníkový tukový filter, možno umývať v umývačke riadu
EAN: 4242005355051
Príkon: ..... 220 W
Istenie: ..... 10 A
Napätie: ..... 220-240 V
Frekvencia: ..... 50; 60 Hz
Typ zástrčky: ..... Gardy zástrčka s uzemnením
Spôsob montáže: ..... nástenný

4 242005 355051

Séria 2, Nástenný odsávač pár, 90 cm, čierna
DWB96BC60

Odsávač pár v Box-designe: výkon a zodpovedajúci design obsiahnuty v jednom odsávači.

Design

- Box Design
- šírka: 90 cm

Prevádzka a výkon

- trieda spotreby energie: B* (na stupnici triedy energetickej účninnosti od A+++ do D)
- priemerná spotreba energie: 47.4 kWh/rok*
- trieda účinnosti odsávania: A*
- trieda účinnosti osvetlenia: A*
- trieda účinnosti tukového filtra: B*
- hlučnosť odsávania pri normálnom stupni min./max.: 49/70 dB*
- výkon pri odvetrávaní: max. výkon odvetrania 619 m^3 / h podľa DIN / EN 61591
- hodnoty hlučnosti podľa EN 60704-2-13 pri odvetrávaní pre max. normálny stupeň: 70 dB(A) re 1 pW
- s CleanAir Plus sadou pre prevádzku s cirkuláciou (k dispozícii ako voliteľné príslušenstvo) dosiahne váš odsávač pár nižšie uvedených hodnôt:
- - výkon odsávania pri recirkulácii: max. normálny stupeň:422m^3/h
- hodnoty hlučnosti: max. normálny stupeň:74 dB(A) re 1 pW

Variant:

Prevádzkový režim / prevádzka:

Výkon

Životné prostredie a bezpečnosť:

Technické informácie

Komfort

- možnosť odťahu a recirkulácie
- pre cirkuláciu vzduchu je potrebná montážna sada sada pre prevádzku s cirkuláciou alebo CleanAir Plus montážna sada (zvláštne príslušenstvo)
- pre montáž na stenu nad varné miesto
- 3 výkonové stupne cez tlačidlový prepínač
- vysoko výkonný ventilátor s dvojsmerným odsávaním
- energeticky úsporný kondenzátorový motor
- osvetlenie: 2 x 1,5W LED
- intenzita svetla: 91 lux
- teplota farieb svetla: 3500 K
- príkon: 220 W
- dĺžka pripojovacieho káblu so zástrčkou 1.3 m
- kovový tukový filter, vhodný do umývačky riadu
- odťahová rúra s Ø 150 mm (Ø 120 mm súčasťou)
- spätná klapka súčasťou

Rozmery

- rozmery pri odťahu (VxŠxH): 635-965 x 900 x 500 mm
- rozmery pri recirkulácii (VxŠxH): 635-1075 x 900 x 500 mm
- rozmery spotrebiča pri cirkulácii s CleanAir Plus montážnou sadou (VxŠxH):
- 703 x 900 x 500mm - montáž na vonkajší komín
- 833-1163 x 900 x 500 mm - montáž na vnútorný komín
- rozmery recirkulácie s cleanAir modulom (VxŠxH);
- 703 x 900 x 500mm - montáž s vonkajším komínom
- 833-1163 x 900 x 500 mm - montáž s teleckopickým komínom
- rozmery spotrebiča pri recirkulácii s CleanAir Plus montážní sadou (V x Š x H):
- 703 x 900 x 500mm - montáž na vonkajší komín
- 833-1163 x 900 x 500 mm - montáž na predĺženie komína

* Podľa nariadenia EU - 65/2014

Séria 2, Nástenný odsávač pár, 90 cm, čierna
DWB96BC60

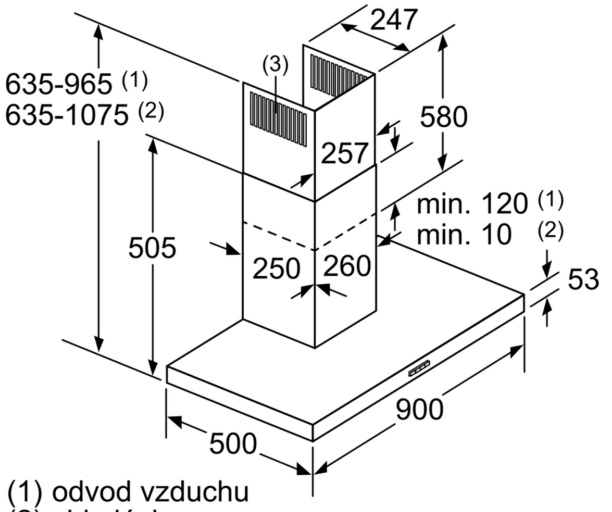

(1) odvod vzduchu
(2) cirkulácia
(3) výstup vzduchu – pri odvode vzduchu namontovať otvormi dolu

rozmery v mm

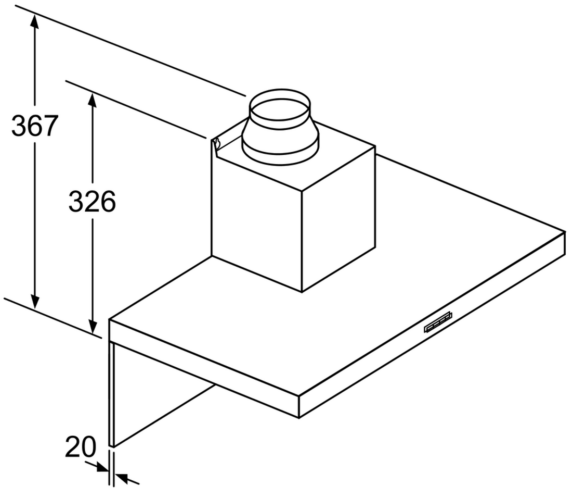

Pri použití zadnej steny je potrebné dbať na dizajn spotrebiča.

rozmery v mm

Rozmery v mm

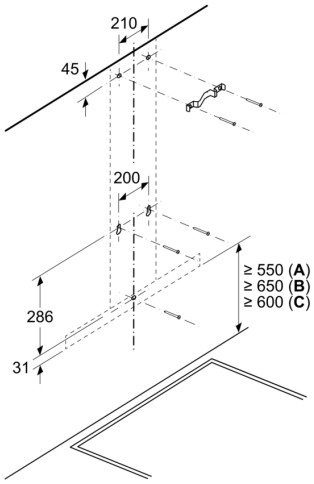

A: Elektrický

B: Plynové spotrebiče – od horného okraja mriežky pod hrnce
C: Electrické spotrebiče – pre Austráliu a Nový Zéland

Rozmery v mm

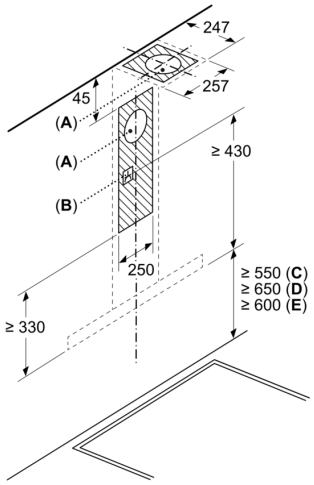

A: Výstup pre odvod vzduchu
B: Zásuvka
C: Elektrický
D: Plynové spotrebiče – od horného okraja mriežky pod hrnce
E: Electrické spotrebiče – pre Austráliu a Nový Zéland