Séria 2, Nástenný odsávač pár, 80 cm, čierne sklo
DWK85DK60

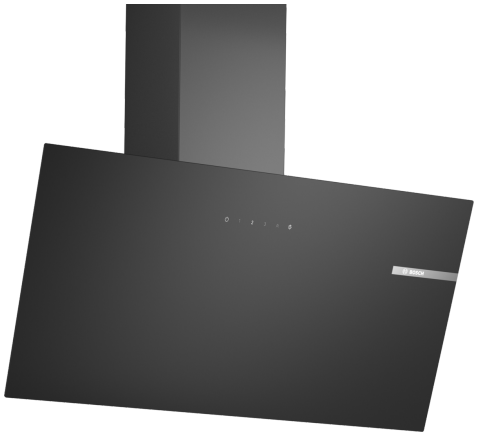

A

DWZ1GK1A2 Štandardný pachový filter (náhradný)
DWZ1GK1U2 Štandardná cirkulačná sada
HEZG9AS00S :

The Inclined Hood with Touch Select Basic Control and a low noise motor for an odor and noise free kitchen.

- **Motor s nízkou hlučnosťou**: pre príjemný zážitok z varenia s maximálnym výkonom odsávača a nízkou hlučnosťou.
- **Touch Select Basic Control**: rýchly výber nastavení odsávača pár pomocou dotykového ovládania.
- **Nasýtenie filtra**: automatické pripomenutie vyčistenia a výmeny filtrov
- **Ľahko čistiteľný interiér**: veľký uhol otvorenia a hladký povrch pre rýchle čistenie a jednoduchú výmenu filtra.

typ konštrukcie: .....Nástenná
Dĺžka prívodného kábla: ..... 150.0 cm
Výška: .....325 mm
Minimálna vzdialenosť nad elektrickou varnou doskou: ..... 450 mm
Minimálna vzdialenosť nad plynovou varnou doskou: .....650 mm
Hmotnosť netto: .....11.7 kg
Ovládanie: .....elektronicky
regulácia výkonových stupňov: .....3 stupne + intenzívny
Max. výkon odvetrania: .....430 m^3/h
Výkon ventilátora pri intenzívnom stupni - prevádzka recirkulácie:550.0 m^3/h
Max. výkon recirkulácie vzduchu: ..... 445 m^3/h
Výkon ventilátora pri intenzívnom stupni - prevádzka odvetrávania:550 m^3/h
Maximum Air flow: .....430 m^3/h
Počet svetelných zdrojov: 2
Hlučnosť: .....60 dB(A) re 1pW
Priemer odvetrávacieho hrdla: ..... 150 mm
Materiál tukového filtra: .....Hliníkový tukový filter, možno umývať v umývačke riadu
EAN: 4242005396283
Príkon: ..... 223 W
Istenie: .....4 A
Napätie: .....220-240 V
Frekvencia: .....50 Hz
Typ zástrčky: ..... Gardy zástrčka s uzemnením
Spôsob montáže: ..... nástenný

4 242005 396283

Séria 2, Nástenný odsávač pár, 80 cm, čierne sklo
DWK85DK60

The Inclined Hood with Touch Select Basic Control and a low noise motor for an odor and noise free kitchen.

Design
- naklonený, sklenený dizajn
- upevnenie na stenu
- sklenená doska: čierne sklo
- možnosť odťahu a recirkulácie
- pre prevádzku s recirkuláciou je potrebná štartovacia montážna sada, ktorú je možné zakúpiť ako zvláštne príslušenstvo

Základné vlastnosti
- osvetlenie pracovnej plochy pomocou 2 x 3W LED
- teplota farieb svetla: 4000 K
- intenzita svetla: 127 lux
- počet tukových filtrov: 1

Komfortné vlastnosti
- senzorové dotykové ovládanie DirectSelect
- 3 výkonové stupne a 1 intenzívny stupeň
- 5 min.
- indikátor nasýtenia kovového tukového a pachového filtra

Komfort pri čistení
- veľký uhol otvorenia skleneného panela s funkciou blokovania pre ľahký prístup k filtru a jednoduché čistenie
- hladkej povrchy bez záhybov, ktoré sa ľahko čistia
- kovový tukový filter, možno umývať v umývačke riadu

Výkon odťahu
- podľa noriem EN 61591 a EN/IEC 60704-2-13 môže odsávač pár počas odťahu vzduchu dosiahnuť tieto hodnoty: stupeň 1: výkon odsávania 220; úroveň hlučnosti 46 (A) re1pW stupeň 2: výkon odsávania 315; úroveň hlučnosti 53 (A) re1pW stupeň 3: výkon odsávania 430; úroveň hlučnosti 60 (A) re1pW intenzívny : výkon odsávania 550; úroveň hlučnosti 65 (A) re1pW
- trieda spotreby energie: A* (na stupnici triedy energetickej účninnosti od A+++ do D)
- priemerná spotreba energie: 43.8 kWh/rok*
- trieda účinnosti odsávania: A*
- trieda účinnosti osvetlenia: A*
- trieda účinnosti tukového filtra: E*

Výkon recirkulácie
- podľa noriem EN 61591 a EN/IEC 60704-2-13 môže váš spotrebič dosiahnuť nasledujúce hodnoty pri prevádzke s recirkuláciou so štandardnou recirkulačnou súpravou (k dispozícii ako voliteľné príslušenstvo): stupeň 1: výkon odsávánia 215; úroveň hlučnosti 51 (A) re1pW stupeň 2: výkon odsávánia 300; úroveň hlučnosti 61 (A) re1pW) stupeň 3: výkon odsávánia 445 ; úroveň hlučnosti 69 (A) re1pW) Intensive Speed 1: extraction rate550; úroveň hlučnosti 72 (A) re1pW)

Technické informácie
- príkon: 223 W
- napätie: 220 - 240 V

Informácie pre plánovanie a inštaláciu
- rozmery pri odťahu (VxŠxH): 690-900 x 790 x 325 mm
- rozmery pri recirkulácii (VxŠxH): 720-975 x 790 x 325 mm
- priemer potrubia Ø 150 mm
- dĺžka pripojovacieho káblu so zástrčkou 1.5 m
- spätná klapka súčasťou

Séria 2, Nástenný odsávač pár, 80 cm, čierne sklo
DWK85DK60

Rozmery v mm

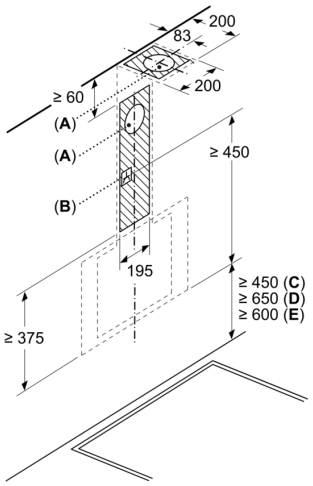

A: Výstup pre odvod vzduchu
B: Zásuvka
C: Elektrický
D: Plynové spotrebiče – od horného okraja mriežky pod hrnce
E: Electrické spotrebiče – pre Austráliu a Nový Zéland

Rozmery v mm
Montáž na stenu s komínom

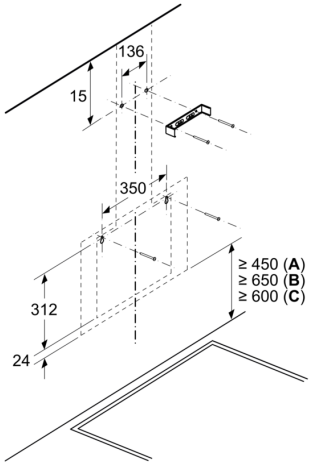

A: Elektrický

B: Plynové spotrebiče – od horného okraja mriežky pod hrnce
C: Electrické spotrebiče – pre Austráliu a Nový Zéland

Rozmery v mm

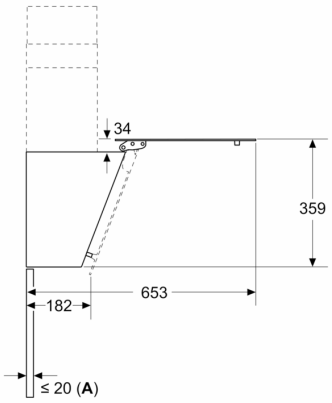

A: Max. hrúbka zadnej steny

Rozmery v mm
Spotrebič v režime odpadového vzduchu

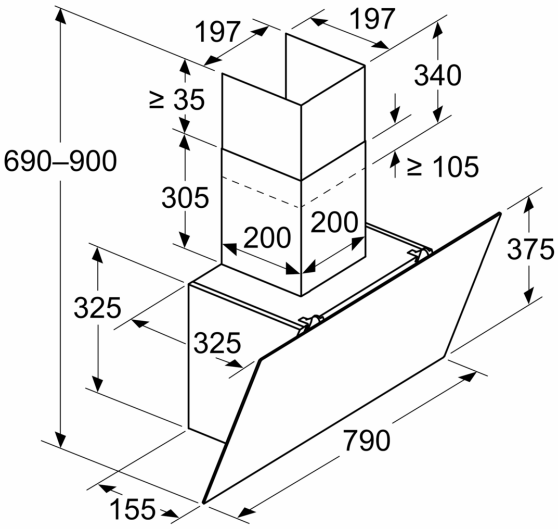

Rozmery v mm
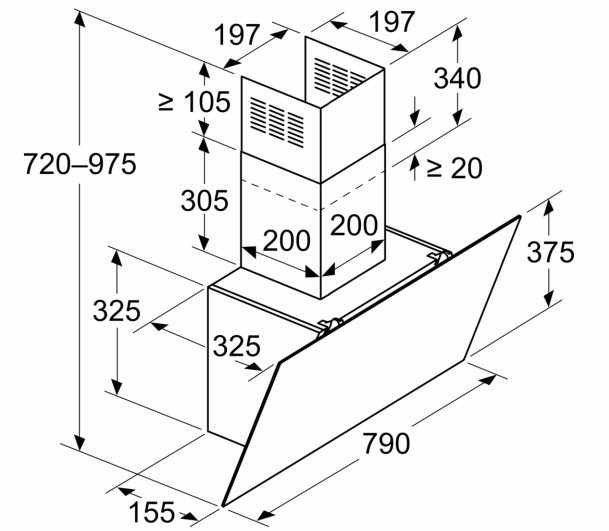
Spotrebič v režime cirkulujúceho vzduchu