SIEMENS

iQ500, Plynová varná doska, 75 cm, tvrdené sklo, čierna EP7A6SB20

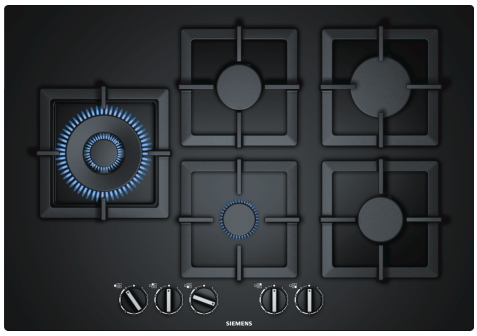

HZ298105	Podložka pre mierne varenie
HZ298107	Wok krůžok
HZ298114 :	
HZ211310 :	

Plynový varný panel s technológiou stepFlame pre precízne nastavenie plameňa v deviatich krokoch.

- ✓ Technológia stepFlame – precízne nastavenie plameňa v deviatich krokoch.
- ✓ Wok horák s výkonom až 4,0 kW (závisí od druhu plynu) je ideálny pre prípravu širokej škály jedál, dokonca aj vo väčšom množstve.
- ✓ Pro zapuštěnou nebo mírně zvýšenou instalaci.
- ✓ Vysoko kvalitné materiály a spracovanie - samostatné liatinové rošty.
- ✓ Biomethane ready – pripojte svoju plynovú varnú dosku na obnoviteľný biometánový plyn.

Druh spotrebiča: ..... plynová varná doska s ovládaním
Konštrukcia: ..... zabudovateľné
Zdroj energie: ..... plynový
Počet varných zón, ktoré možno použiť súčasne: 5
ovládacie prvky: ..... mečovitý ovládací gombík
Požadovaná veľkosť otvoru na inštaláciu (v x š x h): .45 x 610-612 x 480-492 mm
Šírka: ..... 752 mm
Rozmery spotrebiča: ..... 58x752x520 mm
Rozmery zabaleného spotrebiča: ..... 145 x 793 x 597 mm
Hmotnosť netto: ..... 18.0 kg
hmotnosť brutto: ..... 19.5 kg
Ukazovateľ zvyškového tepla: ..... žiadny
Umiestnenie ovládacieho panela: ..... vpredu
základný materiál povrchu: ..... tvrdené sklo
materiál povrchu: ..... čierna
Farba rámu: ..... čierna
Dĺžka prívodného kábla: ..... 100.0 cm
EAN: 4242003690512
Celkový objem pripojeného plynu: ..... 11500 W
Istenie: ..... 3 A
Nominálne napätie: ..... 220-240 V
Frekvencia: ..... 50; 60 Hz

4 242003 690512

SIEMENS

iQ500, Plynová varná doska, 75 cm, tvrdené sklo, čierna EP7A6SB20

Design

- povrch: tvrdené sklo , čierna
- dizajn bez rámčeka: varnú dosku umiestnite zarovnanú alebo mierne vyvýšenú na pracovnú dosku
- liatinové rošty s gumovými nožičkami, deliteľné

Komfort

- stepFlame: presne nastaviť plameň v deviatich definovaných a opakovateľných úrovniach.
- mečovitý ovládací gombík: ľahko prístupné gombíky vpredu so silným úchopom pre ľahké otáčanie.
- integrované zapaľovanie v ovládacom gombíku: stačí stlačiť a otočiť gombíkom, aby sa zapálil plameň.

Horáky a napájanie

- 5 plynových horákov
- vľavo: Wok horák až 4 kW (v závislosti od typu plynu)
- stred vpredu: úsporný horák až 1 kW (v závislosti od typu plynu)
- stred vzadu: štandardný horák až 1.75 kW (v závislosti od typu plynu)
- vpravo vzadu: silný horák až 3 kW (v závislosti od typu plynu)
- vpravo vpredu: normálny horák up to 1.75 kW (v závislosti od typu plynu)

Bezpečnosť

- termoelektrická poistka zhasnutia plameňa: zabraňuje nežiaducemu prúdeniu plynu pri zhasnutí plameňa.

Inštalácia

- použiteľné pre: Liquid gas 50 mbar
- Liquid gas G30 37 mbar (PL) Liquid gas G30,31 28-30/37mbar Nat gas L/LL G25/20mbar(DE) Natural gas H 25 mbar (HU) Natural gas L 25 mbar (NL) NG H/E 20mbar, E+ 20/25mbar
- prednastavené na zemný plyn (20 mbar)
- trysky na propan-butan (28-30/37mbar) súčasťou dodávky: Trysky pre všetky ostatné typy plynov je možné objednať prostredníctvom zákazníckeho servisu. V prípade výmeny dýzy kontaktujte zákaznícky servis.
- rozmery spotrebiča (V x Š x H): 58 x 752 x 520 mm
- rozmery pre vstavanie (V x Š x H): 45 x 610 x 480 - 492 mm
- min. hrúbka pracovnej dosky: 30 mm
- napájací kábel: 1 m
- celkový objem pripojeného plynu: 11.5 kW

SIEMENS
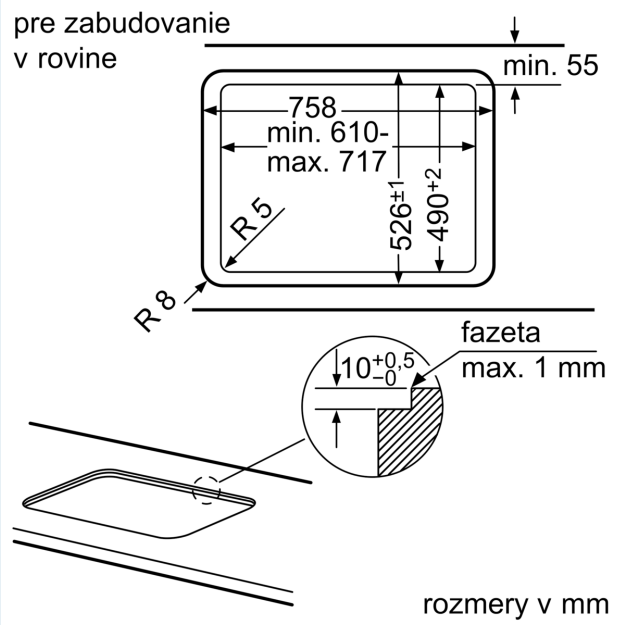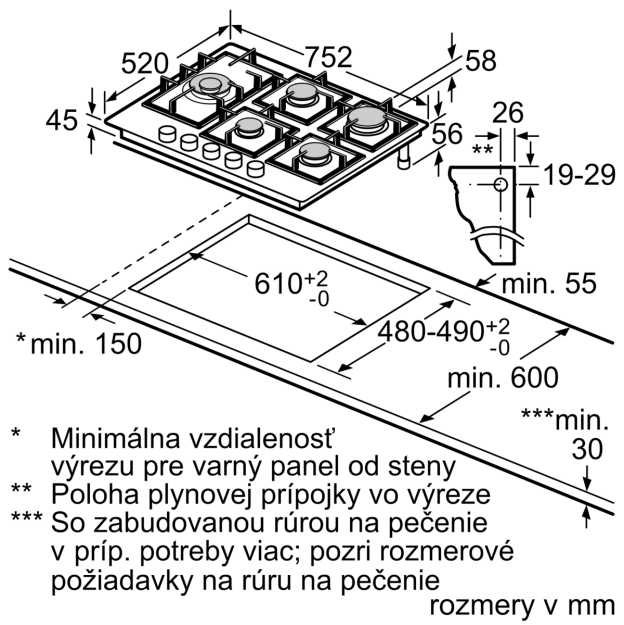
iQ500, Plynová varná doska, 75 cm, tvrdené sklo, čierna
EP7A6SB20