SIEMENS

iQ700, Domino plynová varná doska, 30 cm, sklokeramika, čierna
ER3A6BB70

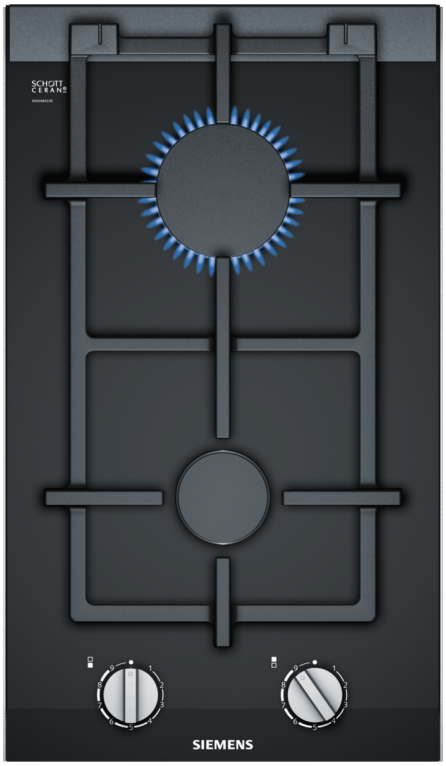

HZ298105	Podložka pre mierne varenie
HZ298114 :	
HZ394301	Spojovacia lišta

Plynový varný panel s technológiou stepFlame pre precízne nastavené plameňa v deviatich krokoch.

- ✓ Technológia stepFlame – precízne nastavenie plameňa v deviatich krokoch.
- ✓ Prídavné rošty pre wok vhodné do umývačky riadu – ušetrite drahocenný čas, ktorý trávite čistením varnej dosky.
- ✓ Vysoko kvalitné materiály a spracovanie - súvislé liatinové rošty.
- ✓ Biomethane ready – pripojte svoju plynovú varnú dosku na obnoviteľný biometánový plyn.
- ✓ Design horákov - obzvlášť plochý v porovnaní so štandardnými horákmi.

Druh spotrebiča: ..... Vario/Domino plynová varná doska s ovládaním
Druh spotrebiča: ..... Vario/Domino plynová varná doska s ovládaním
Konštrukcia: ..... zabudovateľné
Konštrukcia: ..... zabudovateľné
Zdroj energie: ..... plynový
Zdroj energie: ..... plynový
Počet varných zón, ktoré možno použiť súčasne: 2
Počet varných zón, ktoré možno použiť súčasne: 2
Požadovaná veľkosť otvoru na inštaláciu (v x š x h): ..... 45 x 270 x 490-500 mm
Požadovaná veľkosť otvoru na inštaláciu (v x š x h): ..... 45 x 270 x 490-500 mm
Šírka: ..... 302 mm
Šírka: ..... 302 mm
Rozmery spotrebiča: ..... 47x302x520 mm
Rozmery spotrebiča: ..... 47x302x520 mm
Rozmery zabaleného spotrebiča: ..... 190 x 380 x 580 mm
Rozmery zabaleného spotrebiča: ..... 190 x 380 x 580 mm
Hmotnosť netto: ..... 6.2 kg
Hmotnosť netto: ..... 6.2 kg
hmotnosť brutto: ..... 7.1 kg
hmotnosť brutto: ..... 7.1 kg
Ukazovateľ zvyškového tepla: ..... áno
Ukazovateľ zvyškového tepla: ..... áno
Umiestnenie ovládacieho panela: ..... vpredu
Umiestnenie ovládacieho panela: ..... vpredu
základný materiál povrchu: ..... sklokeramika
základný materiál povrchu: ..... sklokeramika
materiál povrchu: ..... čierna, alu, kefovaný
materiál povrchu: ..... čierna, alu, kefovaný
Farba rámu: ..... čierna
Farba rámu: ..... čierna
Dĺžka prívodného kábla: ..... 100.0 cm
Dĺžka prívodného kábla: ..... 100.0 cm
EAN: 4242003925669
EAN: 4242003925669
Celkový objem pripojeného plynu: ..... 4700 W
Celkový objem pripojeného plynu: ..... 4700 W
Istenie: ..... 3 A
Istenie: ..... 3 A
Nominálne napätie: ..... 220-240 V
Nominálne napätie: ..... 220-240 V
Frekvencia: ..... 50; 60 Hz
Frekvencia: ..... 50; 60 Hz

SIEMENS

4 242003 925669

SIEMENS

iQ700, Domino plynová varná doska, 30 cm, sklokeramika, čierna
ER3A6BB70

Design
- povrch: sklokeramika , čierna
- liatinové podložky pod hrnce s gumovými nožičkami
- design horákov - špeciálny plochý horák: elegantný dizajn horáka s menším počtom komponentov

Komfort
- stepFlame: presne nastaviť plameň v deviatich definovaných a opakovateľných úrovniach.
- liatinové podložky je možné umývať v umývačke riadu: vyčistiť bez námahy v umývačke riadu.
- mečovitý ovládací gombík: ľahko prístupné gombíky vpredu so silným úchopom pre ľahké otáčanie.
- integrované zapaľovanie v ovládacom gombíku: stačí stlačiť a otočiť gombíkom, aby sa zapálil plameň.

Horáky a napájanie
- 2 plynové horáky
- stred vpredu: normálny horák až 1.9 kW (v závislosti od typu plynu)
- stred vzadu: silný horák až 2.8 kW (v závislosti od typu plynu)

Bezpečnosť
- termoelektrická poistka zhasnutia plameňa: zabraňuje nežiaducemu prúdeniu plynu pri zhasnutí plameňa.
- ukazovateľ zostatkového tepla: označuje, ktoré časti horáka a rošty sú ešte horúce.

Inštalácia
- použiteľné pre: Liquid gas 50 mbar
- Liquid gas G30 37 mbar (PL) Liquid gas G30,31 28-30/37mbar Nat gas L/LL G25/20mbar(DE) Natural gas H 25 mbar (HU) Natural gas L 25 mbar (NL) NG H/E 20mbar, E+ 20/25mbar
- prednastavené na zemný plyn (20 mbar)
- trysky na propan-butan (28-30/37mbar) súčasťou dodávky: Trysky pre všetky ostatné typy plynov je možné objednať prostredníctvom zákazníckeho servisu. V prípade výmeny dýzy kontaktujte zákaznícky servis.
- rozmery spotrebiča (V x Š x H): 47 x 302 x 520 mm
- rozmery pre vstavanie (V x Š x H): 45 x 270 x 490 - 502 mm
- min. hrúbka pracovnej dosky: 30 mm
- napájací kábel: 1 m
- celkový objem pripojeného plynu: 4.7 kW

SIEMENS

iQ700, Domino plynová varná doska, 30 cm, sklokeramika, čierna
ER3A6BB70

Rozmery v mm

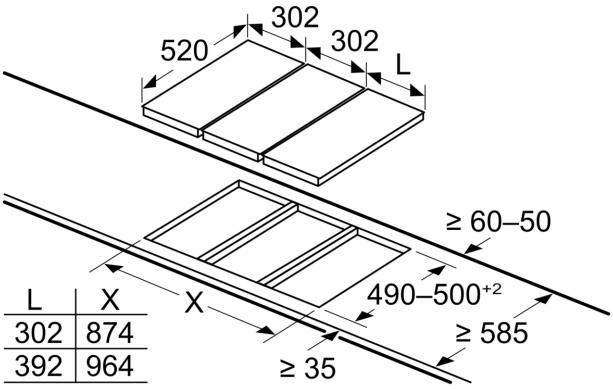

L	X
302	874
392	964

Ak sú dva alebo viac prvkov inštalované tesne vedľa seba, je potrebná jedna alebo viac inštalačných súprav (2 prvky – 1 inštalačná súprava, 3 prvky – inštalačné súpravy atď.)

Rozmery v mm

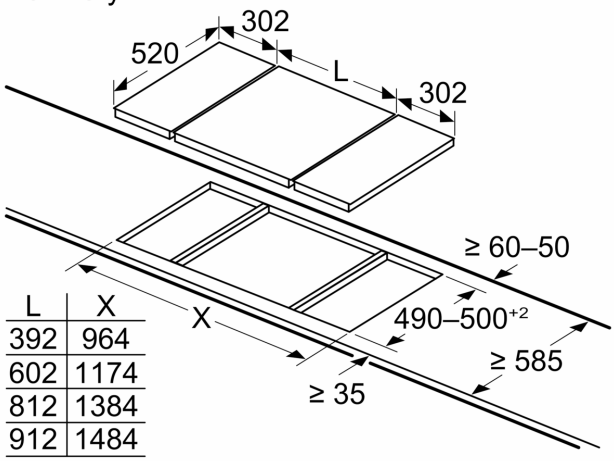

L	X
392	964
602	1174
812	1384
912	1484

Pri inštalácii dvoch jednotiek Domino hneď vedľa varného panela sú potrebné dve montážne súpravy (HZ394301)

Rozmery v mm

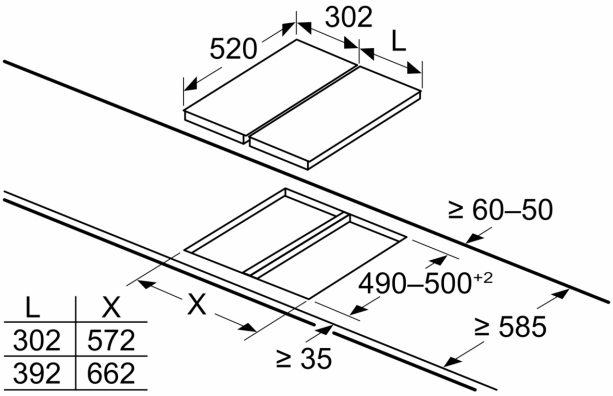

L	X
302	572
392	662

Ak sú dva alebo viac prvkov inštalované tesne vedľa seba, je potrebná jedna alebo viac inštalačných súprav (2 prvky – 1 inštalačná súprava, 3 prvky – inštalačné súpravy atď.)

Rozmery v mm
Montážna súprava (HZ394301) pre Domino

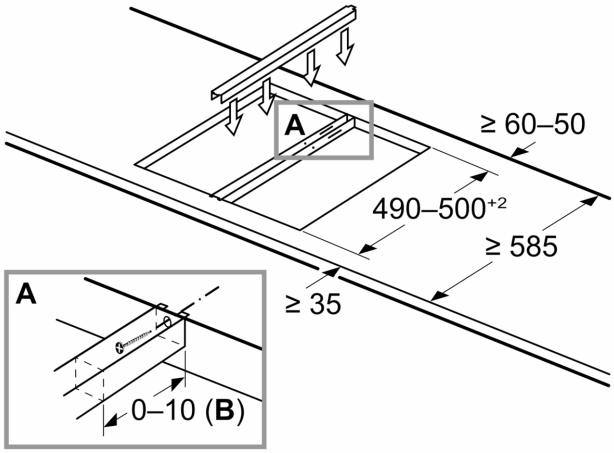

B: V závislosti od hĺbky výrezu

SIEMENS

Rozmery v mm

Obrázok tabuľky možností kombinácie Domino s príslušnými zariadeniami a rozmermi výrezov

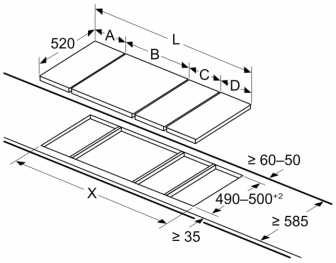

Ak sú dva alebo viac prvkov inštalované tesne vedľa seba, je potrebná jedna alebo viac inštalačných súprav (2 prvky – 1 inštalačná súprava, 3 prvky – inštalačné súpravy atď.)

Rozmer výrezu (X) v závislosti od kombinácie (pozrite tabuľku kombinácií)

rozmery v mm

Možnosti kombinácie prvkov Domino s vhodnými rozmermi spotrebičov a výrezov

Typ šírky:	30	40	60	70	80	90
Šírka spotrebiča:	302	392	602	710	812	912

	A	B	C	D	L	X
2x30	302	302	-	-	604	**572**
1x30, 1x40	302	392	-	-	694	**662**
1x30, 1x60	302	602	-	-	904	**872**
1x30, 1x70*	302	710	-	-	1012	**980**
1x30, 1x80	302	812	-	-	1114	**1082**
1x30, 1x90	302	912	-	-	1214	**1182**
2x40	392	392	-	-	784	**752**
1x40, 1x60	392	602	-	-	994	**962**
1x40, 1x70*	392	710	-	-	1102	**1070**
1x40, 1x80	392	812	-	-	1204	**1172**
1x40, 1x90	392	912	-	-	1304	**1272**
3x30	302	302	302	-	906	**874**
2x30, 1x40	302	302	392	-	996	**964**
2x30, 1x60	302	302	602	-	1206	**1174**
2x30, 1x70*	302	302	710	-	1314	**1282**
2x30, 1x80	302	302	812	-	1416	**1384**
2x30, 1x90	302	302	912	-	1516	**1484**
1x30, 2x40	302	392	392	-	1086	**1054**
1x30, 1x40, 1x60	302	392	602	-	1296	**1264**
1x30, 1x40, 1x70*	302	392	710	-	1404	**1372**
1x30, 1x40, 1x80	302	392	812	-	1506	**1474**
1x30, 1x40, 1x90	302	392	912	-	1606	**1574**
3x40	392	392	392	-	1176	**1144**
2x40, 1x60	392	392	602	-	1386	**1354**
4x30	302	302	302	302	1208	**1176**
3x30, 1x40	302	302	302	392	1298	**1266**
2x30, 2x40	302	302	392	392	1388	**1356**
1x30, 3x40	302	392	392	392	1478	**1446**
1x30, 1x75	302	750	-	-	1052	**1016**
1x40, 1x75	392	750	-	-	1142	**1106**
2x30, 1x75	302	302	750	-	1354	**1318**
1x30, 1x40, 1x75	302	392	750	-	1444	**1408**

* Nedá sa použiť so_70 cm indukčným panelom

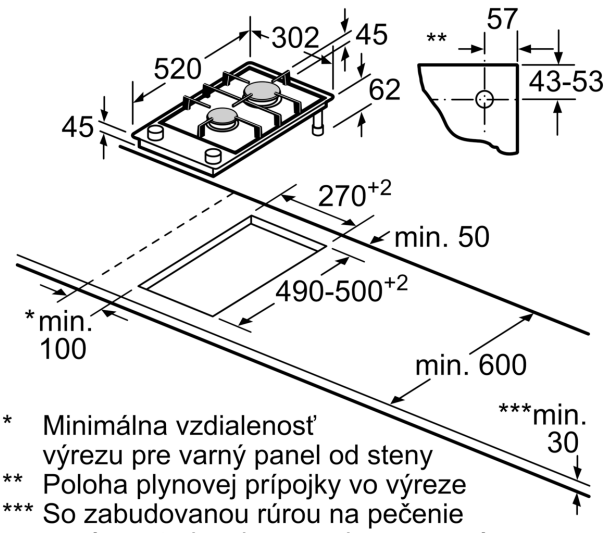

* Minimálna vzdialenosť výrezu pre varný panel od steny

** Poloha plynovej prípojky vo výreze

*** So zabudovanou rúrou na pečenie v príp. potreby viac; pozri rozmerové požiadavky na rúru na pečenie

rozmery v mm