SIEMENS

iQ500, Zabudovateľná mraznička, 71.2 x 55.8 cm, ploché panty GI11VADE0

KF10ZAX0 :
KU20ZSX0 Dekoračné dvere

Zabudovateľná mraznička s 3 praktickými transparentnými mraziacimi priehradkami a superMrazenie pre rýchlejšie zamrazovanie.

- ✓ Minimálna tvorba ľadu a rýchlejšie odmrazovanie vďaka lowFrost.
- ✓ softClose: vždy správne zatvorené dvere chladničky.
- ✓ 3 transparentné mraziace priehradky pre veľa miesta a optimálny prehľad.
- ✓ Systém softClose: dvere sa automaticky a jemne zatvoria od uhla otvorenia do 20°.

Trieda energetickej účinnosti: .....E
Priemerná ročná spotreba energie v kilowatthodinách za rok (kWh/a): ..... 167 kWh/ročne
Súčet objemu mraziacich oddielov: .....72 l
Emisia hluku šíreného vzduchom: ..... 36 dB(A) re 1pW
Trieda emisií hluku šíreného vzduchom: C
Teplomer - mraziaci priestor: .....žiadny
osvetlenie: .....Nie
Produktová kategória: ..... mraznička
Konštrukcia: .....zabudovateľné
Možnosti panelu dverí: ...dekoračný rám nie je možné objednať ako zvláštne príslušenstvo
Automatické odmrazovanie: .....žiadny
Výška: .....712 mm
Šírka: ..... 558 mm
Hĺbka: .....545 mm
Rozmery zabaleného spotrebiča: ..... 790 x 620 x 640 mm
Hmotnosť netto: ..... 35.6 kg
hmotnosť brutto: ..... 38.0 kg
Príkon: .....90 W
Istenie: ..... 10 A
Frekvencia: ..... 50 Hz
Dĺžka prívodného kábla: ..... 230.0 cm
Záves dverí: .....vpravo, voliteľný
rozmrazovanie: .....manuálne
Varovný signál v prípade poruchy: .....vizuálny a akustický
Zámok dverí: ..... Nie
Počet zásuviek/košov (ks): 3
Počet priehradiek v mrazničke s klapkou (ks): 0
EAN: 4242003840108
Značka: .....Siemens
názov produktu/predajné označenie: GI11VADE0
Produktová kategória: ..... mraznička

4 242003 840108

SIEMENS

iQ500, Zabudovateľná mraznička, 71.2 x 55.8 cm, ploché panty GI11VADE0

Výkon a spotreba
- trieda spotreby energie: E
- čistý celkový objem: 72 l
- ročná spotreba energie: 167 kWh
- klimatická trieda: SN-T
- hlučnosť: 36, trieda hlučnosti: C
- doba skladovania pri poruche: 13 h hod.
- Na základe výsledkov normalizovanej skúšky trvajúcej 24h. Skutočná spotreba energie závisí na spôsobe použitia a umiestnenia spotrebiča.

Design
- ploché pánty
- integrovateľné, ploché pánty
- systém softClosing (jemné dovieranie dverí)

Komfort a bezpečnosť
- lowFrost - systém zabraňuje tvorbe námrazy a uľahčuje proces odmrazovania
- elektronická regulácia teploty - LED ukazovatele
- akustický varovný signál, varovný signál pri náraste teploty
- FreshSense- zaručí konštantnú teplotu vďaka inteligentnej senzorovej technológii

Mraziaci priestor
- čistý objem mraziacej časti: 72 l
- mraziaca kapacita 24h : 4.4 kg
- funkcia superFreezing
- 3 x transparentná mraziaca priehradka

Technické informácie
- záves dverí vpravo, voliteľný
- príkon: 90 W
- napätie: 220 - 240 V

Rozmery
- rozmery prístroja (V x Š x H) : 71.2 cm x 55.8 cm x 54.5 cm
- rozmery niky (V x Š x H): 72.0 cm x 56.0 cm x 55.0 cm

Príslušenstvo
- miska na ľadové kocky

Zvláštne príslušenstvo
- KF10ZAX0, KU20ZSX0

Životné prostredie a bezpečnosť

Inštalácia / Montáž

Špecifikácie

Všeobecné informácie

SIEMENS

iQ500, Zabudovateľná mraznička, 71.2 x 55.8 cm, ploché panty
GI11VADE0

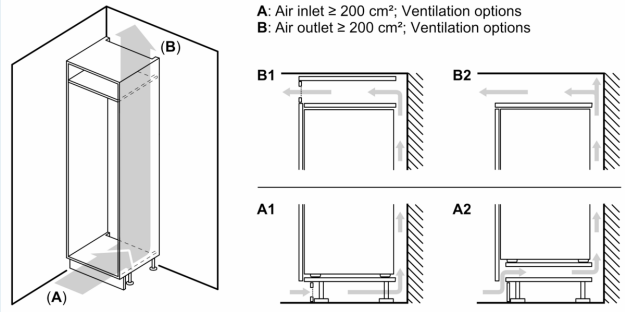

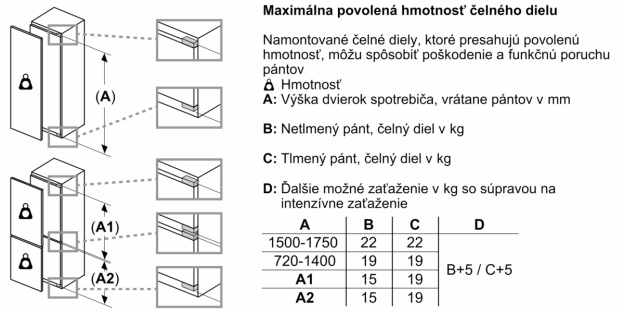

Maximálna povolená hmotnosť čelného dielu

Namontované čelné diely, ktoré presahujú povolenú hmotnosť, môžu spôsobiť poškodenie a funkčnú poruchu pántov

Hmotnosť

A: Výška dvierok spotrebiča, vrátane pántov v mm

B: Netlmený pánt, čelný diel v kg

C: Tlmený pánt, čelný diel v kg

D: Ďalšie možné zaťaženie v kg so súpravou na intenzívne zaťaženie

A	B	C	D
1500-1750	22	22	B+5 / C+5
720-1400	19	19	
A1	15	19	
A2	15	19	

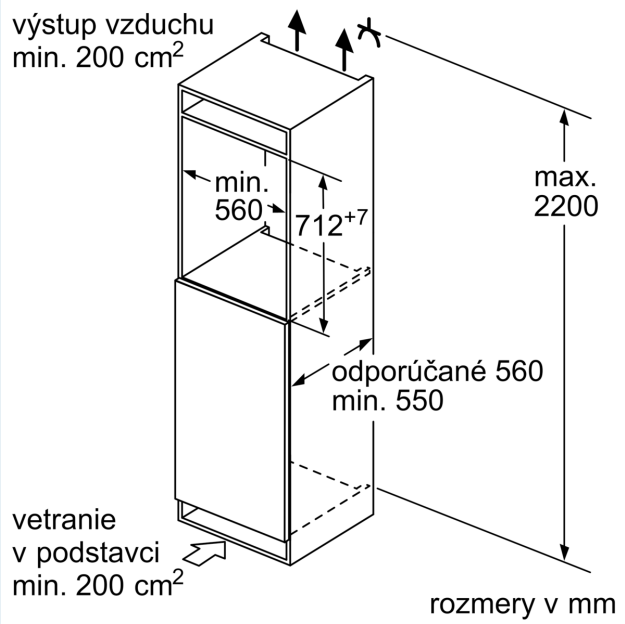

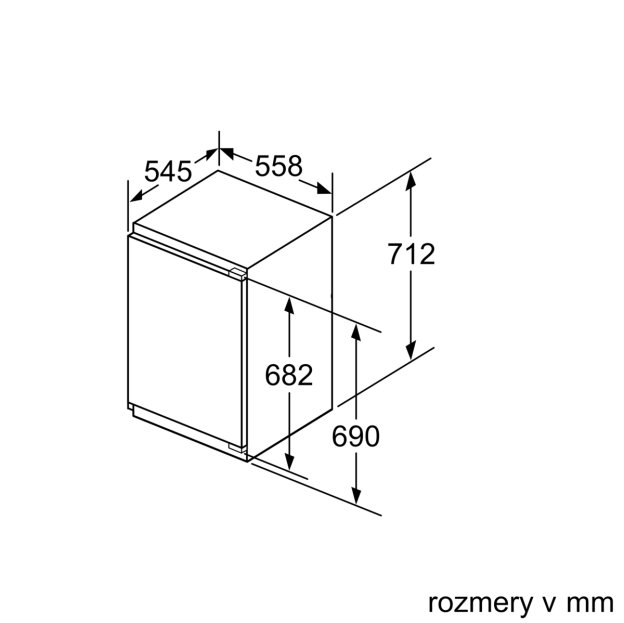

SIEMENS

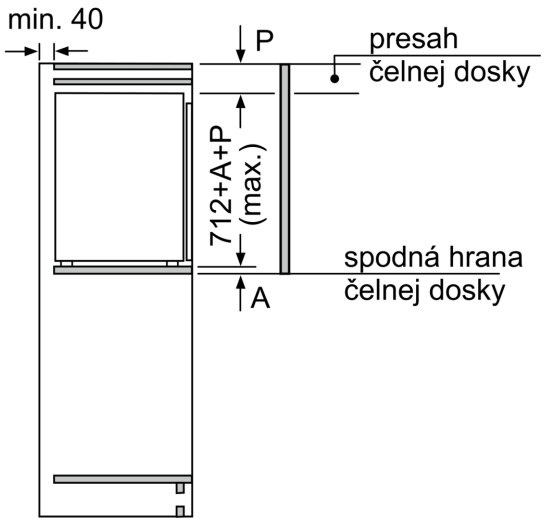

rozmery v mm

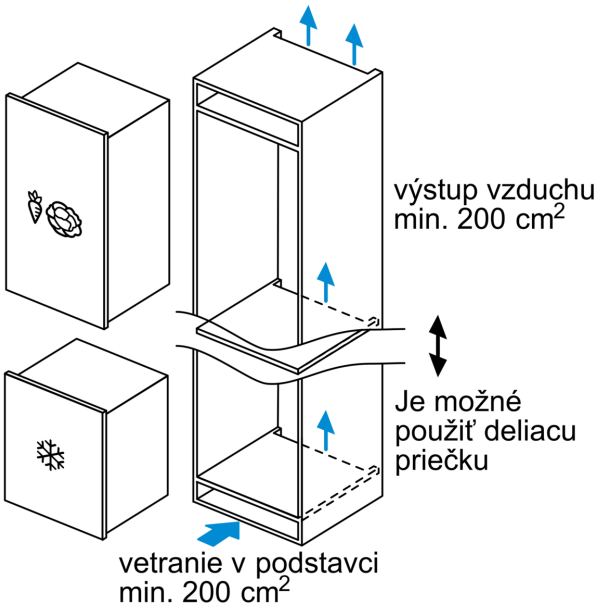

rozmery v_mm
Odporúčané rozmery medzier pre plochý záves

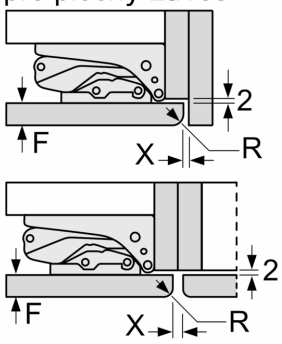

F	R	X
16-19	0-3	2,5
20	0-1	3
	2-3	2,5
21	0-1	3
	2-3	2,5
22	0	4
	1	3,5
	2-3	3

Rozmery medzier odporúčané v tabuľke je potrebné dodržiavať, aby bolo zaručené bezproblémové otváranie dverí zariadenia a nedochádzalo k poškodeniu kuchynského nábytku.