Séria 6, Voľne stojaca mraznička, 161 x 70 cm, biela
GSN51AWDV

A↑G D

No Frost | Big Box | VarioInverter

NoFrost mraznička s technológiou FreshSense: obzvlášť úsporná - chráni zamrazené potraviny vďaka konštantnej teplote mrazenia.

- **No Frost**: už nikdy nebudete musieť odmrazovať mrazničku.
- **IceTwister**: pre jednoduchú výrobu akéhokoľvek množstva ľadových kociek.
- **Vario Zone**: viac flexibility vďaka variabilne umiestniteľným skleneným poličkám a priehradkám v mraziacom priestore.
- **Priehradka Big Box**: na praktické uloženie nádob na skladovanie potravín alebo veľkých mrazených potravín.
- **Vario Inverter sa prispôsobuje zmenám teplôt vo vnútri a mimo chladničky a obsahu v chladničke tak poskytuje optimálny výkon* aj pri kolísaní napätia.**

Trieda energetickej účinnosti: ..... D
Priemerná ročná spotreba energie v kilowatthodinách za rok (kWh/a): ..... 201 kWh/ročne
Súčet objemu mraziacich oddielov: ..... 290 l
Emisia hluku šíreného vzduchom: ..... 38 dB(A) re 1pW
Trieda emisií hluku šíreného vzduchom: C
Teplomer - mraziaci priestor: ..... digitálny
osvetlenie: ..... Áno
Produktová kategória: ..... mraznička
Konštrukcia: ..... voľne stojace
Možnosti panelu dverí: ..... dekoračný rám nie je možné objednať ako zvláštne príslušenstvo
Automatické odmrazovanie: ..... chladnička i mraznička
Výška: ..... 1610 mm
Šírka: ..... 700 mm
Hĺbka: ..... 780 mm
Rozmery zabaleného spotrebiča: ..... 1680 x 760 x 880 mm
Hmotnosť netto: ..... 79.1 kg
hmotnosť brutto: ..... 86.8 kg
Príkon: ..... 120 W
Istenie: ..... 10 A
Frekvencia: ..... 50 Hz
Dĺžka prívodného kábla: ..... 230.0 cm
Záves dverí: ..... vpravo, voliteľný
Farba / materiál spotrebiča: ..... biela
rozmrazovanie: ..... automatické
Varovný signál v prípade poruchy: ..... vizuálny a akustický
Zámok dverí: ..... Nie
Počet zásuviek/košov (ks): 5
Počet priehradiek v mrazničke s klapkou (ks): 1
EAN: 4242005186853
Značka: ..... Bosch
názov produktu/predajné označenie: GSN51AWDV
Produktová kategória: ..... mraznička

---

4 242005 186853

Séria 6, Voľne stojaca mraznička, 161 x 70 cm, biela
GSN51AWDV

NoFrost mraznička s technológiou FreshSense: obzvlášť úsporná - chráni zamrazené potraviny vďaka konštantnej teplote mrazenia.

Výkon a spotreba

Design
- farba dverí: farba: biela, farba bočných strán: biela
- vertikálne madlo
- LED-osvetlenie

Komfort a bezpečnosť
- No Frost
- elektronická regulácia teploty - digitálny ukazovateľ
- optický a akustický varovný signál pri zvýšenej teplote ve vnútornom priestore chladničky
- bezpečnostný varovný systém s memory funkciou - akustické upozornenie pri nedovretých dverách, ukazovateľ výpadku prúdu
- FreshSense- zaručí konštantnú teplotu vďaka inteligentnej senzorovej technológii
- super mrazenie: manuálna / automatická aktivácia

Mraziaci priestor
- Multi Airflow systém
- odnímateľný twist ice box
- VarioZone - vyberateľné odkladacie plochy v mraziacom priestore pre väčšiu variabilitu skladovania potravín
- 5 x transparentný mraziaci box, z toho 1 Big Box

Rozmery
- rozmery prístroja (V x Š x H) : 161.0 cm x 70.0 cm x 78.0 cm

Technické informácie
- záves dverí vpravo, voliteľný
- výškovo nastaviteľné nožičky vpredu
- Plný prístup ku všetkým priehradkám a to i v prípade, že je spotrebiča umiestnený priamo pri bočnej stene alebo nábytku.
- príkon: 120 W
- napätie: 220 - 240 V

Príslušenstvo
- 2 x chladicí akumulátory, miska na led

Špecifikácie
- Na základe výsledkov normalizovanej skúšky trvajúcej 24h. Skutočná spotreba energie závisí na spôsobe použitia a umiestnenia spotrebiča.
- Deklarovanú spotrebu energie je možné dosiahnuť pokiaľ sú použité vymedzovacie úchytky. Spotrebič bez úchytiek je plne funkčný, ale má o niečo vyššiu spotrebu elektrickej energie. Hĺbka spotrebiča s úchytkami je väčšia asi o 3,5cm.

Zvláštne príslušenstvo

Životné prostredie a bezpečnosť

Všeobecné informácie

Inštalácia / Montáž
- trieda spotreby energie: D
- čistý celkový objem: 290 l
- čistý objem chladiacej časti: 0 l
- čistý objem mraziacej časti: 290 l
- mraziaca kapacita 24h : 19.4 kg
- ročná spotreba energie: 201 kWh
- klimatická trieda: SN-T
- funkcia super mrazenie
- hlučnosť: 38, trieda hlučnosti: C
- doba skladovania pri poruche: 14 h hod.

Séria 6, Voľne stojaca mraznička, 161 x 70 cm, biela
GSN51AWDV

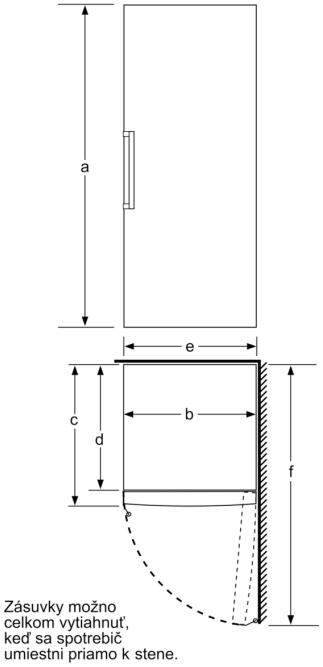

	a	b	c	d	e	f
KSW36, GSD36	187	60	65	58	60	119,5
KSV36, KSF36, GSN36, GSV36	186					
KSV33, GSN33, GSV33	176					
KSV29, GSN29, GSV29	161					
GSV24	146					
GSN51	161	70	78	70	70	142
GSN54	176					
GSN58	191					

a výška
b šírka
c hĺbka pri zavretých dvierkach bez úchytu a bez dištančného dielu
d hĺbka skrinky bez dištančného dielu
e šírka pri otvorených dvierkach bez úchytu
f hĺbka pri otvorených dvierkach bez úchytu a bez dištančného dielu

rozmery v cm