SIEMENS

# iQ300, Zabudovateľná chladnička s mrazničkou dole, 193.5 x 70.8 cm, ploché panty KB96NVFE0

KSZGGM00 :

**Zabudovateľná chladnička s mrazničkou má o 45 % väčší objem a zásuvku hyperFresh pre ideálne podmienky skladovania potravín s kapacitou XXL určenou na hromadné nákupy.**

- ✓ hyperFresh <0 °C>: viac priestoru pre ovocie a zeleninu. Chladné prostredie pre ryby a mäso.
- ✓ Extra odolné bezpečnostné sklo s jednoduchou údržbou: poličky z bezpečnostného skla.
- ✓ hyperFresh: extra veľká zásuvka na ovocie a zeleninu.
- ✓ bottleRack: skladujte svoje fľaše bezpečne a majte ich vždy poruke.

Trieda energetickej účinnosti: ....E
Priemerná ročná spotreba energie v kilowatthodinách za rok (kWh/a): .... 256 kWh/ročne
Súčet objemu mraziacich oddielov: ....98 l
Súčet objemu chladiacich oddielov: ....285 l
Emisia hluku šíreného vzduchom: .... 34 dB(A) re 1pW
Trieda emisií hluku šíreného vzduchom: ....B
Konštrukcia: ....zabudovateľné
Možnosti panelu dverí: ...dekoračný rám nie je možné objednať ako zvláštne príslušenstvo
výška: ....1935 mm
Šírka: ....708 mm
Hĺbka: ....548 mm
Požadovaná veľkosť otvoru na inštaláciu (v x š x h): ....1940 x 710 x 560 mm
Hmotnosť netto: .... 68.8 kg
Istenie: .... 10 A
Záves dverí: ....vpravo, voliteľný
Nominálne napätie: .... 220-240 V
Frekvencia: .... 50 Hz
Dĺžka prívodného kábla: .... 230.0 cm
počet kompresorov: ....1
počet nezávislých chladiacich okruhov: .... 2
vnútorný ventilátor – mraziaca časť: .... Nie
voliteľný záves dverí: .... Áno
Počet výškovo nastaviteľných odkladacích plôch v chladiacej časti (ks): ....4
priehradky na fľaše: ....Áno
Automatické odmrazovanie: ....mraznička
Spôsob montáže: ....N/A

4 242003 930328

SIEMENS

# iQ300, Zabudovateľná chladnička s mrazničkou dole, 193.5 x 70.8 cm, ploché panty KB96NVFE0

**Výkon a spotreba**
- trieda spotreby energie: E
- čistý celkový objem: 383 l
- ročná spotreba energie: 256 kWh
- hlučnosť: 34, trieda hlučnosti: B

**Design**
- LED osvetlenie so SoftStart v chladiacej časti
- A33

**Komfort a bezpečnosť**
- noFrost
- funkcia superFreezing
- Home Connect vzdialená diagnostika, vzdialená kontrola a ovládanie, Software Update Appliance
- Twin elektronická regulácia teploty - LED ukazovatele
- 2 okruhy chladenia
- funkcie superCooling
- akustický varovný signál pre chladničku aj mrazničku, akustický varovný signál pri otvorených dverách chladničky, optický a akustický varovný signál pri zvýšenej teplote v mraziacej časti
- automatické odmrazovanie v chladiacej časti

**Chladiaci priestor**
- čistý objem chladiacej časti: 285 l
- 1 veľké odkladacie priehradky vo dverách, 3 malé odkladacie priehradky vo dverách
- 1x priehradka na maslo/syry
- držiak na fľaše

**Freshness system**
- 1x zásuvka hyperFresh s reguláciou vlhkosti - udrží ovocie a zeleninu dlhšie čerstvé
- 1x zásuvka hyperFresh <0 °C> uchováva mäso a ryby dlhšie čerstvé

**Mraziaci priestor**
- čistý objem mraziacej časti: 98 l
- mraziaca kapacita 24h : 9.5 kg
- doba skladovania pri poruche: 13 h hod.
- 3 x transparentná mraziaca priehradka

**Rozmery**
- rozmery prístroja (V x Š x H) : 193.5 cm x 70.8 cm x 54.8 cm
- rozmery niky (V x Š x H): 194.0 cm x 71.0 cm x 56.0 cm

**Technické informácie**
- záves dverí vpravo, voliteľný
- výškovo nastaviteľné nožičky vpredu
- dĺžka prívodného kábla: 230 cm
- klimatická trieda: SN-ST
- napätie: 220 - 240 V

**Príslušenstvo**
- zásobník na vajíčka
- miska na ľad

**Špecifikácie**
- Na základe výsledkov normalizovanej skúšky trvajúcej 24h. Skutočná spotreba energie závisí na spôsobe použitia a umiestnenia spotrebiča.

**Životné prostredie a bezpečnosť**

**Inštalácia / Montáž**

**Všeobecné informácie**
- bez osvětlení mrazího prostoru
- zosilnené závesy
- 5 x odkladacia plocha z bezpečnostného skla, z toho 4 x výškovo nastaviteľná

SIEMENS

# iQ300, Zabudovateľná chladnička s mrazničkou dole, 193.5 x 70.8 cm, ploché panty
# KB96NVFE0

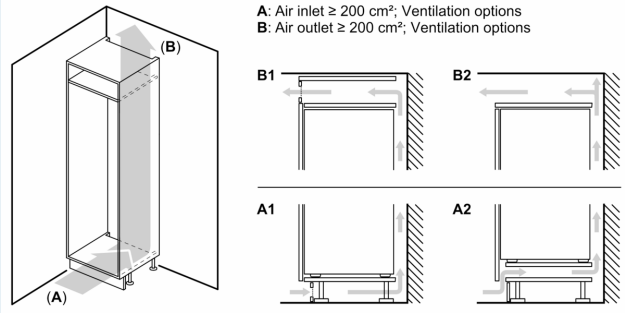


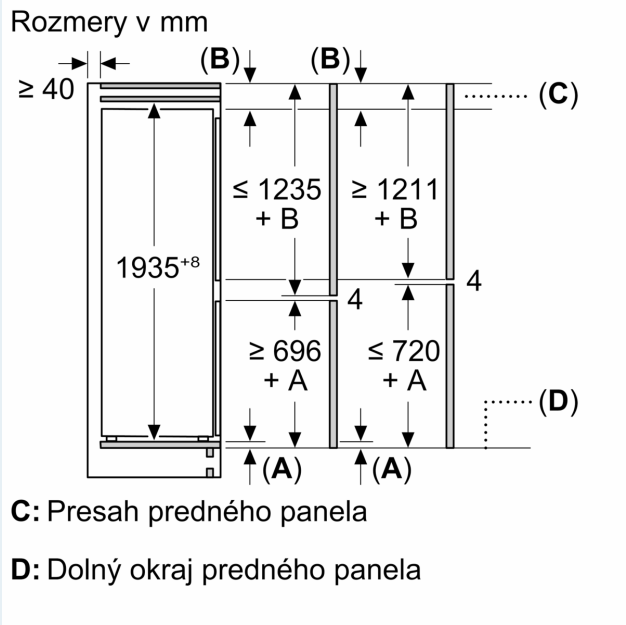


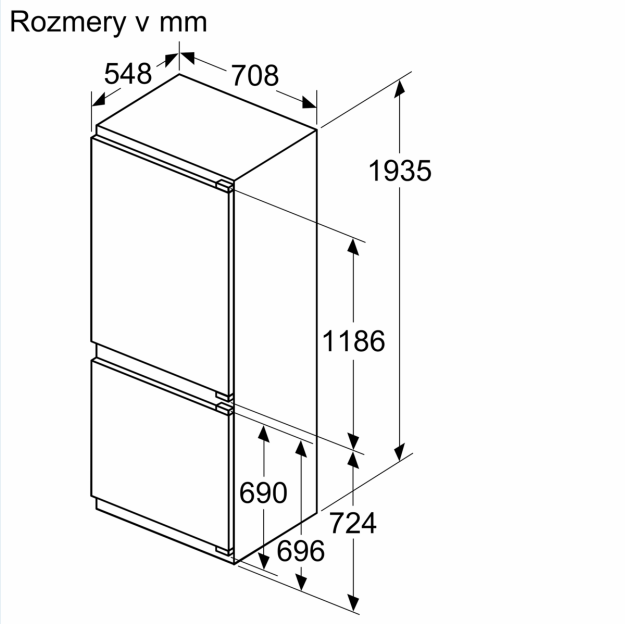


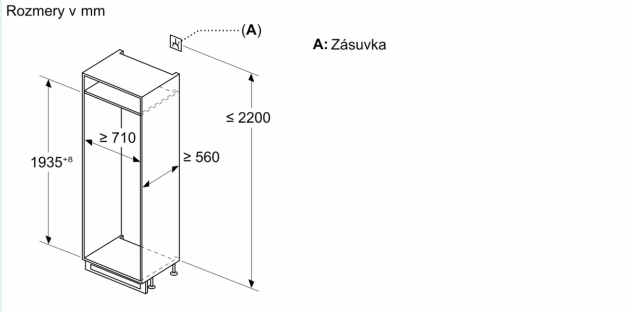

SIEMENS

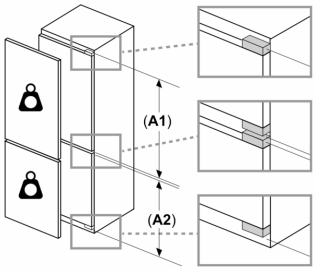


**Maximálna povolená hmotnosť čelného dielu**

Namontované čelné diely, ktoré presahujú povolenú hmotnosť, môžu spôsobiť poškodenie a funkčnú poruchu pántov

Hmotnosť

| | |
|---|---|
| **A1** | 20 kg |
| **A2** | 19 kg |

rozmery v_mm
Odporúčané rozmery medzier
pre plochý záves

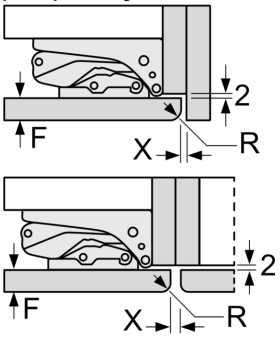


| F | R | X |
|---|---|---|
| 16-19 | 0-3 | 2,5 |
| 20 | 0-1 | 3 |
| | 2-3 | 2,5 |
| 21 | 0-1 | 3 |
| | 2-3 | 2,5 |
| 22 | 0 | 4 |
| | 1 | 3,5 |
| | 2-3 | 3 |

Rozmery medzier odporúčané v tabuľke je potrebné dodržiavať, aby bolo zaručené bezproblémové otváranie dverí zariadenia a nedochádzalo k poškodeniu kuchynského nábytku.