Séria 6, Zabudovateľná chladnička s mrazničkou dole, 193.5 x 70.8 cm, ploché panty
KBN96ADD0

KSZGGM00 :

Zabudovateľná chladnička s mrazničkou s XXL kapacitou a funkciou VitaFresh: veľké zvýšenie kapacity chladničky a ideálne podmienky na skladovanie všetkých vašich potravín.

- **Zabudovateľná chladnička XXL**: získajte o 45 % viac objemu. Extra široká a extra vysoká pre bezproblémové skladovanie.
- **VitaFresh XXL <0 °C> udržuje potraviny dlhšie čerstvé v mimoriadne veľkých priehradkách s reguláciou vlhkosti.**
- **Made in Germany: vysoké štandardy kvality a dôkladné testovanie pre maximálnu spokojnosť.**
- **Inteligentná invertorová technológia zaisťuje stabilnú reguláciu teploty a efektívny výkon.**
- **Dva chladiace okruhy: dokonalejšie a rýchlejšie chladenie.**

Trieda energetickej účinnosti: .....D
Priemerná ročná spotreba energie v kilowatthodinách za rok (kWh/a): .....204 kWh/ročne
Súčet objemu mraziacich oddielov: .....98 l
Súčet objemu chladiacich oddielov: .....284 l
Emisia hluku šíreného vzduchom: .....33 dB(A) re 1pW
Trieda emisií hluku šíreného vzduchom: ..... B
Konštrukcia: ..... zabudovateľné
Možnosti panelu dverí: ..... dekoračný rám nie je možné objednať ako zvláštne príslušenstvo
výška: ..... 1935 mm
Šírka: .....708 mm
Hĺbka: .....548 mm
Požadovaná veľkosť otvoru na inštaláciu (v x š x h): 1940 x 710 x 560 mm
Hmotnosť netto: .....72.8 kg
Istenie: .....10 A
Záves dverí: ..... vpravo, voliteľný
Napätie: .....220-240 V
Frekvencia: .....50 Hz
Dĺžka prívodného kábla: ..... 230.0 cm
počet kompresorov: 1
počet nezávislých chladiacich okruhov: 2
vnútorný ventilátor – mraziaca časť: ..... Áno
voliteľný záves dverí: .....Áno
Počet výškovo nastaviteľných odkladacích plôch v chladiacej časti (ks): 4
priehradky na fľaše: ..... Áno
Automatické odmrazovanie: ..... mraznička
Spôsob montáže: ..... N/A

4 242005 375158

Séria 6, Zabudovateľná chladnička s mrazničkou dole, 193.5 x 70.8 cm, ploché panty
KBN96ADD0

Zabudovateľná chladnička s mrazničkou s XXL kapacitou a funkciou VitaFresh: veľké zvýšenie kapacity chladničky a ideálne podmienky na skladovanie všetkých vašich potravín.

Výkon a spotreba
- trieda spotreby energie: D
- čistý celkový objem: 381 l
- ročná spotreba energie: 204 kWh
- hlučnosť: 33, trieda hlučnosti: B

Design
- A33
- LED osvetlenie so SoftStart v chladiacej časti

Komfort a bezpečnosť
- No Frost
- Home Connect vzdialená diagnostika, vzdialená kontrola a ovládanie, Software Update Appliance
- osvetlenie mrazničky
- elektronická regulácia teploty LED - oddelená pre chladenie a mrazenie
- 2 okruhy chladenia
- funkcia super mrazenie
- funkcie super chladenie
- akustický varovný signál pre chladničku aj mrazničku, akustický varovný signál pri otvorených dverách chladničky, optický a akustický varovný signál pri ponechaní otvorených dverí

Chladiaci priestor
- čistý objem chladiacej časti: 284 l
- 5 x odkladacia plocha z bezpečnostného skla, z toho 4 x výškovo nastaviteľná
- 1 x veľká priehradka vo dverách, 3 x polovičná priehradka vo dverách a 1 x uzatvárateľná priehradka vo dverách
- držiak na flaše
- automatické odmrazovanie

Freshness system
- 1x zásuvka VitaFresh s reguláciou vlhkosti - udrží ovocie a zeleninu dlhšie čerstvé a plné vitamínov
- 1x zásuvka VitaFresh <0 °C> uchováva mäso a ryby dlhšie čerstvé

Mraziaci priestor
- LED osvetlenie so Soft Start
- čistý objem mraziacej časti: 98 l
- mraziaca kapacita 24h : 10 kg
- doba skladovania pri poruche: 13 h hod.
- 3 x transparentná mraziaca priehradka

Rozmery
- rozmery prístroja (V x Š x H) : 193.5 cm x 70.8 cm x 54.8 cm
- rozmery niky (V x Š x H): 194.0 cm x 71.0 cm x 56.0 cm

Technické informácie
- záves dverí vpravo, voliteľný
- zosilnené závesy
- výškovo nastaviteľné nožičky vpredu
- dĺžka prívodného kábla: 230 cm
- klimatická trieda: SN-T
- napätie: 220 - 240 V

Príslušenstvo
- zásobník na vajíčka
- miska na ľad

Špecifikácie
- Na základe výsledkov normalizovanej skúšky trvajúcej 24h. Skutočná spotreba energie závisí na spôsobe použitia a umiestnenia spotrebiča.

Životné prostredie a bezpečnosť

Inštalácia / Montáž

Všeobecné informácie

Séria 6, Zabudovateľná chladnička s mrazničkou dole, 193.5 x 70.8 cm, ploché panty
KBN96ADD0

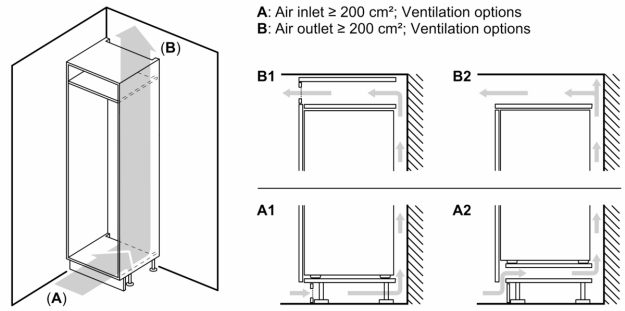

Rozmery v mm

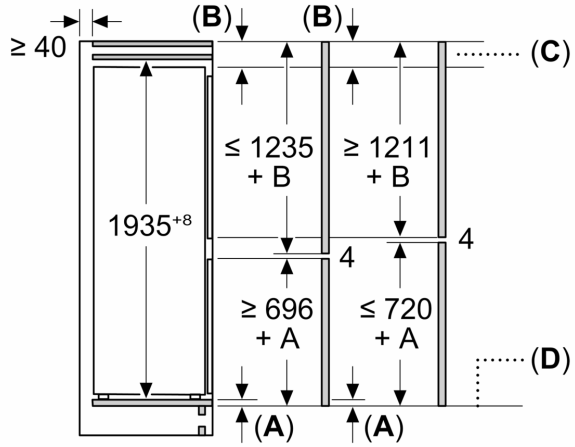

C: Presah predného panela

D: Dolný okraj predného panela

Rozmery v mm

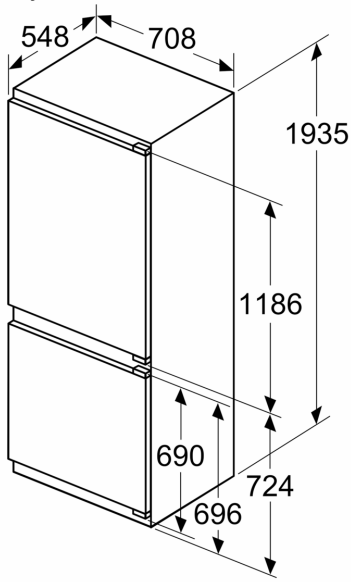

Rozmery v mm

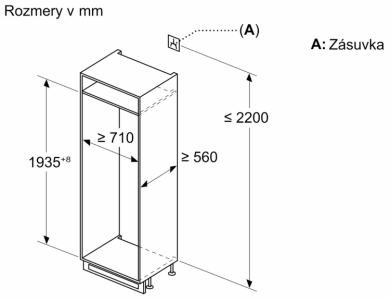

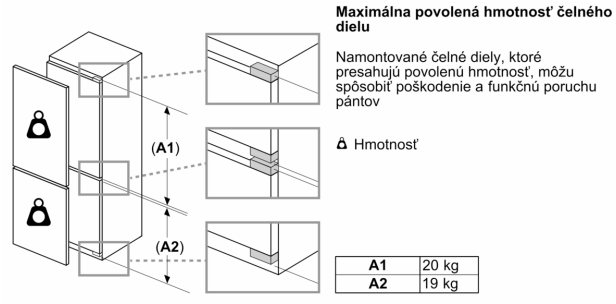

rozmery v_mm
Odporúčané rozmery medzier
pre plochý záves

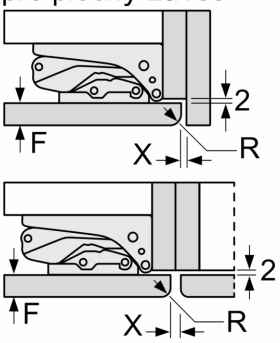

F	R	X
16-19	0-3	2,5
20	0-1	3
	2-3	2,5
21	0-1	3
	2-3	2,5
22	0	4
	1	3,5
	2-3	3

Rozmery medzier odporúčané v tabuľke je potrebné dodržiavať, aby bolo zaručené bezproblémové otváranie dverí zariadenia a nedochádzalo k poškodeniu kuchynského nábytku.