SIEMENS

iQ700, French Door chladnička s mrazákom dole, 183 x 90.5 cm, Čierna matná oceľ s úpravou proti odtlačkom prstov KF96DPXEA

A↑G E

Americká chladnička s mrazničkou: kde sa čerstvosť stretáva s inteligentným dizajnom. hyperFresh XXL <0 °C> predlžuje čerstvosť, vďaka technológii noFrost nie je potrebné odmrazovať. Doprajte si filtrovanú vodu a ľad stlačením jediného tlačidla.

- ✓ Výdajník ľadu a vody s pripojením k vodovodu: jednoduché osvieženie.
- ✓ Rýchly dávkovač ľadu a vody s pripojením na vodovodný rad: čerstvo filtrovaná voda a až 5 kg ľadu denne. Kedykoľvek.
- ✓ hyperFresh <0 °C>: viac priestoru pre ovocie a zeleninu. Chladné prostredie pre ryby a mäso.
- ✓ noFrost: už žiadne odmrazovanie!
- ✓ Plne osvetlená sklenená zadná stena so systémom multiAirflow: elegantné osvetlenie, rovnomerné chladenie.

Trieda energetickej účinnosti: ....E
Priemerná ročná spotreba energie v kilowatthodinách za rok (kWh/a): .... 327 kWh/ročne
Súčet objemu mraziacich oddielov: ....199 l
Súčet objemu chladiacich oddielov: ....375 l
Emisia hluku šíreného vzduchom: .... 39 dB(A) re 1pW
Trieda emisií hluku šíreného vzduchom: C
Konštrukcia: .... voľne stojace
Možnosti panelu dverí: ...dekoračný rám nie je možné objednať ako zvláštne príslušenstvo
výška: .... 1830 mm
Šírka: .... 905 mm
Hĺbka: ....731 mm
Hmotnosť netto: .... 140.5 kg
Istenie: .... 10 A
Záves dverí: ....vľavo + vpravo
Nominálne napätie: .... 220-240 V
Frekvencia: .... 50-60 Hz
Dĺžka prívodného kábla: .... 240.0 cm
počet kompresorov: 1
počet nezávislých chladiacich okruhov: 1
vnútorný ventilátor – mraziaca časť: .... Áno
voliteľný záves dverí: .... Nie
Počet výškovo nastaviteľných odkladacích plôch v chladiacej časti (ks): 4
priehradky na fľaše: ....Áno
Automatické odmrazovanie: ....chladnička i mraznička
Spôsob montáže: ....voľne stojaci

4 242003 931172

SIEMENS

iQ700, French Door chladnička s mrazákom dole, 183 x 90.5 cm, Čierna matná oceľ s úpravou proti odtlačkom prstov
KF96DPXEA

- noFrost, A17
- štandardné dvere, farba dverí: čierna matná oceľ s úpravou proti odtlačkom prstov, farba strán: matná šedá
- dvere: čierna matná oceľ s úpravou proti odtlačkom prstov

Výkon a spotreba
- trieda spotreby energie: E
- čistý celkový objem: 574 l
- ročná spotreba energie: 327 kWh
- hlučnosť: 39, trieda hlučnosti: C

Design
- farba dverí: čierna matná oceľ s úpravou proti odtlačkom prstov, farba bočných strán: matná šedá
- horizontálne a vertikálne integrované madlo
- LED osvetlenie

Komfort a bezpečnosť
- výdajník vody: priame pripojenie na vodu
- noFrost
- plne osvetlená sklenená zadná stena
- pripojenie Home Connect cez Wi-Fi
- Home Connect vzdialená diagnostika, vzdialená kontrola a ovládanie, Software Update Appliance
- možnosť uzamknutia
- nezávislá regulácia teploty v chladiacej a v mraziacej časti
- 7 segmentové elektronické ovládanie
- vnútorné vybavenie dekorované nerezovými doplnkami
- detská poistka, režim Šabat, možnost nastavení Eco modu, možnosť nastavenia funkcie Holiday
- automatické odmrazovanie v chladiacej časti
- akustický varovný signál při zvýšené teplotě ve vnitřním prostoru chladničky
- akustický varovný signál pre chladničku aj mrazničku, optický varovný signál pri otvorených dverách
- funkcie superCooling
- funkcia superFreezing

Ľad a voda
- osvetlený dávkovač vody a ľadu / drveného ľadu
- automatický výrobník ľadu
- vodný filter
- výdaj pitnej vody ľadová drvina výrobník ľadu
- výroba ľadu / 24 hod.: 5 kg

Chladiaci priestor
- čistý objem chladiacej časti: 375 l
- LED osvetlenie v chladiacej časti
- multiAirflow systém
- počet odkladacích plôch z bezpečnostného skla: 5, z toho 4 x výškovo nastaviteľná, 1 x dělitelná s možností umístit do parkovací polohy
- 1 veľké odkladacie priehradky vo dverách, 3 malé odkladacie priehradky vo dverách
- FlexShelf - variabilná polička pre skladovanie fliaš alebo drobných potravín
- priehradka na maslo / syry

Freshness system
- 1 priehradka hyperFresh ◄0°C► - ryby a mäso zostanú dlhšie čerstvé
- 1 priehradka hyperFresh s reguláciou vlhkosti na kolieskach - udržia ovocie a zeleninu dlhšie čerstvé

Mraziaci priestor
- čistý objem mraziacej časti: 199 l
- mraziaca kapacita 24h : 16 kg
- osvetlenie mrazničky
- LED-osvetlenie v mraziacej časti
- 6 x transparentná mraziaca priehradka
- funkcia superFreezing

Technické informácie
- 4 kolieska pre ľahšiu prepravu, 3 z nich výškovo nastaviteľné
- klimatická trieda: SN-T
- napätie: 220 - 240 V
- dĺžka prívodnej hadice na vodu:300 cm
- dĺžka prívodného kábla: 240 cm

Rozmery
- rozmery prístroja (V x Š x H) : 183.0 cm x 90.5 cm x 73.1 cm

Príslušenstvo
- zásobník na vajíčka

Zvláštne príslušenstvo

Špecifikácie
- Na základe výsledkov normalizovanej skúšky trvajúcej 24h. Skutočná spotreba energie závisí na spôsobe použitia a umiestnenia spotrebiča.

Životné prostredie a bezpečnosť

Inštalácia / Montáž

Všeobecné informácie

SIEMENS

iQ700, French Door chladnička s mrazákom dole, 183 x 90.5 cm, Čierna matná oceľ s úpravou proti odtlačkom prstov
KF96DPXEA

Rozmery v mm

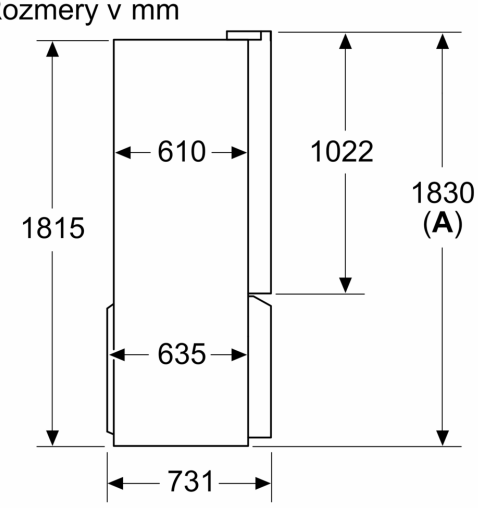

A: Predná časť je nastaviteľná v rozsahu 1830–1847 mm s plne predĺženými prednými vyrovnávacími nohami

Rozmery v mm

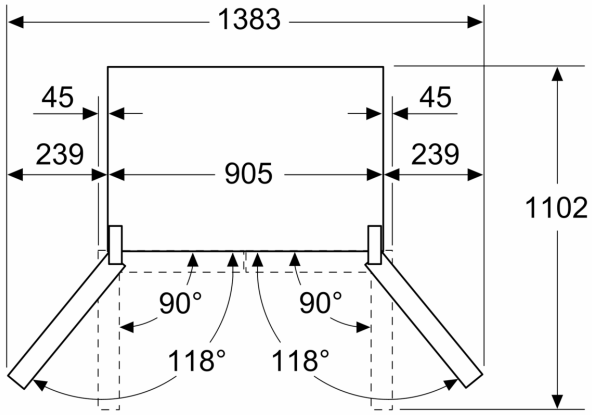

Rozmery v mm

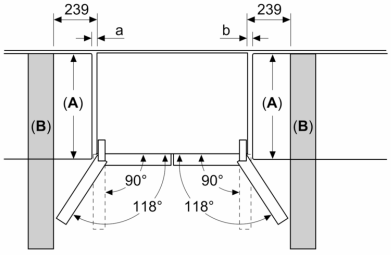

A	a	b
≤ 600	0	0
600 < A ≤ 650	45	45
650 < A ≤ 700	60	60
> 700	239	239

A: Hĺbka nábytku alebo pracovnej dosky

B: Stena
Zásuvky je možné vytiahnuť a vybrať pri otvorení dverí na 90°

Rozmery v mm

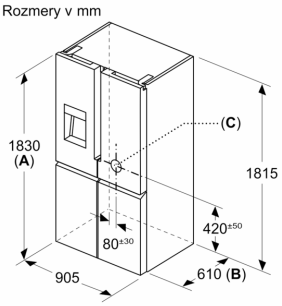

A: Predná časť je nastaviteľná v rozsahu 1830–1847 mm s plne predĺženými prednými vyrovnávacími nohami
B: Pridajte 25 mm pre pevné dištančné prvky v zadnej časti
C: Poloha vodovodnej prípojky