Séria 8, French Door chladnička s mrazákom dole, 183 x 90.5 cm, Matná oceľ s úpravou proti odtlačkom prstov KFF96PIEP

Multi Door kombinovaná chladnička s mrazničkou: vstúpte do XXL sveta čerstvosti s VitaFresh Pro 0 °C. Rozlúčte sa s odmrazovaním a privítajte nekonečné zásoby vody a ľadu, kedykoľvek ich budete potrebovať.

- **Výdajník vody a ľadu s priamym pripojením na vodovod**: voda a ľad na dosah ruky.
- **VitaFresh Pro**: udrží potraviny dlhšie čerstvé vďaka optimálnej regulácii vlhkosti a technológii +0 °C.
- **Kovová zadná stena so systémom multiAirflow**: zabezpečuje rovnomernú cirkuláciu chladného vzduchu pri konštantnej teplote.
- **Flexibilita pri regulácii teploty umožňuje individuálne nastavenie teploty v chladničke a mrazničke.**
- **Elektronická regulácia teploty: presná regulácia teploty v chladničke, aby potraviny zostali dlhšie čerstvé.**

Trieda energetickej účinnosti: ..... E
Priemerná ročná spotreba energie v kilowatthodinách za rok (kWh/a): .....333 kWh/ročne
Súčet objemu mraziacich oddielov: .....171 l
Súčet objemu chladiacich oddielov: .....402 l
Emisia hluku šíreného vzduchom: .....39 dB(A) re 1pW
Trieda emisií hluku šíreného vzduchom: C
Konštrukcia: ..... voľne stojace
Možnosti panelu dverí: ..... dekoračný rám nie je možné objednať ako zvláštne príslušenstvo
výška: ..... 1830 mm
Šírka: .....905 mm
Hĺbka: .....706 mm
Hmotnosť netto: .....153.6 kg
Istenie: .....10 A
Záves dverí: ..... ostatné
Napätie:.....220-240 V
Frekvencia: .....50-60 Hz
Dĺžka prívodného kábla: ..... 240.0 cm
počet kompresorov: 2
počet nezávislých chladiacich okruhov: 2
vnútorný ventilátor – mraziaca časť: ..... Áno
voliteľný záves dverí: .....Nie
Počet výškovo nastaviteľných odkladacích plôch v chladiacej časti (ks): 4
priehradky na fľaše: ..... Áno
Automatické odmrazovanie: .....chladnička i mraznička
Spôsob montáže: .....voľne stojaci

---

4 242005 265039

Séria 8, French Door chladnička s mrazákom dole, 183 x 90.5 cm, Matná oceľ s úpravou proti odtlačkom prstov
KFF96PIEP

Multi Door kombinovaná chladnička s mrazničkou: vstúpte do XXL sveta čerstvosti s VitaFresh Pro 0 °C. Rozlúčte sa s odmrazovaním a privítajte nekonečné zásoby vody a ľadu, kedykoľvek ich budete potrebovať.

Výkon a spotreba

- trieda spotreby energie: E
- čistý celkový objem: 573 l
- čistý objem chladiacej časti: 402 l
- čistý objem mraziacej časti: 171 l
- súčet objemu mraziacich priehradiek s 4 *: 171 l
- mraziaca kapacita 24h : 15 kg
- ročná spotreba energie: 333 kWh
- klimatická trieda: SN-T
- funkcia super mrazenie
- hlučnosť: 39, trieda hlučnosti: C

Design

- farba dverí: matná oceľ s úpravou proti odtlačkom prstov, farba bočných strán: kovový vzhľad
- štandardné dvere, farba dverí: matná oceľ s úpravou proti odtlačkom prstov, farba strán: kovový vzhľad
- LED osvetlenie v chladiacej časti
- antikoro zadná stena s Multi Airflow
- vnútorné vybavenie dekorované nerezovými doplnkami

Komfort a bezpečnosť

- No Frost
- Home Connect vzdialená diagnostika, vzdialená kontrola a ovládanie, Software Update Appliance
- 3 x 7 segmentový displej
- funkcie super chladenie
- automatické odmrazovanie
- možnosť nastavenia funkcie Holiday
- akustický varovný signál pre chladničku aj mrazničku, optický varovný signál pri otvorených dverách
- optický a akustický varovný signál pri náraste teploty

Chladiaci priestor

- Multi Airflow systém
- výdajník vody: priame pripojenie na vodu
- AirFreshFilter
- počet odkladacích plôch z bezpečnostného skla: 4, z toho 4 x výškovo nastaviteľná, 1 Flex Shelf - deliteľná a plne skladacia polica
- 2 veľké odkladacie priehradky vo dverách, 3 malé odkladacie priehradky vo dverách
- flexible bar
- priehradka na maslo/syr

Freshness system

- VitaFresh pro: udrží ovocie, zeleninu, ryby a mäso až trikrát dlhšie čerstvé

Mraziaci priestor

- 3 x transparentná mraziaca priehradka
- automatický výrobník ľadu
- LED-osvetlenie v mraziacej časti

Rozmery

- rozmery prístroja (V x Š x H) : 183.0 cm x 90.5 cm x 70.6 cm

Technické informácie

- 4 kolieska pre ľahšiu prepravu, 3 z nich výškovo nastaviteľné
- napätie: 220 - 240 V

Príslušenstvo

- vodný filter

Špecifikácie

- Na základe výsledkov normalizovanej skúšky trvajúcej 24h. Skutočná spotreba energie závisí na spôsobe použitia a umiestnenia spotrebiča.
- Deklarovanú spotrebu energie je možné dosiahnuť pokiaľ sú použité vymedzovacie úchytky. Spotrebič bez úchytiek je plne funkčný, ale má o niečo vyššiu spotrebu elektrickej energie. Hĺbka spotrebiča s úchytkami je väčšia asi o 3,5cm.
- optický a akustický varovný signál pri zvýšenej teplote ve vnútornom priestore chladničky
- 1 Flex Shelf - deliteľná a plne skladacia polica

Séria 8, French Door chladnička s mrazákom dole, 183 x 90.5 cm, Matná oceľ s úpravou proti odtlačkom prstov
KFF96PIEP

rozmery v mm

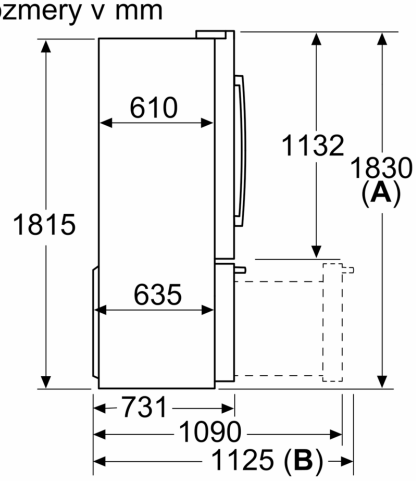

A: Predná časť je nastaviteľná od 1 830 do 1 847, s plne predĺženými prednými vyrovnávacími nohami
B: S rukoväťou

rozmery v mm

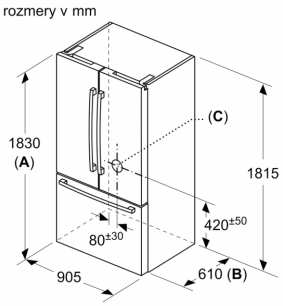

A: Predná časť je nastaviteľná od 1 830 do 1 847, s plne predĺženými prednými vyrovnávacími nohami
B: Pridajte 25 pre pevné dištančné prvky na zadnej časti
C: Poloha vodovodnej prípojky

Rozmery v mm

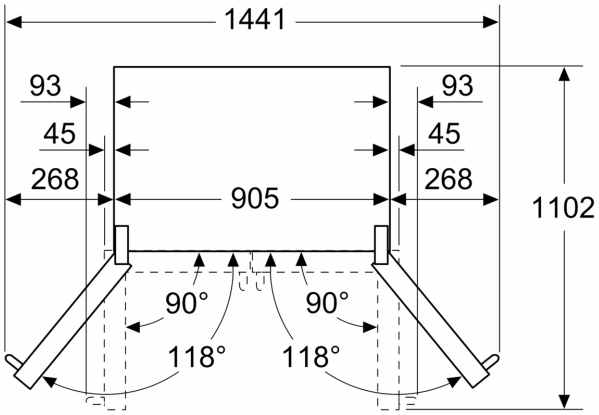

Rozmery v mm

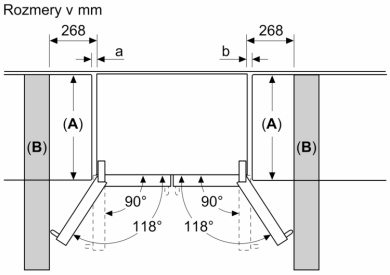

A	a	b
≤ 600	3	3
600 < A ≤ 650	45	45
650 < A ≤ 700	60	60
> 700	268	268

A: Hĺbka nábytku alebo pracovnej dosky

B: Stena
Zásuvky je možné vytiahnuť a vybrať pri otvorení dverí na 90°