## Séria 4, French Door chladnička s mrazákom dole, 183 x 90.5 cm, Čierna matná oceľ s úpravou proti odtlačkom prstov KFN96AXEA

## Americká chladnička s mrazničkou: vstúpte do XXL sveta čerstvosti s VitaFresh <0°C> XXL. Rozlúčte sa s odmrazovaním a užite si veľkorysý chladiaci priestor.

- **VitaFresh XXL <0 °C> udržuje potraviny dlhšie čerstvé v mimoriadne veľkých priehradkách s reguláciou vlhkosti.**
- **Kapacita XXL: dodatočný priestor pre vaše jedlo v prípade, že si potrebujete urobiť zásoby.**
- **Inteligentná invertorová technológia zaisťuje stabilnú reguláciu teploty a efektívny výkon.**
- **Kovová zadná stena so systémom multiAirflow: zabezpečuje rovnomernú cirkuláciu chladného vzduchu pri konštantnej teplote.**
- **Flexibilita pri regulácii teploty umožňuje individuálne nastavenie teploty v chladničke a mrazničke.**

---

Trieda energetickej účinnosti: ..... E
Priemerná ročná spotreba energie v kilowatthodinách za rok (kWh/a): .....333 kWh/ročne
Súčet objemu mraziacich oddielov: .....200 l
Súčet objemu chladiacich oddielov: .....405 l
Emisia hluku šíreného vzduchom: .....38 dB(A) re 1pW
Trieda emisií hluku šíreného vzduchom: ..... C
Konštrukcia: ..... voľne stojace
Možnosti panelu dverí: ..... dekoračný rám nie je možné objednať ako zvláštne príslušenstvo
výška: ..... 1830 mm
Šírka: .....905 mm
Hĺbka: ..... 731 mm
Hmotnosť netto: .....118.3 kg
Istenie: .....10 A
Záves dverí: .....vľavo + vpravo
Napätie:.....220-240 V
Frekvencia: .....50-60 Hz
Dĺžka prívodného kábla: ..... 240.0 cm
počet kompresorov: ..... 1
počet nezávislých chladiacich okruhov: ..... 1
vnútorný ventilátor – mraziaca časť: ..... Áno
voliteľný záves dverí: .....Nie
Počet výškovo nastaviteľných odkladacích plôch v chladiacej časti (ks): .....3
priehradky na fľaše: ..... Nie
Automatické odmrazovanie: .....chladnička i mraznička
Spôsob montáže: .....voľne stojaci

---

4 242005 343034

# Séria 4, French Door chladnička s mrazákom dole, 183 x 90.5 cm, Čierna matná oceľ s úpravou proti odtlačkom prstov KFN96AXEA

## Americká chladnička s mrazničkou: vstúpte do XXL sveta čerstvosti s VitaFresh <0°C> XXL. Rozlúčte sa s odmrazovaním a užite si veľkorysý chladiaci priestor.

- No Frost, A17
- dvere: čierna matná oceľ s úpravou proti odtlačkom prstov

**Výkon a spotreba**

- trieda spotreby energie: E
- čistý celkový objem: 605 l
- čistý objem chladiacej časti: 405 l
- čistý objem mraziacej časti: 200 l
- mraziaca kapacita 24h : 13 kg
- ročná spotreba energie: 333 kWh
- klimatická trieda: SN-T
- funkcia super mrazenie
- hlučnosť: 38, trieda hlučnosti: C
- doba skladovania pri poruche: 15 h hod.

**Design**

- antikoro zadná stena s Multi Airflow
- farba dverí: čierna matná oceľ s úpravou proti odtlačkom prstov, farba bočných strán: matná šedá
- štandardné dvere, farba dverí: čierna matná oceľ s úpravou proti odtlačkom prstov, farba strán: matná šedá
- LED osvetlenie v chladiacej časti
- vnútorné vybavenie dekorované nerezovými doplnkami

**Komfort a bezpečnosť**

- Home Connect vzdialená diagnostika, vzdialená kontrola a ovládanie, Software Update Appliance
- elektronická regulácia teploty, čitatelná na digitálnom ukazovateli
- funkcie super chladenie
- No Frost
- automatické odmrazovanie
- akustický varovný signál pre chladničku aj mrazničku, optický varovný signál pri otvorených dverách
- akustický varovný signál, optický varovný signál pri náraste teploty

**Chladiaci priestor**

- Multi Airflow systém
- AirFreshFilter
- 2 veľké odkladacie priehradky vo dverách, 2 malé odkladacie priehradky vo dverách
- bez držiaku na flaše
- priehradka na maslo/syr

**Freshness system**

- 1 zásuvka VitaFresh 0 °C - ryby a mäso vydržia dlhšie čerstvé
- 1 zásuvka VitaFresh na kolieskach s reguláciou vlhkosti - udrží ovocie a zeleninu dlhšie čerstvé a plné vitamínov

**Mraziaci priestor**

- 6 x transparentná mraziaca priehradka
- miska na ľad
- bez osvětlení mrazího prostoru v mraziacej časti

**Rozmery**

- rozmery prístroja (V x Š x H) : 183.0 cm x 90.5 cm x 73.1 cm

**Technické informácie**

- 4 kolieska pre ľahšiu prepravu, 3 z nich výškovo nastaviteľné
- napätie: 220 - 240 V

**Príslušenstvo**

- zásobník na vajíčka
- miska na ľad

**Špecifikácie**

- Na základe výsledkov normalizovanej skúšky trvajúcej 24h. Skutočná spotreba energie závisí na spôsobe použitia a umiestnenia spotrebiča.
- Deklarovanú spotrebu energie je možné dosiahnuť pokiaľ sú použité vymedzovacie úchytky. Spotrebič bez úchytiek je plne funkčný, ale má o niečo vyššiu spotrebu elektrickej energie. Hĺbka spotrebiča s úchytkami je väčšia asi o 3,5cm.
- súčet objemu mraziacich priehradiek s 4 *: 200 l
- akustický varovný signál při zvýšené teplotě ve vnitřním prostoru chladničky
- 2 x priehradka vo dverách vyššia
- LED osvetlenie
- pripojenie Home Connect cez Wi-Fi
- invertorový kompresor

**Séria 4, French Door chladnička s mrazákom dole, 183 x 90.5 cm, Čierna matná oceľ s úpravou proti odtlačkom prstov**
**KFN96AXEA**

Rozmery v mm

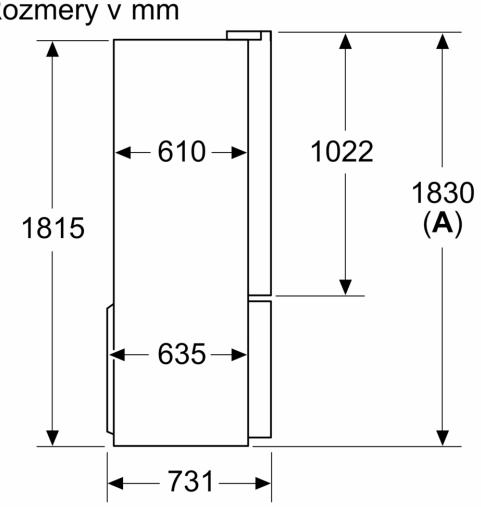


**A:** Predná časť je nastaviteľná v rozsahu 1830–1847 mm s plne predĺženými prednými vyrovnávacími nohami

Rozmery v mm

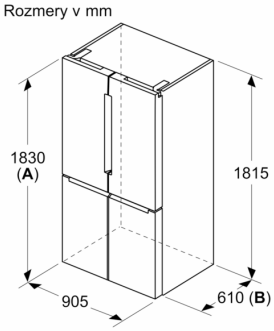


**A:** Predná časť je nastaviteľná v rozsahu 1830–1847 mm s plne predĺženými prednými vyrovnávacími nohami

**B:** Pridajte 25 mm pre pevné dištančné prvky v zadnej časti

Rozmery v mm

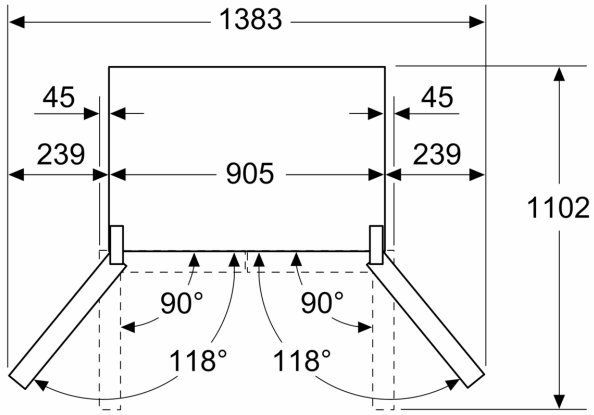


Rozmery v mm

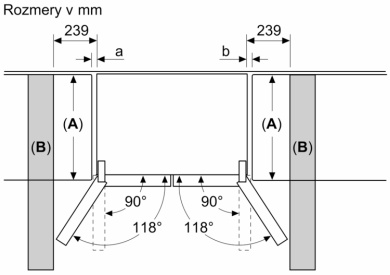


| A | a | b |
|---|---|---|
| ≤ 600 | 0 | 0 |
| 600 < A ≤ 650 | 45 | 45 |
| 650 < A ≤ 700 | 60 | 60 |
| > 700 | 239 | 239 |

**A:** Hĺbka nábytku alebo pracovnej dosky

**B:** Stena
Zásuvky je možné vytiahnuť a vybrať pri otvorení dverí na 90°