Séria 4, French Door chladnička s mrazákom dole, 183 x 90.5 cm, Matná oceľ s úpravou proti odtlačkom prstov KFN96VPEA

Americká chladnička s mrazničkou: vstúpte do XXL sveta čerstvosti s VitaFresh <0°C> XXL. Rozlúčte sa s odmrazovaním a užite si veľkorysý chladiaci priestor.

- **VitaFresh XXL <0 °C> udržuje potraviny dlhšie čerstvé v mimoriadne veľkých priehradkách s reguláciou vlhkosti.**
- **Kapacita XXL: dodatočný priestor pre vaše jedlo v prípade, že si potrebujete urobiť zásoby.**
- **Inteligentná invertorová technológia zaisťuje stabilnú reguláciu teploty a efektívny výkon.**
- **Lesklá zadná stena so systémom Multi Airflow: rovnomerná cirkulácia vzduchu pri konštantnej teplote.**
- **No Frost: už nikdy nebudete musieť odmrazovať mrazničku.**

Trieda energetickej účinnosti: ..... E
Priemerná ročná spotreba energie v kilowatthodinách za rok (kWh/a): .....333 kWh/ročne
Súčet objemu mraziacich oddielov: .....200 l
Súčet objemu chladiacich oddielov: .....405 l
Emisia hluku šíreného vzduchom: .....38 dB(A) re 1pW
Trieda emisií hluku šíreného vzduchom: C
Konštrukcia: ..... voľne stojace
Možnosti panelu dverí: ..... dekoračný rám nie je možné objednať ako zvláštne príslušenstvo
výška: ..... 1830 mm
Šírka: .....905 mm
Hĺbka: ..... 731 mm
Hmotnosť netto: .....117.3 kg
Istenie: .....10 A
Záves dverí: .....vľavo + vpravo
Napätie: .....220-240 V
Frekvencia: .....50-60 Hz
Dĺžka prívodného kábla: ..... 240.0 cm
počet kompresorov: 1
počet nezávislých chladiacich okruhov: 1
vnútorný ventilátor – mraziaca časť: ..... Áno
voliteľný záves dverí: .....Nie
Počet výškovo nastaviteľných odkladacích plôch v chladiacej časti (ks): 2
priehradky na fľaše: ..... Nie
Automatické odmrazovanie: .....chladnička i mraznička
Spôsob montáže: .....voľne stojaci

---

4 242005 264568

Séria 4, French Door chladnička s mrazákom dole, 183 x 90.5 cm, Matná oceľ s úpravou proti odtlačkom prstov KFN96VPEA

Americká chladnička s mrazničkou: vstúpte do XXL sveta čerstvosti s VitaFresh <0°C> XXL. Rozlúčte sa s odmrazovaním a užite si veľkorysý chladiaci priestor.

Výkon a spotreba

- trieda spotreby energie: E
- čistý celkový objem: 605 l
- čistý objem chladiacej časti: 405 l
- čistý objem mraziacej časti: 200 l
- mraziaca kapacita 24h : 13 kg
- ročná spotreba energie: 333 kWh
- klimatická trieda: SN-T
- funkcia super mrazenie
- hlučnosť: 38, trieda hlučnosti: C
- doba skladovania pri poruche: 15 h hod.

Design

- farba dverí: matná oceľ s úpravou proti odtlačkom prstov, farba bočných strán: kovový vzhľad
- štandardné dvere, farba dverí: matná oceľ s úpravou proti odtlačkom prstov, farba strán: kovový vzhľad
- LED osvetlenie v chladiacej časti
- vysoko lesklá zadná stena se systémom multiAirflow
- vnútorné vybavenie dekorované nerezovými doplnkami

Komfort a bezpečnosť

- elektronická regulácia teploty, čitatelná na digitálnom ukazovateli
- funkcie super chladenie
- No Frost
- automatické odmrazovanie
- akustický varovný signál pre chladničku aj mrazničku, optický varovný signál pri otvorených dverách
- akustický varovný signál, optický varovný signál pri náraste teploty
- invertorový kompresor

Chladiaci priestor

- Multi Airflow systém
- AirFreshFilter
- 2 veľké odkladacie priehradky vo dverách, 2 malé odkladacie priehradky vo dverách
- bez držiaku na flaše
- priehradka na maslo/syr
- akustický varovný signál při zvýšené teplotě ve vnitřním prostoru chladničky
- LED osvetlenie

Freshness system

- 1 zásuvka VitaFresh 0 °C - ryby a mäso vydržia dlhšie čerstvé
- 1 zásuvka VitaFresh na kolieskach s reguláciou vlhkosti - udrží ovocie a zeleninu dlhšie čerstvé a plné vitamínov

Mraziaci priestor

- súčet objemu mraziacich priehradiek s 4 *: 200 l
- 6 x transparentná mraziaca priehradka
- miska na ľad
- bez osvětlení mrazího prostoru v mraziacej časti

Rozmery

- rozmery prístroja (V x Š x H) : 183.0 cm x 90.5 cm x 73.1 cm

Technické informácie

- 4 kolieska pre ľahšiu prepravu, 3 z nich výškovo nastaviteľné
- napätie: 220 - 240 V

Príslušenstvo

- zásobník na vajíčka
- miska na ľad

Špecifikácie

- Na základe výsledkov normalizovanej skúšky trvajúcej 24h. Skutočná spotreba energie závisí na spôsobe použitia a umiestnenia spotrebiča.
- Deklarovanú spotrebu energie je možné dosiahnuť pokiaľ sú použité vymedzovacie úchytky. Spotrebič bez úchytiek je plne funkčný, ale má o niečo vyššiu spotrebu elektrickej energie. Hĺbka spotrebiča s úchytkami je väčšia asi o 3,5cm.

Séria 4, French Door chladnička s mrazákom dole, 183 x 90.5 cm, Matná oceľ s úpravou proti odtlačkom prstov
KFN96VPEA

Rozmery v mm

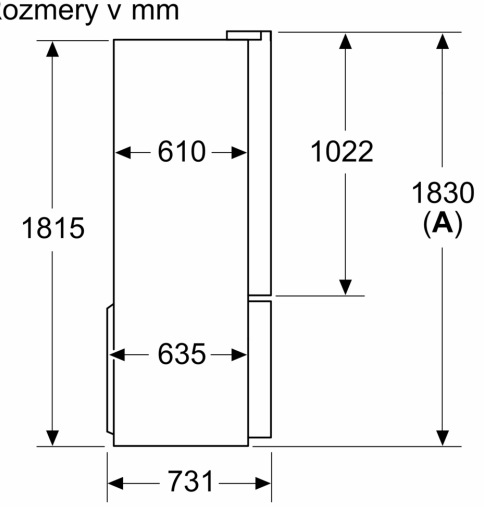

A: Predná časť je nastaviteľná v rozsahu 1830–1847 mm s plne predĺženými prednými vyrovnávacími nohami

Rozmery v mm

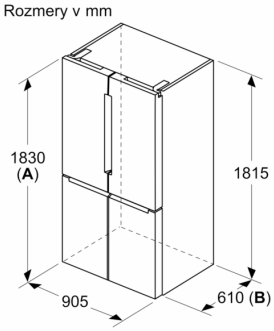

A: Predná časť je nastaviteľná v rozsahu 1830–1847 mm s plne predĺženými prednými vyrovnávacími nohami

B: Pridajte 25 mm pre pevné dištančné prvky v zadnej časti

Rozmery v mm

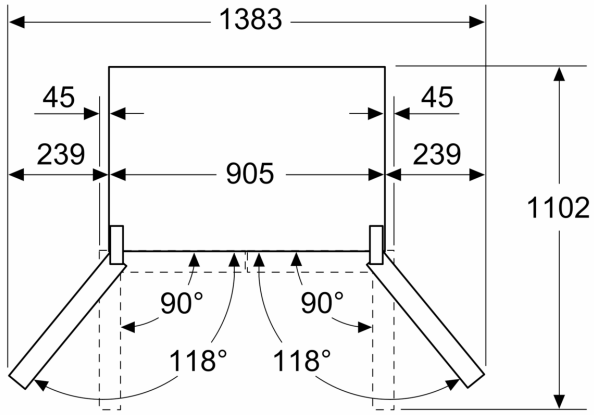

Rozmery v mm

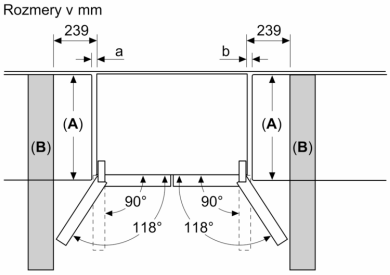

A	a	b
≤ 600	0	0
600 < A ≤ 650	45	45
650 < A ≤ 700	60	60
> 700	239	239

A: Hĺbka nábytku alebo pracovnej dosky

B: Stena
Zásuvky je možné vytiahnuť a vybrať pri otvorení dverí na 90°