Séria 4, Voľne stojaca chladnička s mrazničkou dole, 186 x 60 cm, biela KGN367WCT

A↑G C

NoFrost kombinácia chladnička/mraznička s priehradkou VitaFresh: udrží vaše potraviny dlhšie čerstvé.

- **VitaFresh XXL <0 °C> udržuje potraviny dlhšie čerstvé v mimoriadne veľkých priehradkách s reguláciou vlhkosti.**
- **Lesklá zadná stena so systémom Multi Airflow: rovnomerná cirkulácia vzduchu pri konštantnej teplote.**
- **Perfect Fit: umiestnite chladničku priamo k stene alebo do výklenku.**
- **LED osvetlenie: vaše potraviny pod lupou.**
- **Dva chladiace okruhy: dokonalejšie a rýchlejšie chladenie.**

Trieda energetickej účinnosti: C
Priemerná ročná spotreba energie v kilowatthodinách za rok (kWh/a): .....159 kWh/ročne
Súčet objemu mraziacich oddielov: .....103 l
Súčet objemu chladiacich oddielov: .....218 l
Emisia hluku šíreného vzduchom: .....35 dB(A) re 1pW
Trieda emisií hluku šíreného vzduchom: ..... B
Konštrukcia: ..... voľne stojace
Možnosti panelu dverí: ..... dekoračný rám nie je možné objednať ako zvláštne príslušenstvo
výška: ..... 1860 mm
Šírka: .....600 mm
Hĺbka: .....665 mm
Hmotnosť netto: .....65.7 kg
Istenie: .....10 A
Záves dverí: ..... vpravo, voliteľný
Napätie: .....220-240 V
Frekvencia: .....50 Hz
Dĺžka prívodného kábla: ..... 225.0 cm
počet kompresorov: 1
počet nezávislých chladiacich okruhov: 2
vnútorný ventilátor – mraziaca časť: ..... Nie
voliteľný záves dverí: .....Áno
Počet výškovo nastaviteľných odkladacích plôch v chladiacej časti (ks): 2
priehradky na fľaše: ..... Áno
Automatické odmrazovanie: .....chladnička i mraznička
Spôsob montáže: .....voľne stojaci

4 242005 281534

Séria 4, Voľne stojaca chladnička s mrazničkou dole, 186 x 60 cm, biela KGN367WCT

NoFrost kombinácia chladnička/mraznička s priehradkou VitaFresh: udrží vaše potraviny dlhšie čerstvé.

- No Frost, Kombinácia chladnička/mraznička
- dvere: farba: biela

Výkon a spotreba

- trieda spotreby energie: C
- čistý celkový objem: 321 l
- čistý objem chladiacej časti: 218 l
- čistý objem mraziacej časti: 103 l
- mraziaca kapacita 24h : 9.5 kg
- ročná spotreba energie: 159 kWh
- klimatická trieda: SN-T
- funkcia super mrazenie
- hlučnosť: 35, trieda hlučnosti: B
- doba skladovania pri poruche: 14 h hod.

Design

- farba dverí: farba: biela, farba bočných strán: biela
- vertikálne madlo
- LED osvetlenie so SoftStart v chladiacej časti

Komfort a bezpečnosť

- No Frost
- elektronická regulácia teploty LED - oddelená pre chladenie a mrazenie
- 2 okruhy chladenia
- funkcie super chladenie
- optický a akustický varovný signál pri ponechaní otvorených dverí
- optický a akustický varovný signál pri zvýšenej teplote ve vnútornom priestore chladničky

Chladiaci priestor

- Multi Airflow systém
- držiak na flaše
- 1 veľké odkladacie priehradky vo dverách, 2 malé odkladacie priehradky vo dverách

Freshness system

- 1 zásuvka VitaFresh 0 °C - ryby a mäso vydržia dlhšie čerstvé
- 1x zásuvka VitaFresh s reguláciou vlhkosti - udrží ovocie a zeleninu dlhšie čerstvé a plné vitamínov

Mraziaci priestor

- 3 x transparentná mraziaca priehradka

Rozmery

- rozmery prístroja (V x Š x H) : 186.0 cm x 60.0 cm x 66.5 cm

Technické informácie

- záves dverí vpravo, voliteľný
- výškovo nastaviteľné nožičky vpredu
- napätie: 220 - 240 V

Príslušenstvo

- zásobník na vajíčka
- miska na ľad

Špecifikácie

- Na základe výsledkov normalizovanej skúšky trvajúcej 24h. Skutočná spotreba energie závisí na spôsobe použitia a umiestnenia spotrebiča.

Životné prostredie a bezpečnosť

Inštalácia / Montáž

Všeobecné informácie

- 4 x odkladacia plocha z bezpečnostného skla, z toho 2 x výškovo nastaviteľná
- vysoko lesklá zadná stena se systémom multiAirflow

Séria 4, Voľne stojaca chladnička s mrazničkou dole, 186 x 60 cm, biela
KGN367WCT

Rozmery v mm

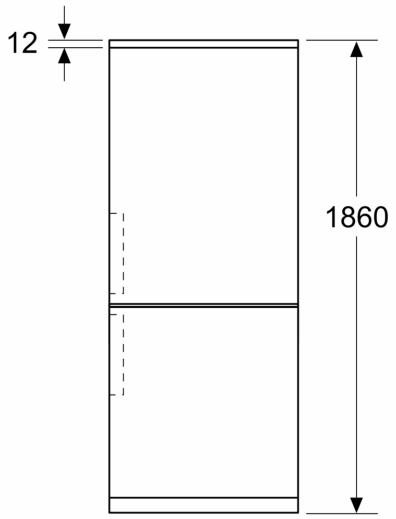

Rozmery v mm

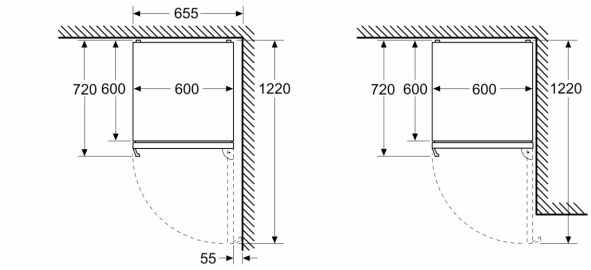

Rozmery v mm

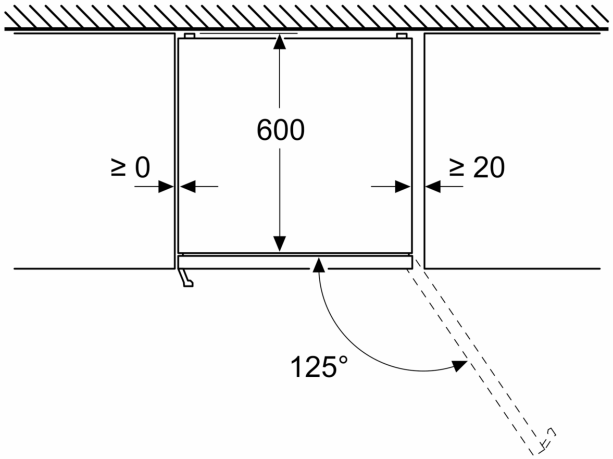
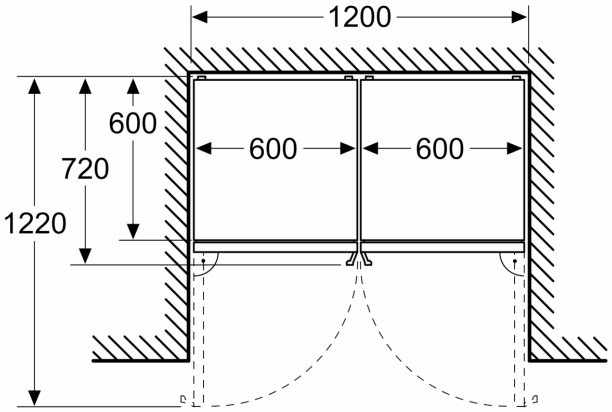
Rozmery v mm