SIEMENS

# iQ500, Zabudovateľná chladnička, 122.5 x 56 cm, ploché panty
# KI41RADD1

KF40ZAX0 :
KF40ZSX0 Nerezové zakrytie dverí
KSGGZM00 :

**Vstavaná chladnička s LED osvetlením, funkciou hyperFresh a autoAirflow pre optimálne podmienky uchovávania potravín.**

✓ Extra odolné bezpečnostné sklo s jednoduchou údržbou: poličky z bezpečnostného skla.

Trieda energetickej účinnosti: ..... D
Priemerná ročná spotreba energie v kilowatthodinách za rok (kWh/a): ..... 81 kWh/ročne
Súčet objemu mraziacich oddielov: .....0 l
Súčet objemu chladiacich oddielov: .....204 l
Emisia hluku šíreného vzduchom: ..... 28 dB(A) re 1pW
Trieda emisií hluku šíreného vzduchom: .....A
Konštrukcia: .....zabudovateľné
Možnosti panelu dverí: ..... dekoračný rám je možné objednať ako zvláštne príslušenstvo
výška: .....1221 mm
Šírka: .....558 mm
Hĺbka: .....548 mm
Požadovaná veľkosť otvoru na inštaláciu (v x š x h): .1225.0 x 560 x 550 mm
Hmotnosť netto: ..... 41.7 kg
Istenie: ..... 10 A
Záves dverí: .....vpravo, voliteľný
Nominálne napätie: ..... 220-240 V
Frekvencia: ..... 50 Hz
Dĺžka prívodného kábla: ..... 230.0 cm
počet kompresorov: .....1
počet nezávislých chladiacich okruhov: ..... 1
vnútorný ventilátor – mraziaca časť: ..... Nie
voliteľný záves dverí: ..... Áno
Počet výškovo nastaviteľných odkladacích plôch v chladiacej časti (ks): .....4
priehradky na fľaše: .....Áno
EAN: .....4242003917879
Značka: .....Siemens
názov produktu/predajné označenie: ..... KI41RADD1
Produktová kategória: .....chladnička
Automatické odmrazovanie: .....žiadny
Spôsob montáže: .....plne zabudovateľný

4 242003 917879

SIEMENS

# iQ500, Zabudovateľná chladnička, 122.5 x 56 cm, ploché panty
# KI41RADD1

- Zabudovateľná chladnička
- jednoduchá inštalácia
- ploché pánty, systém softClosing (jemné dovieranie dverí)

**Výkon a spotreba**
- trieda spotreby energie: D
- čistý celkový objem: 204 l
- čistý objem chladiacej časti: 204 l
- ročná spotreba energie: 81 kWh
- klimatická trieda: SN-ST
- hlučnosť: 28, trieda hlučnosti: A

**Design**
- LED osvetlenie v chladiacej časti

**Komfort a bezpečnosť**
- elektronická regulácia teploty - LED ukazovatele
- funkcie superCooling

**Chladiaci priestor**
- počet odkladacích plôch z bezpečnostného skla: 5, z toho výškovo nastaviteľných: 4, štandardné
- 1 x priehradka vo dverách vyššia
- 4 x priehradka vo dverách, z toho 1x na maslo/syry
- držiak na fľaše

**Freshness system**
- 1x zásuvka hyperFresh s reguláciou vlhkosti - udrží ovocie a zeleninu dlhšie čerstvé

**Mraziaci priestor**

**Rozmery**
- rozmery prístroja (V x Š x H) : 122.1 cm x 55.8 cm x 54.8 cm
- rozmery niky (V x Š x H): 122.5 cm x 56.0 cm x 55.0 cm

**Technické informácie**
- dĺžka prívodného kábla: 230 cm, 230 cm
- napätie: 220 - 240 V

**Príslušenstvo**
- zásobník na vajíčka

**Špecifikácie**
- Na základe výsledkov normalizovanej skúšky trvajúcej 24h. Skutočná spotreba energie závisí na spôsobe použitia a umiestnenia spotrebiča.

**Životné prostredie a bezpečnosť**

**Inštalácia / Montáž**

**Všeobecné informácie**

SIEMENS

# iQ500, Zabudovateľná chladnička, 122.5 x 56 cm, ploché panty
# KI41RADD1

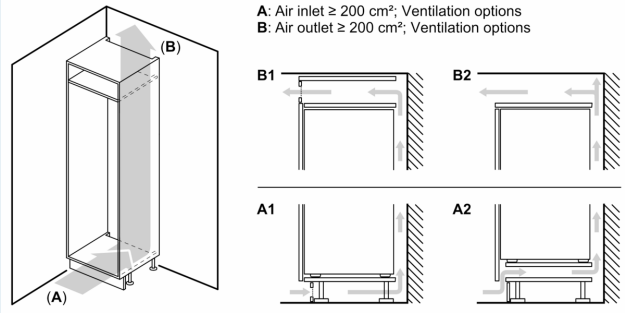


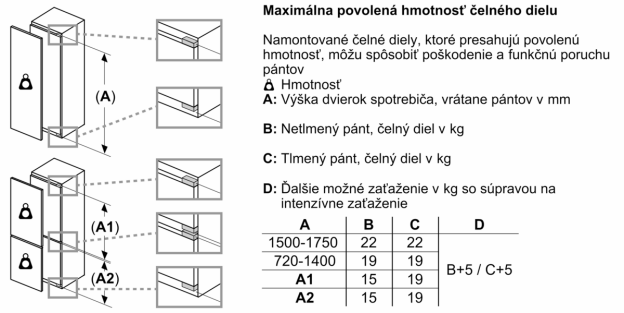


Rozmery v mm

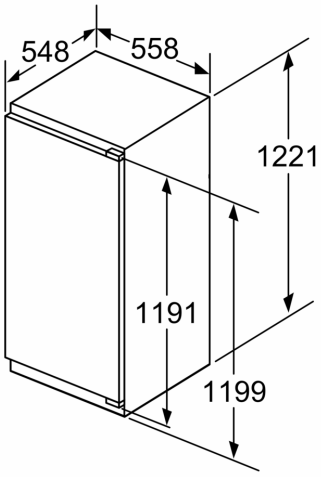


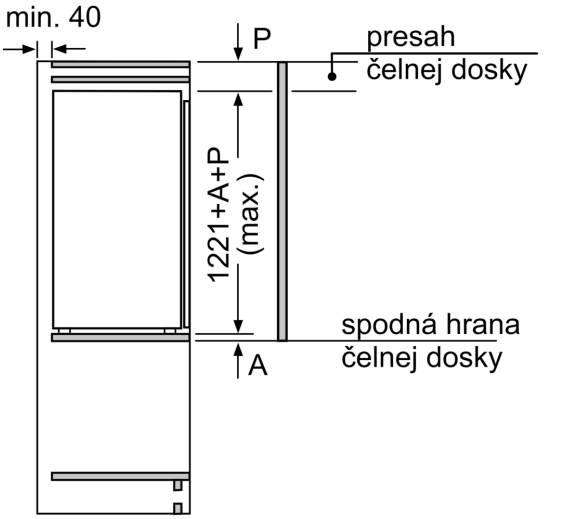


rozmery v mm

SIEMENS

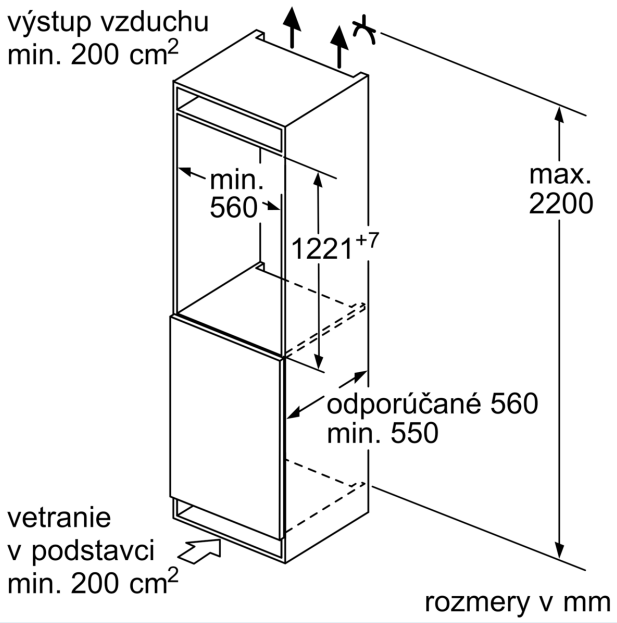


rozmery v_mm
Odporúčané rozmery medzier
pre plochý záves

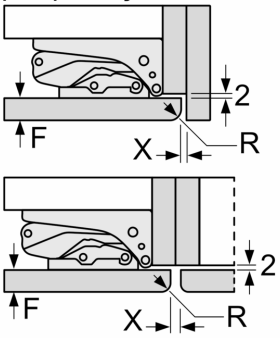


| F | R | X |
|---|---|---|
| 16-19 | 0-3 | 2,5 |
| 20 | 0-1 | 3 |
| | 2-3 | 2,5 |
| 21 | 0-1 | 3 |
| | 2-3 | 2,5 |
| 22 | 0 | 4 |
| | 1 | 3,5 |
| | 2-3 | 3 |

Rozmery medzier odporúčané v tabuľke je potrebné dodržiavať, aby bolo zaručené bezproblémové otváranie dverí zariadenia a nedochádzalo k poškodeniu kuchynského nábytku.