SIEMENS

iQ100, Zabudovateľná chladnička s mrazničkou dole, 177.2 x 54.1 cm, Pojazdy
KI86NNSE0

A↑G E

noFrost LED lighting

KS6BZR00 Držiak na fľaše
KSGGZM00 :

Vstavaná kombinovaná chladnička s mrazničkou s funkciou lowFrost, pre menej námahy pri odmrazovanie.

- ✓ noFrost – svoju mrazničku už nikdy nemusíte rozmrazovať!
- ✓ LED osvetlenie – vďaka dostatočnému a rovnomernému osvetleniu budete mať obsah svojej chladničky pod kontrolou.
- ✓ Odolné proti rozbitiu a ľahko čistiteľné: poličky z bezpečnostného skla.
- ✓ Ovocie a zelenina zostanú pekne chrumkavé - priehradka Fresh Box s vlnitým dnom.
- ✓ autoAirflow – rovnomerné chladenie udrží potraviny dlhšie čerstvé.

Trieda energetickej účinnosti: .....E
Priemerná ročná spotreba energie v kilowatthodinách za rok (kWh/a): ..... 234 kWh/ročne
Súčet objemu mraziacich oddielov: .....76 l
Súčet objemu chladiacich oddielov: .....184 l
Emisia hluku šíreného vzduchom: ..... 35 dB(A) re 1pW
Trieda emisií hluku šíreného vzduchom: .....B
Konštrukcia: .....zabudovateľné
Možnosti panelu dverí: ...dekoračný rám nie je možné objednať ako zvláštne príslušenstvo
výška: .....1772 mm
Šírka: .....541 mm
Hĺbka: .....548 mm
Požadovaná veľkosť otvoru na inštaláciu (v x š x h): .1775.0 x 560 x 550 mm
Hmotnosť netto: ..... 50.9 kg
Istenie: ..... 10 A
Záves dverí: .....vpravo, voliteľný
Nominálne napätie: ..... 220-240 V
Frekvencia: ..... 50 Hz
Dĺžka prívodného kábla: ..... 230.0 cm
počet kompresorov: 1
počet nezávislých chladiacich okruhov: 1
vnútorný ventilátor – mraziaca časť: ..... Nie
voliteľný záves dverí: ..... Áno
Počet výškovo nastaviteľných odkladacích plôch v chladiacej časti (ks): 3
priehradky na fľaše: .....Nie
Automatické odmrazovanie: .....mraznička
Spôsob montáže: .....N/A

4 242003 945766

SIEMENS

iQ100, Zabudovateľná chladnička s mrazničkou dole, 177.2 x 54.1 cm, Pojazdy
KI86NNSE0

Výkon a spotreba
- Trieda spotreby energie: E
- Čistý celkový objem: 260 l
- Ročná spotreba energie: 234 kWh
- Super mrazenie: funkcia superFreezing
- Hlučnosť: 35 dB

Design
- LED osvetlenie v chladiacej časti

Komfort a bezpečnosť
- elektronická regulácia teploty - LED ukazovatele
- funkcie super chladenia: nie

Chladiaci priestor
- Čistý objem chladiacej časti: 184 l
- počet odkladacích plôch z bezpečnostného skla : 4 , z toho výškovo nastaviteľných: 3
- 3 x priehradka vo dverách

Freshness system
- 1x zásuvka Fresh Box

Mraziaci priestor
- Čistý objem mraziacej časti: 76 l
- Mraziaca kapacita 24h : 4 kg
- Doba skladovania pri poruche: 10 h hod.
- 3 x transparentná mraziaca priehradka
- bez varovnej signalizácie
- superFreezing: manuálna / automatická aktivácia

Rozmery
- rozmery prístroja (V x Š x H) : 177.2 cm x 54.1 cm x 54.8 cm
- rozmery niky (V x Š x H): 177.5 cm x 56.0 cm x 55.0 cm

Technické informácie
- záves dverí vpravo, voliteľný
- napätie: 220 - 240 V
- Klimatická trieda: SN-ST
- dĺžka prívodného kábla: 230 cm

Príslušenstvo
- zásobník na vajíčka, miska na ľad

Špecifikácie
- Na základe výsledkov normalizovanej skúšky trvajúcej 24h. Skutočná spotreba energie závisí na spôsobe použitia a umiestnenia spotrebiča.

Životné prostredie a bezpečnosť

Inštalácia / Montáž

Všeobecné informácie

SIEMENS
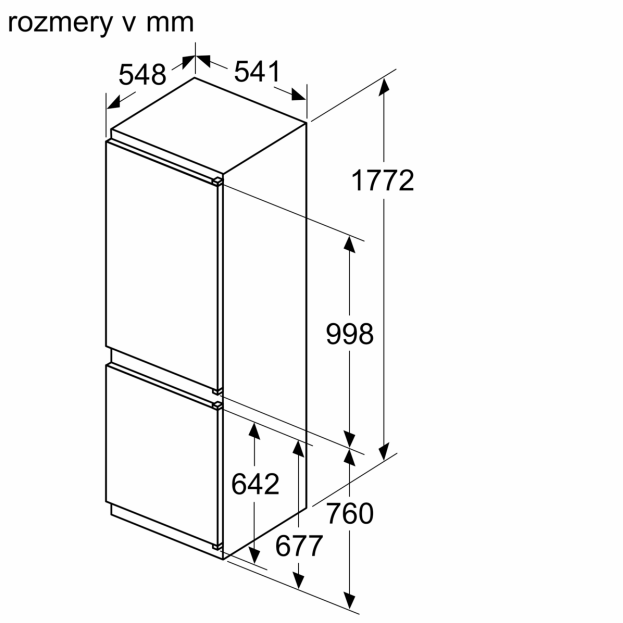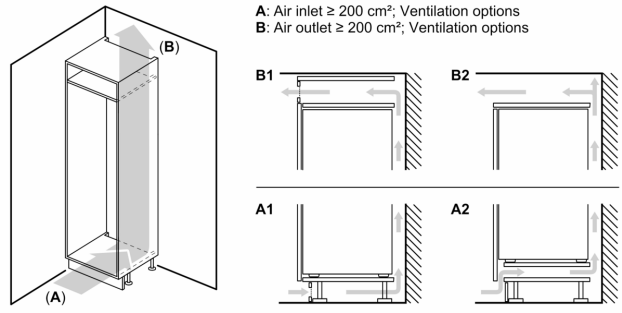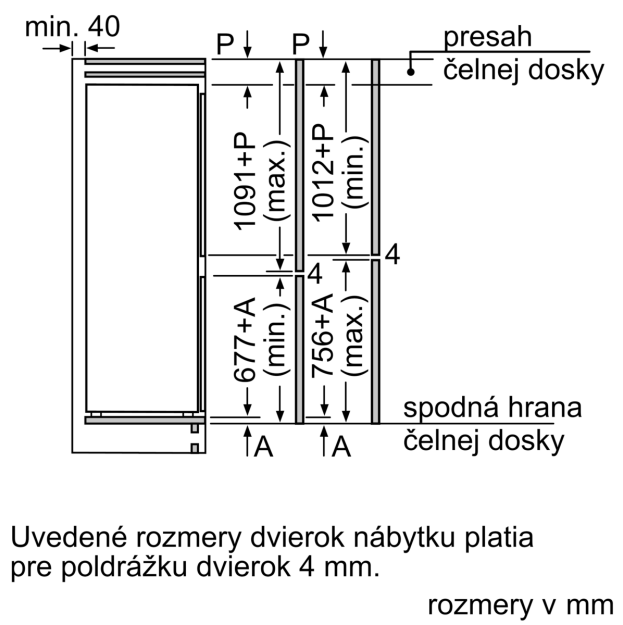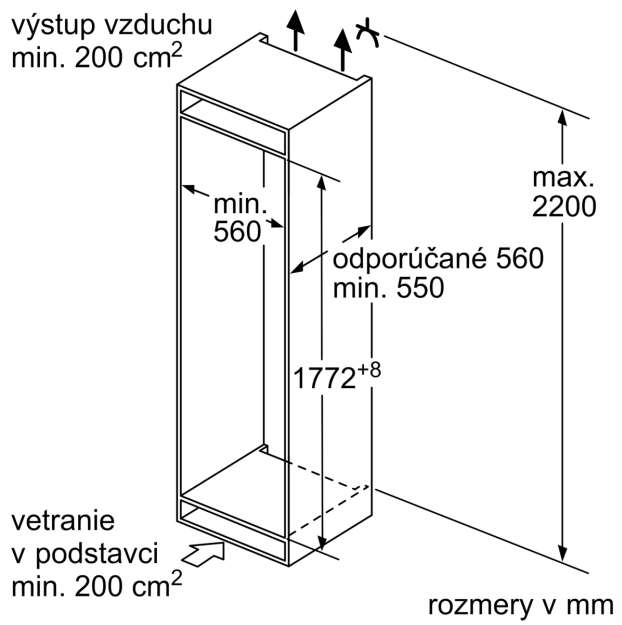
iQ100, Zabudovateľná chladnička s mrazničkou dole, 177.2 x 54.1 cm, Pojazdy
KI86NNSE0