SIEMENS

iQ300, Zabudovateľná chladnička s mrazničkou dole, 177.2 x 54.1 cm, pojazdy
KI86NVSE0

A↑G E

noFrost LED lighting

KSGGZM00 :

Zabudovateľná chladnička s mrazničkou s funkciou hyperFresh, ktorá udrží ovocie a zeleninu dlhšie čerstvé, a s technológiou noFrost pre mrazničku bez námrazy.

- ✓ noFrost: už žiadne odmrazovanie!
- ✓ autoAirflow – rovnomerné chladenie udrží potraviny dlhšie čerstvé.
- ✓ LED osvetlenie: potraviny pod drobnohľadom vďaka rovnomernému osvetleniu celého interiéru chladničky.
- ✓ superFreezing: rýchle zmrazenie aj väčšieho množstva jedla.
- ✓ bottleRack: skladujte svoje fľaše bezpečne a majte ich vždy poruke.

Trieda energetickej účinnosti: .....E
Priemerná ročná spotreba energie v kilowatthodinách za rok (kWh/a): ..... 234 kWh/ročne
Súčet objemu mraziacich oddielov: .....76 l
Súčet objemu chladiacich oddielov: .....184 l
Emisia hluku šíreného vzduchom: ..... 35 dB(A) re 1pW
Trieda emisií hluku šíreného vzduchom: .....B
Konštrukcia: .....zabudovateľné
Možnosti panelu dverí: ...dekoračný rám nie je možné objednať ako zvláštne príslušenstvo
výška: ..... 1772 mm
Šírka: ..... 541 mm
Hĺbka: .....548 mm
Požadovaná veľkosť otvoru na inštaláciu (v x š x h): .1775.0 x 560 x 550 mm
Hmotnosť netto: ..... 52.0 kg
Istenie: ..... 10 A
Záves dverí: .....vpravo, voliteľný
Nominálne napätie: ..... 220-240 V
Frekvencia: ..... 50 Hz
Dĺžka prívodného kábla: ..... 230.0 cm
počet kompresorov: 1
počet nezávislých chladiacich okruhov: 1
vnútorný ventilátor – mraziaca časť: ..... Nie
voliteľný záves dverí: ..... Áno
Počet výškovo nastaviteľných odkladacích plôch v chladiacej časti (ks): 3
priehradky na fľaše: .....Áno
Automatické odmrazovanie: ..... mraznička
Spôsob montáže: .....plne zabudovateľný

4 242003 894569

SIEMENS

iQ300, Zabudovateľná chladnička s mrazničkou dole, 177.2 x 54.1 cm, pojazdy KI86NVSE0

- trieda spotreby energie: E
- čistý celkový objem: 260 l
- čistý objem chladiacej časti: 184 l
- čistý objem mraziacej časti: 76 l
- mraziaca kapacita 24h : 4 kg
- ročná spotreba energie: 234 kWh
- klimatická trieda: SN-ST
- funkcia superFreezing
- hlučnosť: 35, trieda hlučnosti: B
- doba skladovania pri poruche: 10 h hod.
- KI86NVSE0
- jednoduchá inštalácia

Výkon a spotreba

Design
- LED osvetlenie v chladiacej časti

Komfort a bezpečnosť
- elektronická regulácia teploty - LED ukazovatele
- funkcie superCooling
- superFreezing: manuálna / automatická aktivácia
- optický a akustický varovný signál pri zvýšenej teplote v mraziacej časti

Chladiaci priestor
- počet odkladacích plôch z bezpečnostného skla: 3, z toho výškovo nastaviteľných: 3, štandardné
- 3 x priehradka vo dverách, z toho 0x na maslo/syry
- 1 x priehradka vo dverách vyššia
- 3 x priehradka vo dverách, z toho 1 x vysoká priehradka

Freshness system
- 1x zásuvka hyperFresh s reguláciou vlhkosti - udrží ovocie a zeleninu dlhšie čerstvé

Mraziaci priestor
- noFrost
- 3 x transparentná mraziaca priehradka

Rozmery
- rozmery prístroja (V x Š x H) : 177.2 cm x 54.1 cm x 54.8 cm
- rozmery niky (V x Š x H): 177.5 cm x 56.0 cm x 55.0 cm

Technické informácie
- záves dverí vpravo, voliteľný
- napätie: 220 - 240 V

Príslušenstvo
- zásobník na vajíčka
- miska na ľad

Špecifikácie
- Na základe výsledkov normalizovanej skúšky trvajúcej 24h. Skutočná spotreba energie závisí na spôsobe použitia a umiestnenia spotrebiča.

Životné prostredie a bezpečnosť

Inštalácia / Montáž

Všeobecné informácie
- súčet objemu mraziacich priehradiek s 4 *: 76 l

SIEMENS
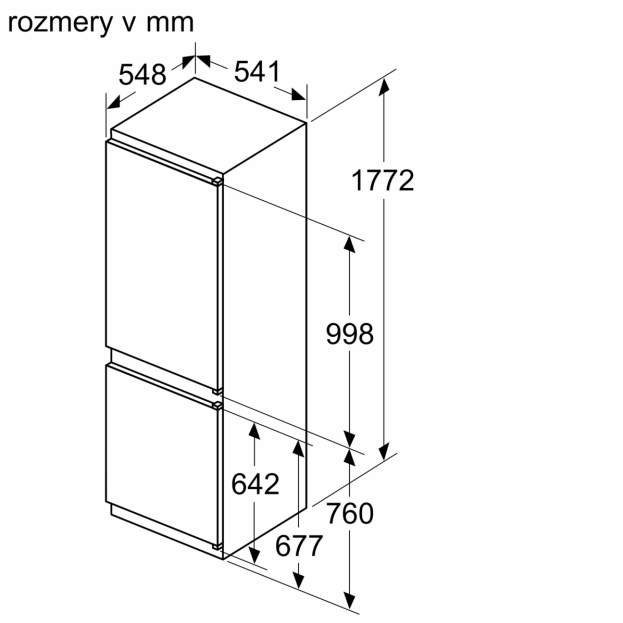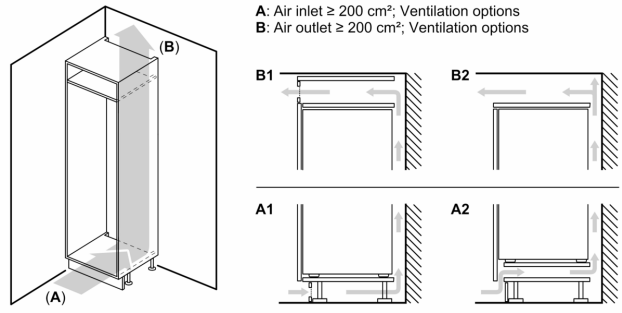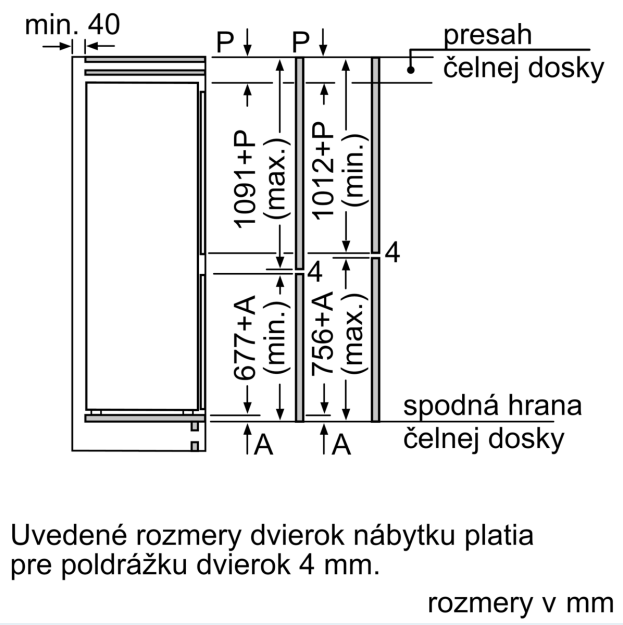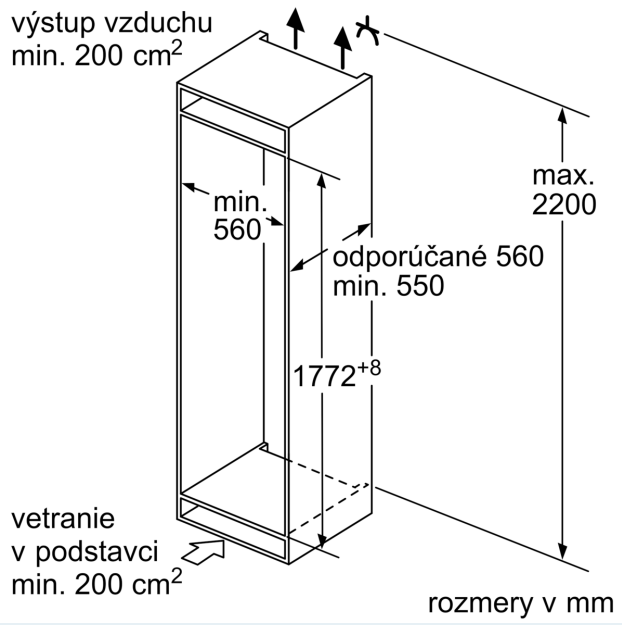
iQ300, Zabudovateľná chladnička s mrazničkou dole, 177.2 x 54.1 cm, pojazdy
KI86NVSE0