SIEMENS

iQ100, Zabudovateľná chladnička s mrazničkou dole, 177.2 x 54.1 cm, pojazdy
KI86VNSE0

A↑G E

Vstavaná kombinovaná chladnička s mrazničkou s funkciou lowFrost, pre menej námahy pri odmrazovanie.

- ✓ Extra odolné bezpečnostné sklo s jednoduchou údržbou: poličky z bezpečnostného skla.
- ✓ Minimálna tvorba ľadu a rýchlejšie odmrazovanie vďaka lowFrost.

Trieda energetickej účinnosti: .....E
Priemerná ročná spotreba energie v kilowatthodinách za rok (kWh/a): ..... 229 kWh/ročne
Súčet objemu mraziacich oddielov: .....84 l
Súčet objemu chladiacich oddielov: .....183 l
Emisia hluku šíreného vzduchom: ..... 35 dB(A) re 1pW
Trieda emisií hluku šíreného vzduchom: ..... B
Konštrukcia: .....zabudovateľné
Možnosti panelu dverí: ...dekoračný rám nie je možné objednať ako zvláštne príslušenstvo
výška: .....1772 mm
Šírka: .....541 mm
Hĺbka: .....548 mm
Požadovaná veľkosť otvoru na inštaláciu (v x š x h): .1775.0 x 560 x 550 mm
Hmotnosť netto: ..... 50.6 kg
Istenie: ..... 10 A
Záves dverí: .....vpravo, voliteľný
Nominálne napätie: ..... 220-240 V
Frekvencia: ..... 50 Hz
Dĺžka prívodného kábla: ..... 230.0 cm
počet kompresorov: 1
počet nezávislých chladiacich okruhov: 1
vnútorný ventilátor – mraziaca časť: ..... Nie
voliteľný záves dverí: ..... Áno
Počet výškovo nastaviteľných odkladacích plôch v chladiacej časti (ks): 3
priehradky na fľaše: .....Nie
Automatické odmrazovanie: .....žiadny
Spôsob montáže: .....N/A

4 242003 945629

GS6BZR00 :
KS6BZR00 Držiak na fľaše
KSGGZM00 :

iQ100, Zabudovateľná chladnička s mrazničkou dole, 177.2 x 54.1 cm, pojazdy
KI86VNSE0

Výkon a spotreba
- trieda spotreby energie: E
- čistý celkový objem: 267 l
- ročná spotreba energie: 229 kWh
- funkcia superFreezing
- hlučnosť: 35, trieda hlučnosti: B

Design
- LED osvetlenie v chladiacej časti

Komfort a bezpečnosť
- elektronická regulácia teploty - LED ukazovatele
- funkcie superCooling

Chladiaci priestor
- čistý objem chladiacej časti: 183 l
- 3 x priehradka vo dverách, z toho 1 x vysoká priehradka

Freshness system
- 1x zásuvka Fresh Box

Mraziaci priestor
- čistý objem mraziacej časti: 84 l
- mraziaca kapacita 24h : 4.2 kg
- doba skladovania pri poruche: 9 h hod.
- lowFrost - systém zabraňuje tvorbe námrazy a uľahčuje proces odmrazovania
- 3 x transparentná mraziaca priehradka
- bez varovnej signalizácie
- superFreezing: manuálna / automatická aktivácia

Rozmery
- rozmery prístroja (V x Š x H) : 177.2 cm x 54.1 cm x 54.8 cm
- rozmery niky (V x Š x H): 177.5 cm x 56.0 cm x 55.0 cm

Technické informácie
- záves dverí vpravo, voliteľný
- napätie: 220 - 240 V
- klimatická trieda: SN-ST
- dĺžka prívodného kábla: 230 cm

Príslušenstvo
- zásobník na vajíčka
- miska na ľad

Špecifikácie
- Na základe výsledkov normalizovanej skúšky trvajúcej 24h. Skutočná spotreba energie závisí na spôsobe použitia a umiestnenia spotrebiča.

Životné prostredie a bezpečnosť

Inštalácia / Montáž

Všeobecné informácie

SIEMENS
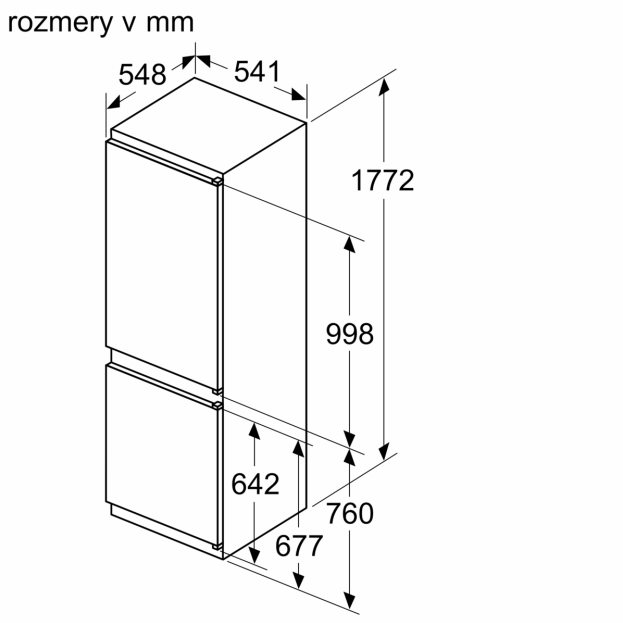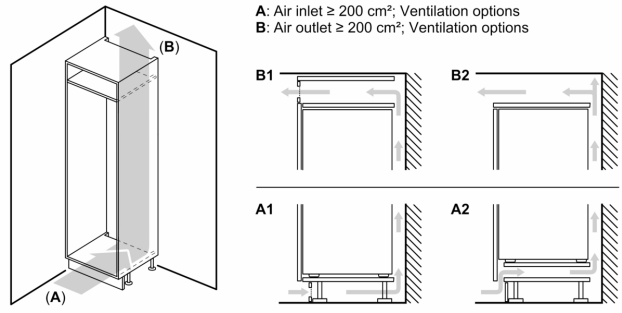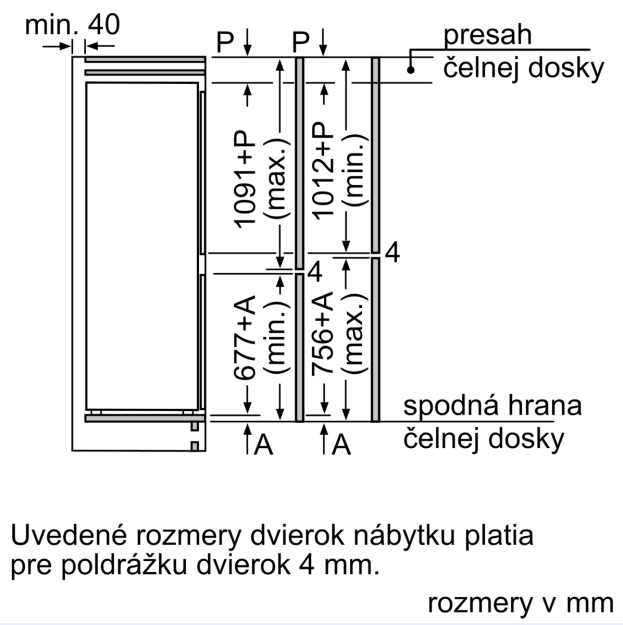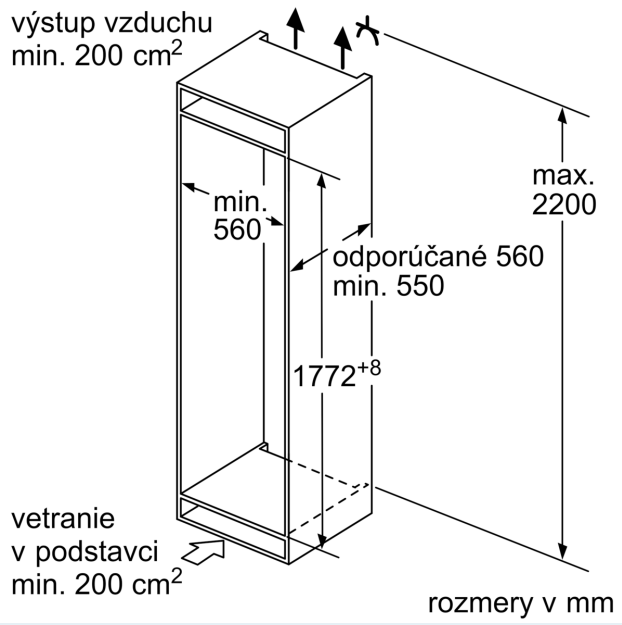
iQ100, Zabudovateľná chladnička s mrazničkou dole, 177.2 x 54.1 cm, pojazdy
KI86VNSE0