SIEMENS

iQ300, Zabudovateľná chladnička s mrazničkou dole, 177.2 x 54.1 cm, pojazdy
KI86VVSE0

A↑G E

LED lighting

GS6BZR00 :
KSGGZM00 :

Vstavaná kombinovaná chladnička s mrazničkou a s technológiou hyperFresh, ktorá udrží ovocie a zeleninu dlhšie čerstvú a LED svetlom, pre brilantné osvetlenie vnútra chladničky.

- ✓ LED osvetlenie: potraviny pod drobnohľadom vďaka rovnomernému osvetleniu celého interiéru chladničky.
- ✓ Minimálna tvorba ľadu a rýchlejšie odmrazovanie vďaka lowFrost.
- ✓ autoAirflow – rovnomerné chladenie udrží potraviny dlhšie čerstvé.
- ✓ bigBox: extra veľký úložný priestor pre veľké mrazené potraviny.
- ✓ Extra odolné bezpečnostné sklo s jednoduchou údržbou: poličky z bezpečnostného skla.

Trieda energetickej účinnosti: ....E
Priemerná ročná spotreba energie v kilowatthodinách za rok (kWh/a): .... 229 kWh/ročne
Súčet objemu mraziacich oddielov: ....84 l
Súčet objemu chladiacich oddielov: ....183 l
Emisia hluku šíreného vzduchom: .... 35 dB(A) re 1pW
Trieda emisií hluku šíreného vzduchom: .... B
Konštrukcia: ....zabudovateľné
Možnosti panelu dverí: ...dekoračný rám nie je možné objednať ako zvláštne príslušenstvo
výška: .... 1772 mm
Šírka: .... 541 mm
Hĺbka: ....548 mm
Požadovaná veľkosť otvoru na inštaláciu (v x š x h): .1775.0 x 560 x 550 mm
Hmotnosť netto: .... 51.0 kg
Istenie: .... 10 A
Záves dverí: ....vpravo, voliteľný
Nominálne napätie: .... 220-240 V
Frekvencia: .... 50 Hz
Dĺžka prívodného kábla: .... 230.0 cm
počet kompresorov: 1
počet nezávislých chladiacich okruhov: 1
vnútorný ventilátor – mraziaca časť: .... Nie
voliteľný záves dverí: .... Áno
Počet výškovo nastaviteľných odkladacích plôch v chladiacej časti (ks): 3
priehradky na fľaše: ....Áno
Automatické odmrazovanie: ....žiadny
Spôsob montáže: ....plne zabudovateľný

4 242003 886311

SIEMENS

iQ300, Zabudovateľná chladnička s mrazničkou dole, 177.2 x 54.1 cm, pojazdy KI86VVSE0

Design
- LED osvetlenie v chladiacej časti

Komfort a bezpečnosť
- elektronická regulácia teploty - LED ukazovatele
- 1 chladiaci okruh / 1 kompresor
- funkcie super chladenia: nie
- funkcia superFreezing: automatické vypnutie
- akustický signál otvorených dverí

Chladiaci priestor
- čistý objem chladiacej časti: 183 l
- počet odkladacích plôch z bezpečnostného skla: 4, z toho výškovo nastaviteľných: 3, štandardné
- 1 x priehradka vo dverách vyššia
- 3 x priehradka vo dverách, z toho 1 x vysoká priehradka
- držiak na fľaše

Freshness system
- 1x zásuvka hyperFresh s reguláciou vlhkosti - udrží ovocie a zeleninu dlhšie čerstvé

Mraziaci priestor
- čistý objem mraziacej časti: 84 l
- mraziaca kapacita 24h : 4.2 kg
- funkcia superFreezing
- 3 x transparentný mraziaci box, z toho 1 bigBox

Rozmery
- rozmery prístroja (V x Š x H) : 177.2 cm x 54.1 cm x 54.8 cm
- rozmery niky (V x Š x H): 177.5 cm x 56.0 cm x 55.0 cm

Technické informácie
- záves dverí vpravo, voliteľný
- napätie: 220 - 240 V

Príslušenstvo
- zásobník na vajíčka
- miska na ľad

Špecifikácie

Životné prostredie a bezpečnosť

Inštalácia / Montáž
- jednoduchá inštalácia

Všeobecné informácie
- integrovateľné, pojazdy

Výkon a spotreba
- trieda spotreby energie: E
- čistý celkový objem: 267 l
- ročná spotreba energie: 229 kWh
- Na základe výsledkov normalizovanej skúšky trvajúcej 24h. Skutočná spotreba energie závisí na spôsobe použitia a umiestnenia spotrebiča.
- klimatická trieda: SN-ST
- hlučnosť: 35, trieda hlučnosti: B
- doba skladovania pri poruche: 9 h hod.

SIEMENS
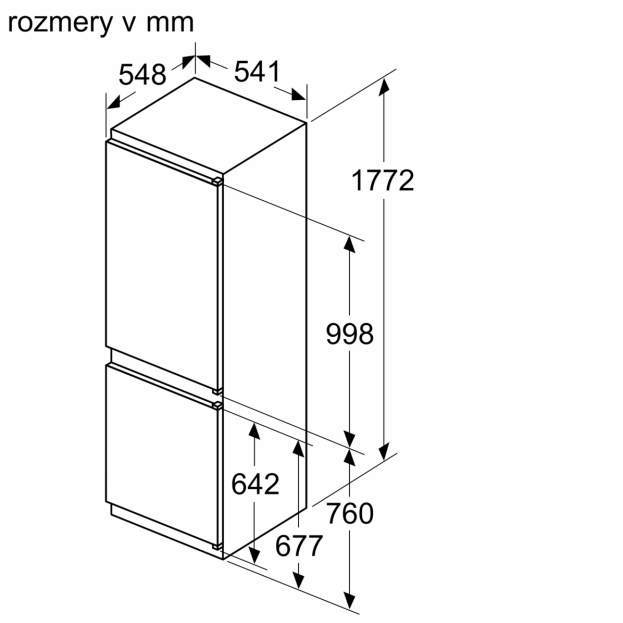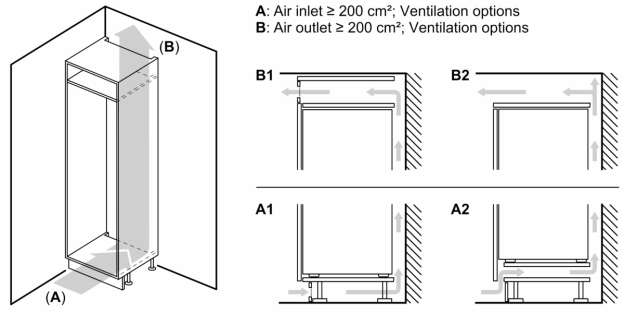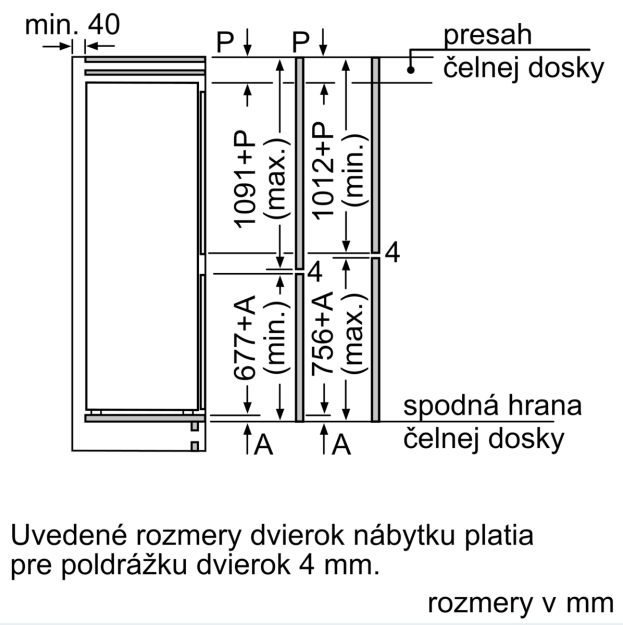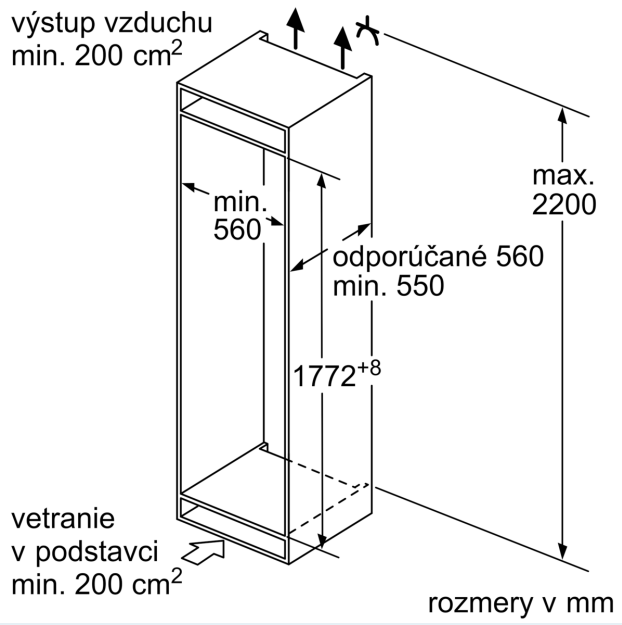
iQ300, Zabudovateľná chladnička s mrazničkou dole, 177.2 x 54.1 cm, pojazdy
KI86VVSE0