SIEMENS

iQ300, Zabudovateľná chladnička s mrazničkou dole, 177.2 x 54.1 cm, pojazdy
KI87VVSE0

A↑G E

LED lighting

GS6BZR00 :
KSGGZM00 :

Vstavaná kombinovaná chladnička s mrazničkou a s technológiou hyperFresh, ktorá udrží ovocie a zeleninu dlhšie čerstvú a LED svetlom, pre brilantné osvetlenie vnútra chladničky.

- ✓ LED osvetlenie: potraviny pod drobnohľadom vďaka rovnomernému osvetleniu celého interiéru chladničky.
- ✓ Minimálna tvorba ľadu a rýchlejšie odmrazovanie vďaka lowFrost.
- ✓ autoAirflow – rovnomerné chladenie udrží potraviny dlhšie čerstvé.
- ✓ bigBox: extra veľký úložný priestor pre veľké mrazené potraviny.
- ✓ Extra odolné bezpečnostné sklo s jednoduchou údržbou: poličky z bezpečnostného skla.

Trieda energetickej účinnosti: .....E
Priemerná ročná spotreba energie v kilowatthodinách za rok (kWh/a): ..... 216 kWh/ročne
Súčet objemu mraziacich oddielov: .....70 l
Súčet objemu chladiacich oddielov: .....200 l
Emisia hluku šíreného vzduchom: ..... 35 dB(A) re 1pW
Trieda emisií hluku šíreného vzduchom: ..... B
Konštrukcia: .....zabudovateľné
Možnosti panelu dverí: ...dekoračný rám nie je možné objednať ako zvláštne príslušenstvo
výška: ..... 1772 mm
Šírka: ..... 541 mm
Hĺbka: .....548 mm
Požadovaná veľkosť otvoru na inštaláciu (v x š x h): .1775.0 x 560 x 550 mm
Hmotnosť netto: ..... 51.1 kg
Istenie: ..... 10 A
Záves dverí: .....vpravo, voliteľný
Nominálne napätie: ..... 220-240 V
Frekvencia: ..... 50 Hz
Dĺžka prívodného kábla: ..... 230.0 cm
počet kompresorov: 1
počet nezávislých chladiacich okruhov: 1
vnútorný ventilátor – mraziaca časť: ..... Nie
voliteľný záves dverí: ..... Áno
Počet výškovo nastaviteľných odkladacích plôch v chladiacej časti (ks): 4
priehradky na fľaše: .....Áno
Automatické odmrazovanie: .....žiadny
Spôsob montáže: .....plne zabudovateľný

4 242003 886274

SIEMENS

iQ300, Zabudovateľná chladnička s mrazničkou dole, 177.2 x 54.1 cm, pojazdy KI87VVSE0

- KI87VVSE0

Design
- LED osvetlenie v chladiacej časti

Komfort a bezpečnosť
- elektronická regulácia teploty - LED ukazovatele
- 1 chladiaci okruh / 1 kompresor
- funkcie super chladenia: nie
- funkcia superFreezing: automatické vypnutie
- akustický signál otvorených dverí

Chladiaci priestor
- počet odkladacích plôch z bezpečnostného skla: 5, z toho výškovo nastaviteľných: 4, štandardné
- 1 x priehradka vo dverách vyššia
- 4 x priehradka vo dverách, z toho 1 x vysoká priehradka
- držiak na fľaše

Freshness system
- 1x zásuvka hyperFresh s reguláciou vlhkosti - udrží ovocie a zeleninu dlhšie čerstvé

Mraziaci priestor
- čistý objem chladiacej časti: 200 l
- čistý objem mraziacej časti: 70 l
- mraziaca kapacita 24h : 3.2 kg
- funkcia superFreezing
- 2 x transparentný mraziaci box, z toho 1 bigBox

Rozmery
- rozmery prístroja (V x Š x H) : 177.2 cm x 54.1 cm x 54.8 cm
- rozmery niky (V x Š x H): 177.5 cm x 56.0 cm x 55.0 cm

Technické informácie
- záves dverí vpravo, voliteľný
- napätie: 220 - 240 V

Príslušenstvo
- zásobník na vajíčka
- miska na ľad

Špecifikácie

Inštalácia / Montáž
- jednoduchá inštalácia

Všeobecné informácie

Výkon a spotreba
- trieda spotreby energie: E
- čistý celkový objem: 270 l
- ročná spotreba energie: 216 kWh
- Na základe výsledkov normalizovanej skúšky trvajúcej 24h. Skutočná spotreba energie závisí na spôsobe použitia a umiestnenia spotrebiča.
- klimatická trieda: SN-ST
- hlučnosť: 35, trieda hlučnosti: B
- doba skladovania pri poruche: 12 h hod.

SIEMENS
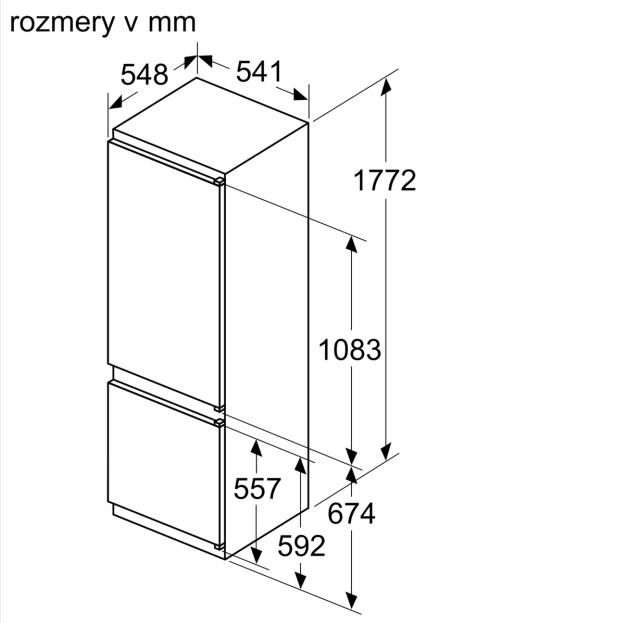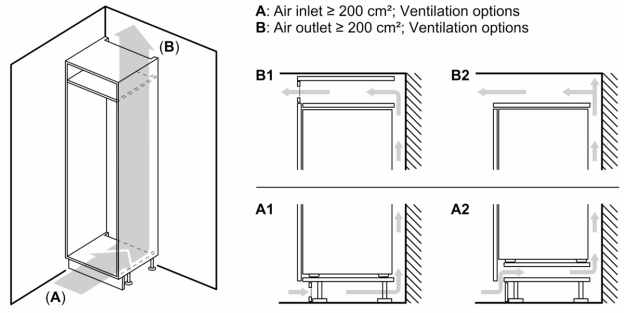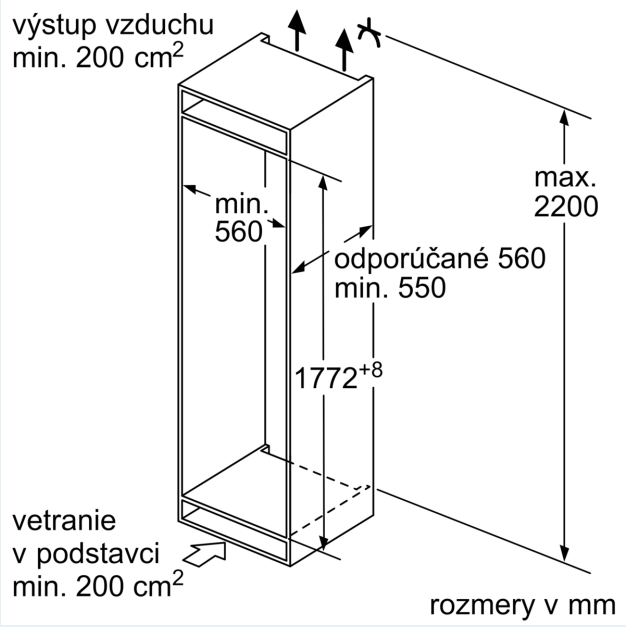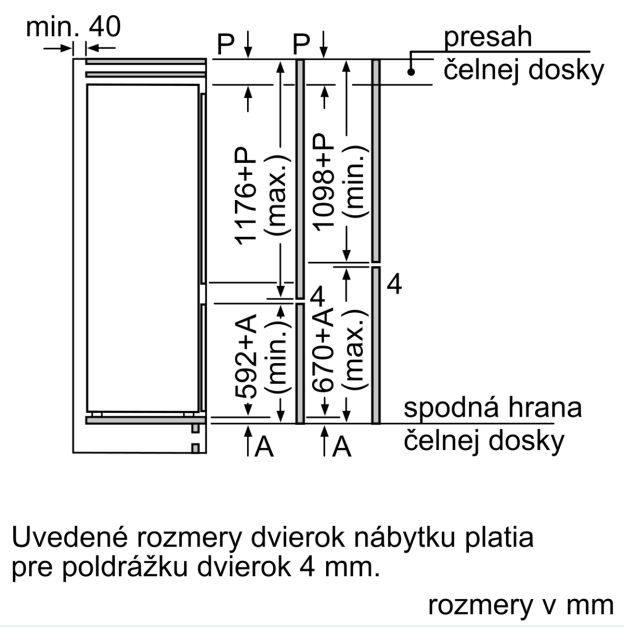
iQ300, Zabudovateľná chladnička s mrazničkou dole, 177.2 x 54.1 cm, pojazdy
KI87VVSE0