SIEMENS

# iQ500, Podstavná chladnička s mraziacou časťou, 82 x 60 cm, ploché panty
# KU22LADD0

A ↑ G D

storagePlus < 0 °C >

KF10ZAX0 :
KSZGGM00 :
KU20ZSX0 Dekoračné dvere

**Kompaktná podstavná chladnička so 4-hviezdičkovou mraziacou časťou: oddiel s riadenou klímou, ľahký prístup do úložných priestorov a dverný alarm.**

- ✓ Made in Germany – prísľub špičkovej kvality, najmodernejšieho dizajnu a inovatívnych funkcií.
- ✓ storagePlus <0 °C> – extra úložný priestor a zásuvka s teplotou takmer 0 °C na mäso a ryby v spodnej časti.
- ✓ softClose: vždy správne zatvorené dvere chladničky.
- ✓ Systém softClose: dvere sa automaticky a jemne zatvoria od uhla otvorenia do 20°.
- ✓ Extra odolné bezpečnostné sklo s jednoduchou údržbou: poličky z bezpečnostného skla.

Trieda energetickej účinnosti: ..... D
Priemerná ročná spotreba energie v kilowatthodinách za rok (kWh/a): ..... 119 kWh/ročne
Súčet objemu mraziacich oddielov: .....17 l
Súčet objemu chladiacich oddielov: .....93 l
Emisia hluku šíreného vzduchom: ..... 35 dB(A) re 1pW
Trieda emisií hluku šíreného vzduchom: ..... B
Konštrukcia: .....zabudovateľné
Možnosti panelu dverí: ...dekoračný rám nie je možné objednať ako zvláštne príslušenstvo
výška: ..... 820 mm
Šírka: ..... 598 mm
Hĺbka: .....548 mm
Požadovaná veľkosť otvoru na inštaláciu (v x š x h): 820 x 600 x 550 mm
Hmotnosť netto: ..... 31.1 kg
Istenie: ..... 10 A
Záves dverí: .....vpravo, voliteľný
Nominálne napätie: ..... 220-240 V
Frekvencia: ..... 50 Hz
Dĺžka prívodného kábla: ..... 230.0 cm
počet kompresorov: .....1
počet nezávislých chladiacich okruhov: ..... 1
vnútorný ventilátor – mraziaca časť: ..... Nie
voliteľný záves dverí: ..... Áno
Počet výškovo nastaviteľných odkladacích plôch v chladiacej časti (ks): .....1
priehradky na fľaše: .....Áno
EAN: .....4242003933701
Značka: .....Siemens
názov produktu/predajné označenie: ..... KU22LADD0
Produktová kategória: .....chladnička
Automatické odmrazovanie: .....žiadny
Spôsob montáže: ..... podstavný

4 242003 933701

SIEMENS

# iQ500, Podstavná chladnička s mraziacou časťou, 82 x 60 cm, ploché panty
# KU22LADD0

**Výkon a spotreba**
- trieda spotreby energie: D
- čistý celkový objem: 110 l
- ročná spotreba energie: 119 kWh
- klimatická trieda: SN-T
- hlučnosť: 35, trieda hlučnosti: B

**Design**
- LED osvetlenie so SoftStart

**Komfort a bezpečnosť**
- elektronická regulácia teploty - LED ukazovatele
- optický a akustický varovný signál pri zvýšenej teplote v mraziacej časti
- možnost nastavení Eco modu
- Home Connect vzdialená diagnostika, vzdialená kontrola a ovládanie, Software Update Appliance
- funkcie superCooling
- automatické odmrazovanie v chladiacej časti
- EasyClean vnútorný priestor

**Chladiaci priestor**
- čistý objem chladiacej časti: 93 l
- 1 poličky z bezpečnostného skla
- 3 x priehradka vo dverách, z toho 1 x vysoká priehradka
- držiak na fľaše v extra hlbokej priehradke vo dverách
- 1 držiak na flaše
- priehradka v základni s posuvným vekom: ideálna napríklad na skladovanie fliaš

**Freshness system**

**Mraziaci priestor**
- 1 mraziaci priestor s klapkou
- čistý objem mraziacej časti: 17 l
- doba skladovania pri poruche: 9 h hod.
- funkcia superFreezing
- mraziaca kapacita 24h : 3 kg
- mraziaca zásuvka vhodná pre pizzu

**Technické informácie**
- záves dverí vpravo, voliteľný
- možno inštalovať ako podstavný spotrebič
- vetranie a odvetrávanie v podstavci, nie je nutný výrez v pracovnej doske
- dĺžka prívodného kábla: 230 cm
- napätie: 220 - 240 V

**Rozmery**
- rozmery niky (V x Š x H): 82.0 cm x 60.0 cm x 55.0 cm
- rozmery prístroja (V x Š x H) : 82.0 cm x 59.8 cm x 54.8 cm

**Príslušenstvo**
- příslušenství: držák na vajíčka

**Špecifikácie**
- Na základe výsledkov normalizovanej skúšky trvajúcej 24h. Skutočná spotreba energie závisí na spôsobe použitia a umiestnenia spotrebiča.

**Všeobecné informácie**

SIEMENS

# iQ500, Podstavná chladnička s mraziacou časťou, 82 x 60 cm, ploché panty
# KU22LADD0

rozmery v_mm
Odporúčané rozmery medzier
pre plochý záves

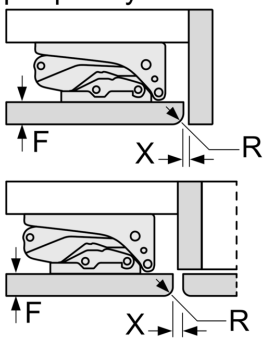


| F | R | X |
|---|---|---|
| 16-19 | 0-3 | 2,5 |
| 20 | 0-1 | 3 |
| | 2-3 | 2,5 |
| 21 | 0-1 | 3 |
| | 2-3 | 2,5 |
| 22 | 0 | 4 |
| | 1 | 3,5 |
| | 2-3 | 3 |

Rozmery medzier odporúčané v tabuľke je potrebné dodržiavať, aby bolo zaručené bezproblémové otváranie dverí zariadenia a nedochádzalo k poškodeniu kuchynského nábytku.

Rozmery v mm

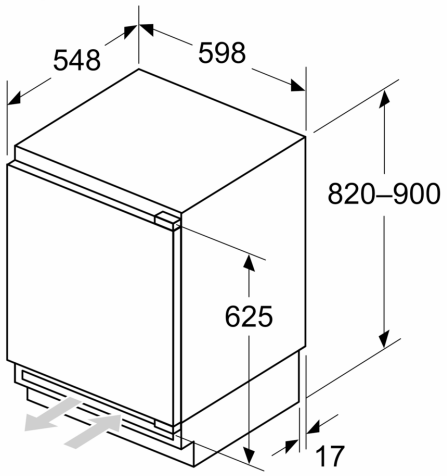


Rozmery v mm

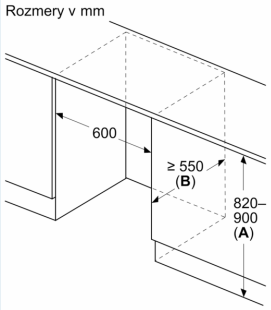


**A:** Výška spodnej konštrukcie

**B:** ≥ 560 mm (odporúčané)

Priestor na elektrické pripojenie vedľa spotrebiča na ľavej alebo pravej strane

Rozmery v mm

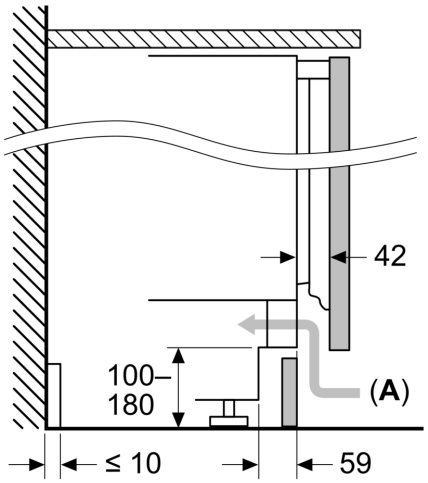


**A:** Otvor na prívod vzduchu ≥ 200 cm²

SIEMENS

**Maximálna povolená hmotnosť čelného dielu**

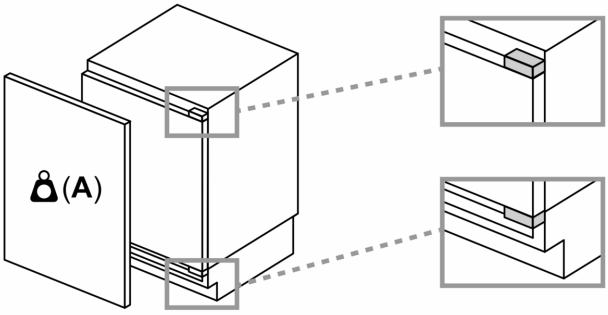


Namontované čelné diely, ktoré presahujú povolenú hmotnosť, môžu spôsobiť poškodenie a funkčnú poruchu pántov

**A:** Hmotnosť ≤ 12 kg