Séria 4, Podstavná chladnička s mraziacou časťou, 82 x 60 cm, ploché panty
KUL22VFD0

KFZ10AX0 :
KSZGGM00 :
KUZ20SX0 Dekoračné dvere

Podstavná chladnička so 4-hviezdičkovou mrazničkou a dverným alarmom na bezstarostné chladenie a mrazenie všade tam, kde je obmedzený priestor.

- **Made in Germany**: vysoké štandardy kvality a dôkladné testovanie pre maximálnu spokojnosť.
- **Dômyselná priehradka**: viac miesta v chladničke vďaka extra priehradke pod skleneným krytom.
- **Priehradky vo dverách s extra priestorom**: priehradky majú extra dĺžku a hĺbku.
- **Poličky z bezpečnostného skla**: bezpečné uloženie drahocenných potravín vďaka obzvlášť stabilným skleneným poličkám odolným voči rozbitiu.
- **Funkcia super chladenia**: rýchlejšie ochladí nové potraviny a ochráni tie, ktoré už boli uložené v chladničke.

Trieda energetickej účinnosti: .....D
Priemerná ročná spotreba energie v kilowatthodinách za rok (kWh/a): .....119 kWh/ročne
Súčet objemu mraziacich oddielov: .....17 l
Súčet objemu chladiacich oddielov: .....93 l
Emisia hluku šíreného vzduchom: .....35 dB(A) re 1pW
Trieda emisií hluku šíreného vzduchom: ..... B
Konštrukcia: ..... zabudovateľné
Možnosti panelu dverí: ..... dekoračný rám nie je možné objednať ako zvláštne príslušenstvo
výška: ..... 820 mm
Šírka: .....598 mm
Hĺbka: .....548 mm
Požadovaná veľkosť otvoru na inštaláciu (v x š x h): . 820 x 600 x 550 mm
Hmotnosť netto: .....30.8 kg
Istenie: .....10 A
Záves dverí: ..... vpravo, voliteľný
Napätie:.....220-240 V
Frekvencia: .....50 Hz
Dĺžka prívodného kábla: ..... 230.0 cm
počet kompresorov: 1
počet nezávislých chladiacich okruhov: 1
vnútorný ventilátor – mraziaca časť: ..... Nie
voliteľný záves dverí: .....Áno
Počet výškovo nastaviteľných odkladacích plôch v chladiacej časti (ks): 2
priehradky na fľaše: ..... Nie
EAN: 4242005389629
Značka: .....Bosch
názov produktu/predajné označenie: KUL22VFD0
Produktová kategória: ..... chladnička
Automatické odmrazovanie: ..... žiadny
Spôsob montáže: ..... podstavný

4 242005 389629

Séria 4, Podstavná chladnička s mraziacou časťou, 82 x 60 cm, ploché panty
KUL22VFD0

Podstavná chladnička so 4-hviezdičkovou mrazničkou a dverným alarmom na bezstarostné chladenie a mrazenie všade tam, kde je obmedzený priestor.

Výkon a spotreba
- trieda spotreby energie: D
- čistý celkový objem: 110 l
- ročná spotreba energie: 119 kWh
- klimatická trieda: SN-T
- hlučnosť: 35, trieda hlučnosti: B

Design
- LED osvetlenie so SoftStart

Komfort a bezpečnosť
- elektronická regulácia teploty - LED ukazovatele
- možnosť nastavenia Eco modu
- funkcie super chladenie
- optický a akustický varovný signál pri ponechaní otvorených dverí
- Home Connect vzdialená diagnostika, vzdialená kontrola a ovládanie, Software Update Appliance
- automatické odmrazovanie
- EasyClean vnútorný priestor

Chladiaci priestor
- čistý objem chladiacej časti: 93 l
- 2 poličky z bezpečnostného skla
- 2 x priehradka vo dverách, z toho 1 x vysoká priehradka
- držiak na fľaše v extra hlbokej priehradke vo dverách
- priehradka v základni s posuvným vekom: ideálna napríklad na skladovanie fliaš

Freshness system

Mraziaci priestor
- čistý objem mraziacej časti: 17 l
- doba skladovania pri poruche: 9 h hod.
- funkcia super mrazenie
- mraziaca kapacita 24h : 3 kg
- mraziaca zásuvka vhodná pre pizzu

Technické informácie
- záves dverí vpravo, voliteľný
- možno inštalovať ako podstavný spotrebič
- vetranie a odvetrávanie v podstavci, nie je nutný výrez v pracovnej doske
- dĺžka prívodného kábla: 230 cm
- napätie: 220 - 240 V

Rozmery
- rozmery niky (V x Š x H): 82.0 cm x 60.0 cm x 55.0 cm
- rozmery prístroja (V x Š x H) : 82.0 cm x 59.8 cm x 54.8 cm

Príslušenstvo
- příslušenství: držák na vajíčka

Špecifikácie
- Na základe výsledkov normalizovanej skúšky trvajúcej 24h. Skutočná spotreba energie závisí na spôsobe použitia a umiestnenia spotrebiča.

Všeobecné informácie

Séria 4, Podstavná chladnička s mraziacou časťou, 82 x 60 cm, ploché panty
KUL22VFD0

rozmery v_mm
Odporúčané rozmery medzier pre plochý záves

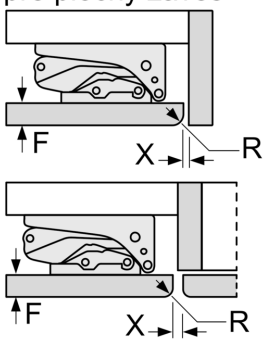

F	R	X
16-19	0-3	2,5
20	0-1	3
	2-3	2,5
21	0-1	3
	2-3	2,5
22	0	4
	1	3,5
	2-3	3

Rozmery medzier odporúčané v tabuľke je potrebné dodržiavať, aby bolo zaručené bezproblémové otváranie dverí zariadenia a nedochádzalo k poškodeniu kuchynského nábytku.

Rozmery v mm

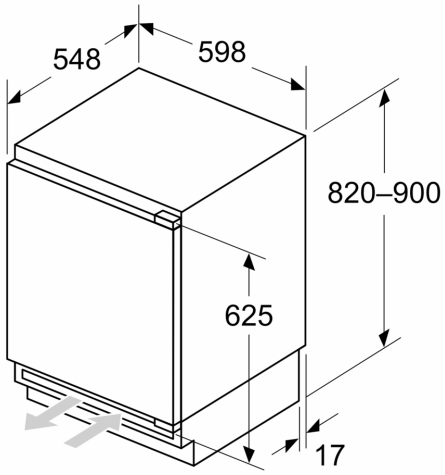

Rozmery v mm

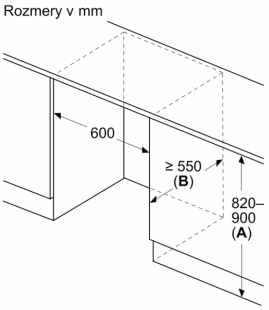

A: Výška spodnej konštrukcie

B: ≥ 560 mm (odporúčané)

Priestor na elektrické pripojenie vedľa spotrebiča na ľavej alebo pravej strane

Rozmery v mm

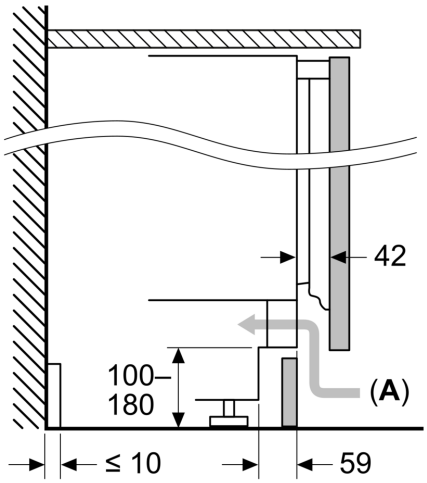

A: Otvor na prívod vzduchu ≥ 200 cm²

Maximálna povolená hmotnosť čelného dielu

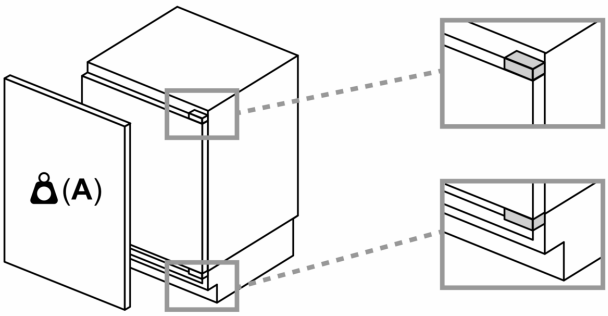

Namontované čelné diely, ktoré presahujú povolenú hmotnosť, môžu spôsobiť poškodenie a funkčnú poruchu pántov

A: Hmotnosť ≤ 12 kg