SIEMENS

iQ500, Zabudovateľný odsávač pár, 90 cm, čierne sklo LJ97BAM60

B

Bezproblémovo integrovaný dizajnový odsávač pár pre maximálne využitie úložného priestoru vo vašich skriniach.

- ✓ Intenzívny stupeň: dočasne zvyšuje úroveň odsávania, keď je v kuchynkou priestore príliš veľa pary, a to aj s automatickým vrátením do pôvodného nastavenia.
- ✓ Úložný priestor: uložte až 10 kg na každú stranu odsávača pár.
- ✓ touchControl Plus: jednoduché ovládanie nastavení programu a funkcií svetiel.
- ✓ LED osvetlenie: optimálna viditeľnosť a príjemná atmosféra pri varenie.
- ✓ Rozšírená dostupnosť náhradných dielov: predĺžená životnosť spotrebiča.

LZ11ITD11	Long Life cirkulačná sada (vonkajšie)
LZ11IXB16	CleanAir Plus pachový filter (náhradný)
LZ11IXC16	CleanAir Plus cirkulačná sada (vonkaj.)
LZ16IBB14	CleanAir Standard pach.filter (náhradný)
LZ16IBI14	CleanAir Standard cirkulačná sada
LZ10ITP00	Long Life pachový filter (náhradný)
LZ11IBK61	Predlženie komína, 450-854 mm
LZ11IBN61	Predlženie komína, 187-360 mm

typ konštrukcie: ..... Built-in/Built-under
Dĺžka prívodného kábla: ..... 130.0 cm
Požadovaná veľkosť otvoru na inštaláciu (v x š x h): ..... 340mm x 860.0mm x 300mm mm
Minimálna vzdialenosť nad elektrickou varnou doskou: ..... 430 mm
Minimálna vzdialenosť nad plynovou varnou doskou: .....650 mm
Hmotnosť netto: ..... 13.9 kg
Ovládanie: .....elektronicky
regulácia výkonových stupňov: ..... 3 stupne + intenzívny
Max. výkon odvetrania: .....460 m³/h
Výkon ventilátora pri intenzívnom stupni - prevádzka recirkulácie: 652 m³/h
Max. výkon recirkulácie vzduchu: .....451 m³/h
Výkon ventilátora pri intenzívnom stupni - prevádzka odvetrávania: 749 m³/h
Maximum Air flow: ..... 460 m³/h
Počet svetelných zdrojov: 3
Hlučnosť: ..... 63 dB(A) re 1pW
Priemer odvetrávacieho hrdla: ..... 120 / 150 mm
Materiál tukového filtra: .....umývateľné antikoro
EAN: 4242003906378
Príkon: .....259 W
Nominálne napätie: ..... 220-240 V
Frekvencia: ..... 50 Hz
Typ zástrčky: ..... Gardy zástrčka s uzemnením
Spôsob montáže: ..... zabudovateľný

4 242003 906378

iQ500, Zabudovateľný odsávač pár, 90 cm, čierne sklo LJ97BAM60

Varianta
- šírka: 90 cm
- závesná skrinka, 90 cm
- možnosť odťahu a recirkulácie
- pre prevádzku s cirkuláciou je k dispozícii rôzne cirkulačné sady ako voliteľné príslušenstvo

Design
- elegantná zapustená inštalácia pre bezproblémové vstavanie do nástenných skriniek
- priestorovo efektívny, kompaktný dizajn pre ďalšie možnosti skladovania priamo na odsávači pár a to s nostostí až 10 kg na každej strane
- sklenený panel s dotykovým ovládaním zaistí jednoduché ovládanie a vylepší vedenie vodnej pary

Komfort
- elektronické ovládanie so senzorovým ovládaním a digitálnym ukazovateľom
- 3 výkonové stupne a 1 intenzívny stupeň
- intenzívny stupeň s automatickým zpetným nastavením
- intenzívny stupeň s automatickým spätným nastavením: 6 min
- ventilátor a svetlo sa automaticky zapínajú a vypínajú otvorením a zatvorením skleneného panelu
- svetlo možno tiež samostatne zapínať a vypínať, keď je sklenený panel zatvorený pomocou quick hand touch v oblasti ovládania

Vybavenie
- druh osvetlenia 3 x 2 W LED
- softLight
- teplota farieb svetla: 3500 K
- intenzita svetla: 517 lux
- energeticky úsporný kondenzátorový motor
- kovový tukový filter, vhodný do umývačky riadu
- kovový tukový filter
- hladkej povrchy bez záhybov, ktoré sa ľahko čistia

Výkon a spotreba
- výkon odvetrávania podľa DIN/EN 61591 pri max. normálnej prevádzke 460 m3/h, intenzívny stupeň 749 m3/h
- hodnoty hlučnosti podľa EN 60704-2-13 pri odvetrávaní:
- max. normálny stupeň:63dB(A) re 1 pW
- intenzívny stupeň:73 dB(A) re 1 pW
- hlučnosť odsávania pri normálnom stupni min./max.: 50/63 dB*
- Pri použití samostatne dostupné montážnej CleanAir Plus sady pre cirkuláciu (zvláštne príslušenstvo) dosahuje odsávač v cirkulačnom režime nasledujúce hodnoty:
- max. normálny stupeň:451m³ / h
- intenzívny stupeň:652m³ / h
- hodnoty hlučnosti pri cirkulácii: max. normálny stupeň:67dB (A) re 1 pW
- intenzívny stupeň:74 dB (A) re 1 pW

Informácie o plánovaní a inštalácii
- zabudovateľný dizajnový odsávač pár: easy installation system
- vhodné pre inštaláciu do nástenných skriniek bez dna
- priložené rozperky pre inštaláciu do nástenných skriniek s maximálnou hĺbkou až 360 mm
- pre inštaláciu odsávača pár do vyšších nástenných skriniek možno ako voliteľné príslušenstvo dokúpiť predĺženie komína
- predĺženie komínom sú kompatibilné s dostupnými cirkulačnými sadami
- rozmery spotrebiča (V x Š x H): 340 x 897 x 298 mm
- rozmery pre zabudovanie (V x Š x H): 340 x 860 x 300 mm
- odťahová rúra s Ø 150 mm (Ø 120 mm súčasťou)
- spätná klapka súčasťou
- dĺžka pripojovacieho káblu so zástrčkou 1.3 m
- prosím, postupujte podľa rozmerov uvedených v inštalačnom výkrese

Údaje o spotrebe
- trieda spotreby energie: B* (na stupnici triedy energetickej účninnosti od A+++ do D)
- priemerná spotreba energie: 64.7 kWh/rok*
- trieda účinnosti odsávania: B*
- trieda účinnosti osvetlenia: A*
- trieda účinnosti tukového filtra: B*
- príkon: 259 W

* Podľa nariadenia EU - 65/2014

SIEMENS

iQ500, Zabudovateľný odsávač pár, 90 cm, čierne sklo
LJ97BAM60

rozmery v mm
Čelný pohľad

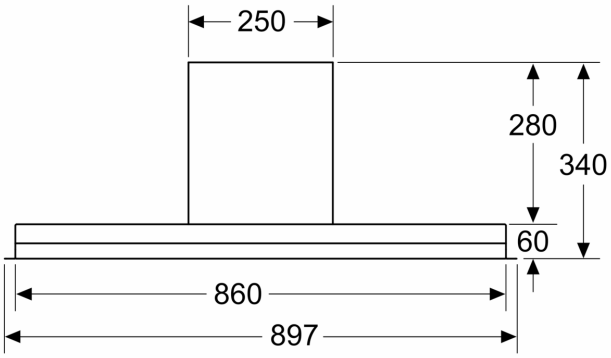

rozmery v mm
Príklad zabudovania

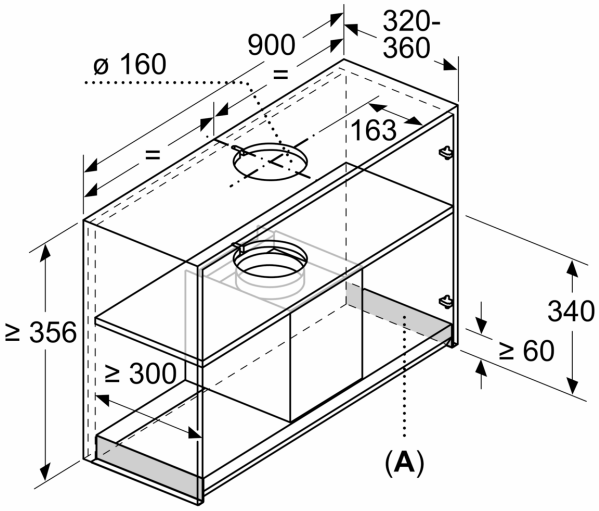

A: Priestor bez závesov

rozmery v mm

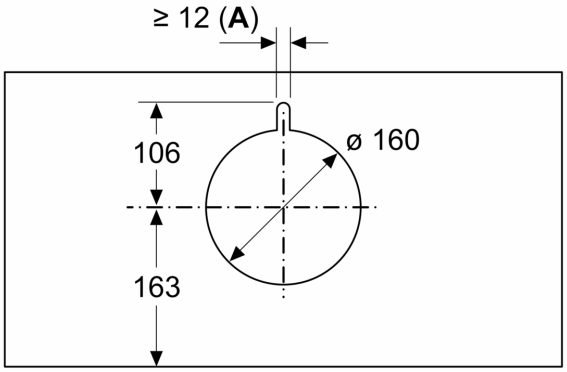

A: Káblová priechodka

rozmery v mm

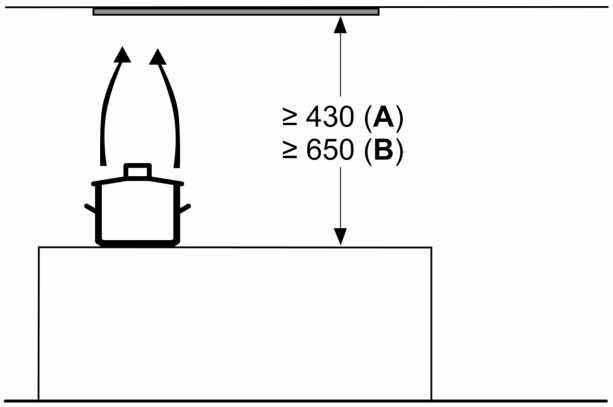

od vrchnej hrany mriežky
A: Elektrický min. 430
B: Plynový min. 650

SIEMENS

rozmery v mm
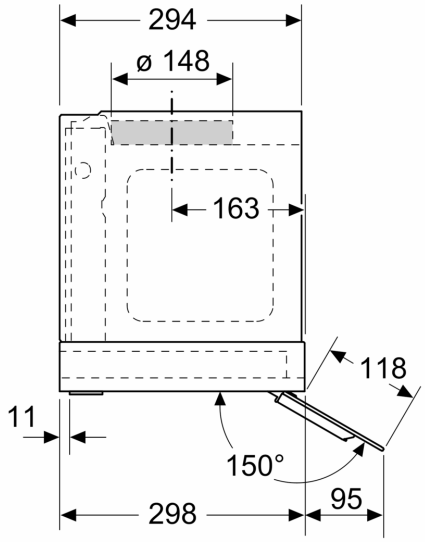
pohľad z boku