Séria 4, Indukčná varná doska, 60 cm, čierna, inštalácia na pracovnú dosku s rámčekom
PIE645BB5E

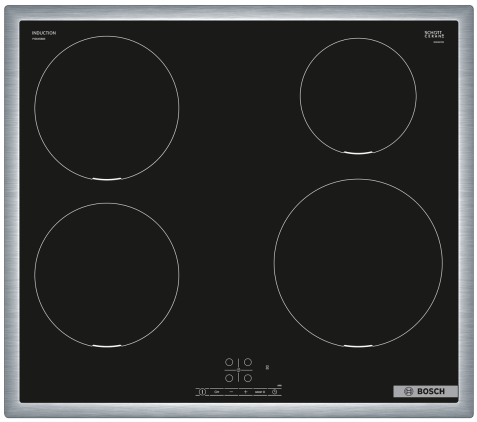

HEZ32WA00	Bezdrôtová teplotná sonda
HEZ390090	Wok panvica s mriežkou a pokrievkou
HEZ9ES100	Varič na espresso
HEZ9FE280	Panvica na pečenie Ø 18 / 28 cm
HEZ9SE030	Sada riadu
HEZ9SE040	4-dielna sada riadu
HEZ9SE060	6 dielna sada riadu

Indukčná varná doska: umožňuje rýchle, bezpečné a čisté varenie, naviac s nízkou spotrebou energie.

- **Dotykové ovládanie TouchSelect**: zvoľte varnú zónu a jednoducho nastavte požadovaný stupeň výkonu.
- **Rám z nehrdzavejúcej ocele**: nízky rám okolo varnej dosky.
- **PowerBoost**: až o 35 % rýchlejší ohrev v porovnaní s najvyšším výkonom.
- **QuickStart**: zapnite a ihneď vyberte požadovaný stupeň varenia.
- **ReStart**: obnoví činnosť varnej dosky v prípade náhodného vypnutia.

Označenie produktového radu: ..... sklokeramická varná zóna
Konštrukcia: ..... zabudovateľné
Zdroj energie: ..... elektrický
Počet varných zón, ktoré možno použiť súčasne: 4
Požadovaná veľkosť otvoru na inštaláciu (v x š x h): ... 55 x 560-560 x 490-500 mm
Šírka: .....583 mm
Rozmery spotrebiča: ..... 55x583x513 mm
Rozmery zabaleného spotrebiča: .....130 x 753 x 600 mm
Hmotnosť netto: .....10.1 kg
hmotnosť brutto: .....12.9 kg
Ukazovateľ zvyškového tepla: ..... áno
Umiestnenie ovládacieho panela: .....vpredu
základný materiál povrchu: .....sklokeramika
materiál povrchu: ..... čierna, antikoro
Farba rámu: .....antikoro
Dĺžka prívodného kábla: ..... 110.0 cm
EAN: 4242005289677
Napätie: .....220-240 V
Frekvencia: .....50; 60 Hz

4 242005 289677

Séria 4, Indukčná varná doska, 60 cm, čierna, inštalácia na pracovnú dosku s rámčekom
PIE645BB5E

Indukčná varná doska: umožňuje rýchle, bezpečné a čisté varenie, naviac s nízkou spotrebou energie.

- 60 cm: komfortný priestor 4 hrnce a panvice.

Flexibilita varných zón

- varná zóna, predná ľavá: 180 mm, 1.8 kW (max. výkon 3.1 kW)
- varná zóna, zadná ľavá: 180 mm, 1.8 kW (max. výkon 3.1 kW)
- varná zóna, zadná pravá: 145 mm , 1.4 kW (max. výkon 2.2 kW)
- varná zóna, predná pravá: 210 mm, 2.2 kW (max. výkon 3.7 kW)

Komfort

- senzorové ovládanie TouchSelect: ovládanie a nastavenie pomocou natlačených +/- dotykových tlačidiel.
- 17 výkonových stupňov: presné nastavenie 17 stupňov výkonu (9 hlavných a 8 medzi stupňov výkonu).
- timer (časovač vypnutia): vypne varnú zónu na konci nastaveného času (napr. pre varené vajcia)
- minutka: na konci nastaveného času zaznie výstraha (napr. na cestoviny)

Úspora času a efektivita

- PowerBoost (nastaviteľné pre všetky varné zóny): využite o 50 % viac výkonu pri varení napr. vody, než ponúka najvyšší štandardný stupeň výkonu
- QuickStart: pri zapnutí varná doska automaticky vyberie varnú zónu s riadom (umiestneným vo vypnutom stave)
- ReStart: v prípade neúmyselného vypnutia vyvolá všetky predchádzajúce nastavenia opätovným zapnutím varnej dosky do 4 sekúnd
- Quick Stop: rýchlo vypnite varnú zónu jedným dlhším dotykom.

Design

- antikorový rámček

Bezpečnosť

- 2-stupňový ukazovateľ zostatkového tepla pre každú varnú zónu: indikuje, ktoré varné zóny sú stále horúce alebo teplé
- detská poistka: zabráni nechcenej aktivácii varnej dosky
- hlavný vypínač: vypnite všetky varné zóny stlačením tlačidla
- bezpečnostné vypínanie: z bezpečnostných dôvodov sa ohrev vypne po nastavenom čase bez ďalšej užívateľskej interakcie (možno nastaviť)

Inštalácia

- rozmery spotrebiča (V x Š x H): 55 x 583 x 513 mm
- rozmery pre vstavanie (V x Š x H): 55 x 560 x 490 - 500 mm
- min. hrúbka pracovnej dosky: 16 mm
- príkon: 7.4 kW
- PowerManagement: v prípade potreby obmedzí maximálny výkon (závisí na poistkovej ochrane elektrickej inštalácie)
- pripojovací kábel: 1.1 m, pripojovací kábel súčasťou balenia

Séria 4, Indukčná varná doska, 60 cm, čierna, inštalácia na pracovnú dosku s rámčekom
PIE645BB5E

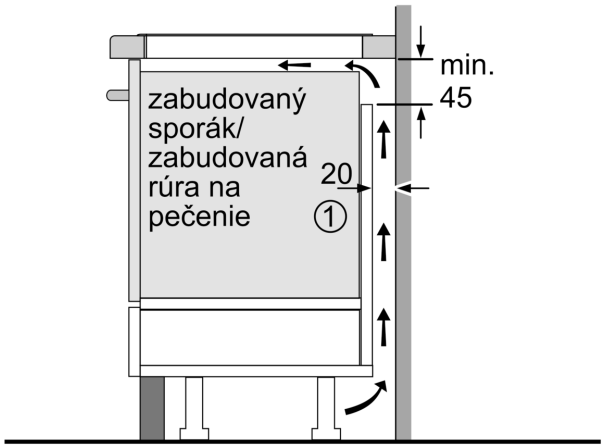

1
Je potrebné počítať s vetracou štrbinou

rozmery v mm

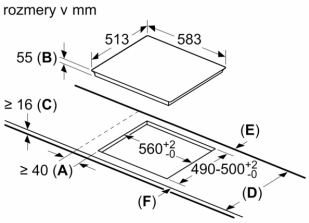

A: Minimálna vzdialenosť od výrezu na varnú dosku k stene.
B: Hĺbka zapustenia
C: Voľný priestor medzi povrchom pracovnej dosky a hornou časťou prednej časti rúry musí byť 30 mm. Pozrite si požiadavky na priestor na rúru.

Pracovná doska, do ktorej je varná doska nainštalovaná, musí byť schopná odolať zaťaženiu cca 60 kg. V prípade potreby sa musia použiť vhodné podperné konštrukcie.

D	E	F
585-600	50	≥ 35
> 600	≥ 50	≥ 50

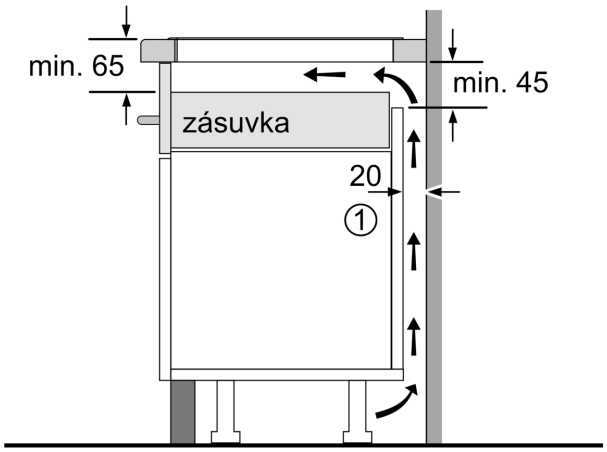

1
Je potrebné počítať s vetracou štrbinou.

Rozmery v mm

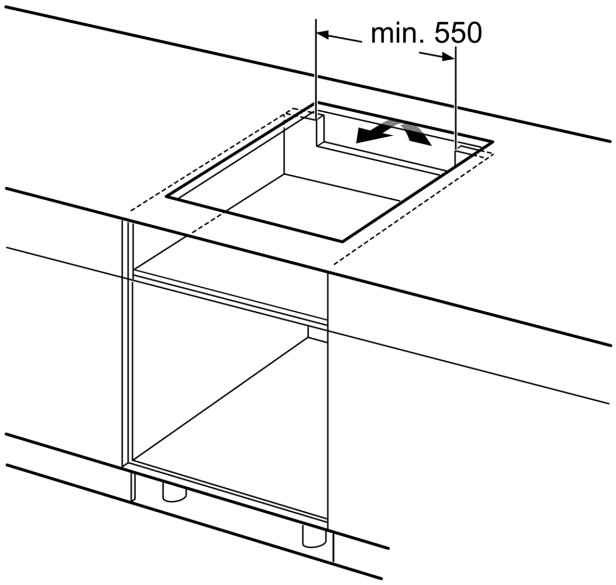

rozmery v mm