Séria 8, Elektrická varná doska, 60 cm, čierna, inštalácia na pracovnú dosku s rámčekom
PKN675DP1D

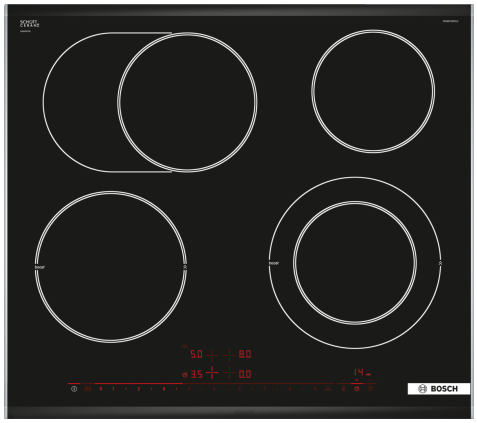

HEZ32WA00	Bezdrôtová teplotná sonda
HEZ390090	Wok panvica s mriežkou a pokrievkou
HEZ394301	Spojovacia lišta pre rad Domino
HEZ9SE030	Sada riadu

Elektrická varná doska: varenie a údržba sú obzvlášť jednoduché.

- **DirectSelect Premium**: priestranné a intuitívne dotykové rozhranie.
- **Pečúca zóna**: extra varnú zónu môžte pripojiť pri použití väčšieho riadu, napr. pekáčov a panvíc.
- **Varná zóna 21cm**: rozšíriteľná varná zóna.
- **ComfortProfil**: elegantný, atraktívny dizajn s predným skosením a kovovými prúžkami po bokoch.
- **PowerBoost**: až o 20 % viac energie pri varení na elektrickej varnej doske.

Označenie produktového radu: ..... sklokeramická varná zóna
Konštrukcia: ..... zabudovateľné
Zdroj energie: ..... elektrický
Počet varných zón, ktoré možno použiť súčasne: 4
Požadovaná veľkosť otvoru na inštaláciu (v x š x h): ... 44 x 560-560 x 500-500 mm
Šírka: .....606 mm
Rozmery spotrebiča: ..... 44 x 606 x 527 mm
Rozmery zabaleného spotrebiča: .....100 x 750 x 590 mm
Hmotnosť netto: .....8.3 kg
hmotnosť brutto: .....9.1 kg
Ukazovateľ zvyškového tepla: ..... áno
Umiestnenie ovládacieho panela: .....vpredu
základný materiál povrchu: .....sklokeramika
materiál povrchu: .....čierna, alu, kefovaný
EAN: 4242002830940
Napätie: .....220-240 V
Frekvencia: .....60; 50 Hz

4 242002 830940

Séria 8, Elektrická varná doska, 60 cm, čierna, inštalácia na pracovnú dosku s rámčekom PKN675DP1D

Elektrická varná doska: varenie a údržba sú obzvlášť jednoduché.

- 60 cm: komfortný priestor 4 hrnce a panvice.

Flexibilita varných zón

- varná zóna s rozšírením na zónu na pečenie: používajte pekáče na rozšíriteľnej varnej zóne.
- 1 dvojokruhová varná zóna: na rozšíriteľnú varnú zónu používajte bežný alebo väčší riad.
- varná zóna, predná ľavá: 180 mm, 2 kW (max. výkon 2.3 kW)
- varná zóna vzadu vľavo: 170 mm, 265 mm, 1.8 kW
- varná zóna vpravo vzadu: 145 mm , 1.2 kW
- varná zóna, predná pravá: 145 mm, 210 mm, 2.1 kW (max. výkon 3 kW)

Komfort

- DirectSelect Premium dotykové ovládanie: priamo ovládajte varnú dosku na mimoriadne veľkej osvetlenej dotykovej lište (po vypnutí je neviditeľná).
- 17 výkonových stupňov: presné nastavenie 17 stupňov výkonu (9 hlavných a 8 medzi stupňov výkonu).
- funkcia udržiavanie teploty: udržujte pokrmy teplé pri vopred nastavenej nízkej úrovni výkonu
- timer: vypne varnú zónu na konci nastaveného času (napr. pri príprave vařejných vajec).
- minutka (budík): na konci nastaveného času zaznie akustický signál (napr. pri varení cestovín).
- Count-up timer - čas varenia: ukazuje, koľko času uplynulo od spustenia časovača (napr. pre zemiaky).

Úspora času a efektivita

- funkce PowerBoost vpředu vpravo, Front left: varte vodu rýchlejšie vďaka o 20% vyššej energii ako na najvyššej úrovni štandardu.
- ReStart: v prípade neúmyselného vypnutia vyvolá všetky predchádzajúce nastavenia opätovným zapnutím varnej dosky do 4 sekúnd

Design

- fazeta vpredu a vzadu, profily po stranách

Bezpečnosť

- 2-stupňový ukazovateľ zostatkového tepla pre každú varnú zónu: indikuje, ktoré varné zóny sú stále horúce alebo teplé
- detská poistka: zabráni nechcenej aktivácii varnej dosky
- ochrana pri utieraní: utrite prekypeli tekutinu bez neúmyselné zmeny nastavenia (blokovanie všetkých dotykových tlačidiel na 30 sekúnd).
- hlavný vypínač: vypnite všetky varné zóny stlačením tlačidla
- kontrolka prevádzky: označuje, či sa varná doska ohrieva.
- bezpečnostné vypínanie: z bezpečnostných dôvodov sa ohrev vypne po nastavenom čase bez ďalšej užívateľskej interakcie (možno nastaviť)
- ukazovateľ spotreby energie: ukazuje spotrebu elektriny posledného procesu varenia.

Inštalácia

- rozmery spotrebiča (V x Š x H): 44 x 606 x 527 mm
- rozmery pre vstavanie (V x Š x H): 44 x 560 x 500 - 500 mm
- min. hrúbka pracovnej dosky: 16 mm
- príkon: 8.5 kW

Séria 8, Elektrická varná doska, 60 cm, čierna, inštalácia na pracovnú dosku s rámčekom
PKN675DP1D

rozmery v mm

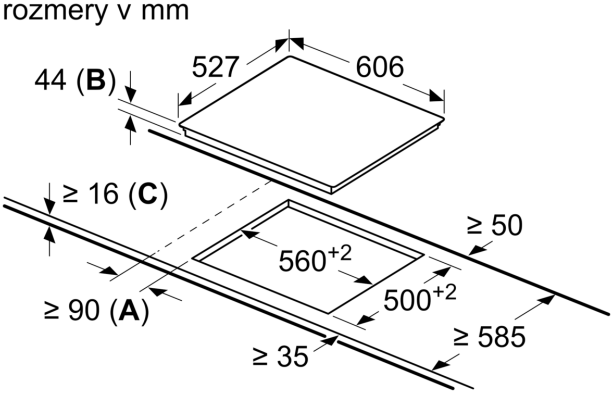

A: Minimálna vzdialenosť výrezu pre varný panel od steny.
B: Hĺbka zapustenia
C: Pri zabudovanej rúre musí byť spodná medzera min. 20, prípadne väčšia – pozrite si požiadavky na rozmery danej rúry.