Séria 2, Plynová varná doska, 60 cm, tvrdené sklo, čierna
POH6B6B10

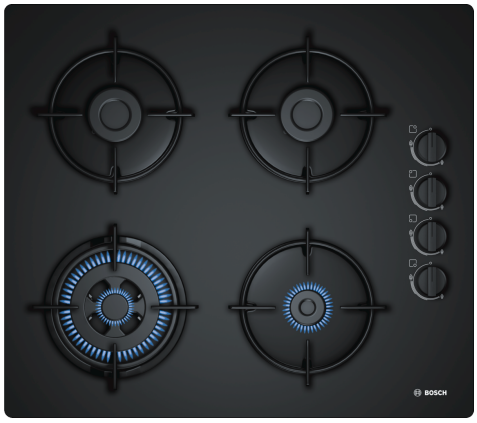

HEZ298105	Podložka pre mierne varenie
HEZ298110	Wok krúžok
HEZ298114	Podložka pod hrnce

Plynový varná doska s ovládaním na pravej strane: horáky regulujete pohodlne pomocou ovládacích gombíkov umiestnených na pravej strane varného panelu.

- **Wok horák**: výkonné varenie až do 3,3 kW (v závislosti od druhu plynu).
- **Samostatné oceľové rošty**: pre jednoduchú manipuláciu a čistenie.
- **Biomethane-ready**: pripojte svoju plynovú varnú dosku na obnoviteľný biometánový plyn.
- **Mečovité gombíky**: pre ergonomické ovládanie.
- **Povrchová úprava**: elegantný design, čierne tvrdené sklo.

Označenie produktového radu: ..... plynová varná doska s ovládaním
Konštrukcia: ..... zabudovateľné
Zdroj energie: ..... plynový
Počet varných zón, ktoré možno použiť súčasne: 4
ovládacie prvky: ..... mečovitý ovládací gombík
Požadovaná veľkosť otvoru na inštaláciu (v x š x h): ... 45 x 560-562 x 480-492 mm
Šírka: ..... 590 mm
Rozmery spotrebiča: ..... 56 x 590 x 520 mm
Rozmery zabaleného spotrebiča: ..... 141 x 651 x 578 mm
Hmotnosť netto: ..... 9.1 kg
hmotnosť brutto: ..... 10.0 kg
Ukazovateľ zvyškového tepla: ..... žiadny
Umiestnenie ovládacieho panela: ..... bočná
základný materiál povrchu: ..... tvrdené sklo
materiál povrchu: ..... čierna
Farba rámu: ..... čierna
Dĺžka prívodného kábla: ..... 100.0 cm
EAN: 4242002820903
Celkový objem pripojeného plynu: ..... 7700 W
Istenie: ..... 3 A
Napätie: ..... 220-240 V
Frekvencia: ..... 60; 50 Hz

4 242002 820903

Séria 2, Plynová varná doska, 60 cm, tvrdené sklo, čierna
POH6B6B10

Plynový varná doska s ovládaním na pravej strane: horáky regulujete pohodlne pomocou ovládacích gombíkov umiestnených na pravej strane varného panelu.

Design

- povrch: tvrdené sklo , čierna
- dizajn bez rámčeka: varnú dosku umiestnite zarovnanú alebo mierne vyvýšenú na pracovnú dosku
- samostatné oceľové smaltované rošty

Komfort

- mečovitý ovládací gombík: prístupové gombíky na boku so silným úchopom pre ľahké otáčanie.
- integrované zapaľovanie v ovládacom gombíku: stačí stlačiť a otočiť gombíkom, aby sa zapálil plameň.

Horáky a napájanie

- 4 plynové horáky
- vľavo vpredu: Wok horák až 3.3 kW (v závislosti od typu plynu)
- vľavo vzadu: normálny horák až 1.7 kW (v závislosti od typu plynu)
- vpravo vzadu: normálny horák až 1.7 kW (v závislosti od typu plynu)
- vpravo vpredu: úsporný horák up to 1 kW (v závislosti od typu plynu)

Bezpečnosť

- termoelektrická poistka zhasnutia plameňa: zabraňuje nežiaducemu prúdeniu plynu pri zhasnutí plameňa.

Inštalácia

- použiteľné pre: Liquid gas 50 mbar
- Liquid gas G30 37 mbar (PL) Liquid gas G30,31 28-30/37mbar Nat gas L/LL G25/20mbar(DE) Natural gas H 25 mbar (HU) Natural gas L 25 mbar (NL) NG H/E 20mbar, E+ 20/25mbar
- prednastavené na zemný plyn (20 mbar)
- trysky na propan-butan (28-30/37mbar) súčasť dodávky: Trysky pre všetky ostatné typy plynov je možné objednať prostredníctvom zákazníckeho servisu. V prípade výmeny dýzy kontaktujte zákaznícky servis.
- rozmery spotrebiča (V x Š x H): 56 x 590 x 520 mm
- rozmery pre vstavanie (V x Š x H): 45 x 560 x 480 - 492 mm
- min. hrúbka pracovnej dosky: 30 mm
- napájací kábel: 1 m
- celkový objem pripojeného plynu: 7.7 kW

Séria 2, Plynová varná doska, 60 cm, tvrdené sklo, čierna
POH6B6B10

Rozmery v mm

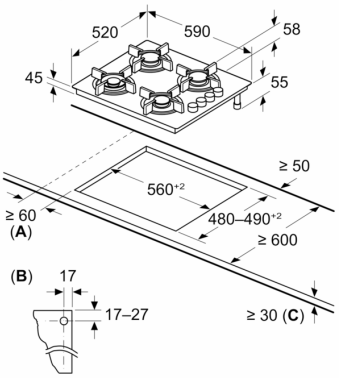

A: Min. vzdialenosť od výrezu varného panela k stene

B: Poloha plynovej prípojky vo výreze

C: Prípadne viac, pokiaľ je rúra na pečenie inštalovaná na spodku, pozri priestorové požiadavky rúry