Séria 4, Plne zabudovateľná umývačka riadu, 60 cm SMV4ECX26E

A↑G D

Lepšie sušenie riadu s chytrou umývačkou podporujúcou wi-fi pripojenie pre inteligentné diaľkové ovládanie.

- **EfficientDry**: ešte lepší výsledok sušenia vďaka automatickému otvárania dverí.
- **Hygienická úroveň overená pre program Eco 50 °C a vyššie úrovne s programami Intenzívny 70 °C a Starostlivosť o umývačku.**
- **HomeConnect: domáce spotrebiče s inteligentným pripojením pre uľahčenie každodenného života.**
- **Funkcia Obľúbený program: vlastná kombinácia programu a prídavné funkcie jedným dotykom.**
- **Sťahovanie programov: ďalšie programy pre váš každodenný život na stiahnutie v aplikácii Home Connect.**

SGZ0BI01	antikoro dekoratívne lišty, 81,5 cm
SGZ0IC00	Spona na malé predmety do horného koša
SGZ1010	Predĺženie odpadovej a prívodnej hadice
SGZ8BI00	Spojovací lišta pre delený nábytok
SMZ1051EU :	
SMZ2014	Set pre umývanie pohárov na stopke
SMZ2056	Dekoračné dvere
SMZ5003	Sklopné pánty
SMZ5035	Sada nerezových dekoračných líšt
SMZ5100	Príborový kôš vario
SMZ5300	Držák na sklenice

Trieda energetickej účinnosti:	D
Spotreba energie na 100 cyklov eco programu:	84 kWh
Maximálny počet súprav riadu:	13
Spotreba vody eco programu v litroch na cyklus:	6.7 l
Čas trvania programu:	4:35 h
Emisia hluku šíreného vzduchom:	44 dB(A) re 1pW
Trieda emisií hluku šíreného vzduchom:	B
Konštrukcia:	zabudovateľné
Výška bez pracovnej dosky:	0 mm
Rozmery spotrebiča:	815 x 598 x 550 mm
Požadovaná veľkosť otvoru na inštaláciu (v x š x h):	815-875 x 600 x 550 mm
Hĺbka pri otvorených dvierkach:	1150 mm
Výškovo nastaviteľné nožičky:	áno - všetky spredu
Max. výškové nastavenie nožičiek:	60 mm
Výškovo nastaviteľný sokel:	horizontálny a vertikálny
Hmotnosť netto:	37.9 kg
hmotnosť brutto:	40.0 kg
Príkon:	2400 W
Istenie:	10 A
Napätie:	220-240 V
Frekvencia:	50; 60 Hz
index opráv:	9.2
Dĺžka prívodného kábla:	175.0 cm
Typ zástrčky:	Gardy zástrčka s uzemnením
Dĺžka prívodnej hadice:	165 cm
Dĺžka odpadovej hadice:	190 cm
EAN:	4242005198160
Spôsob montáže:	plne zabudovateľný

4 242005 198160

Séria 4, Plne zabudovateľná umývačka riadu, 60 cm SMV4ECX26E

Lepšie sušenie riadu s chytrou umývačkou podporujúcou wi-fi pripojenie pre inteligentné diaľkové ovládanie.

Výkon a spotreba
- trieda energetickej účinnosti[1]: D
- energia[2] / voda[3]: 84 kWh / 6.7 l
- kapacita: 13 súprav riadu
- doba trvania programu[4]: 4:35 h:min
- hladina hluku: 44 dB(A) re 1 pW
- trieda hlučnosti: B
- hlučnosť (Tichý program): 41 dB (A) re 1 pW
- pripojenie Home Connect cez Wi-Fi

Programy a špeciálne funkcie
- 6 programov: Eco 50 °C, Auto 45-65 °C, intenzívny 70 °C, Hodinový 65 °C, Tichý 50 °C, Obľúbený
- predvolený Obľúbený program: Predumytie
- 4 špeciálne funkcie: Vzdialené zapnutie, EfficientDry, Polovičná náplň, SpeedPerfect+
- program starostlivosti o umývačku riadu: Machine Care
- Silence on demand (prostredníctvom aplikácie Home Connect)

Technológia umývania a senzory
- EfficientDry a výmenník tepla
- AquaSenzor
- ekologicko-ekonomická distribúcia vody
- dávkovací asistent
- EcoSilence Drive
- automatické prispôsobenie podľa druhu umývacieho prostriedku
- samočistiaci filtračný systém s trojvrstvovým zvlneným filtrom
- materiál vnútorného priestoru: nehrdzavejúca oceľ

Systém košov
- koše Flex
- príborová zásuvka VarioDrawer
- kolieska s nízkym trením v spodnom koši a v tretej úrovni ukladania
- zarážka proti vykoľajeniu spodného koša
- 3 výškovo nastaviteľné polohy horného koša pomocou systému Rackmatic
- 2 rady sklopných tŕňov na taniere v hornom koši
- 2 rady sklopných tŕňov na taniere v spodnom koši
- 2 výklopné etažéry na šálky v hornom koši
- 2 výklopné etažéry na šálky v spodnom koši

Ukazovatele stavu a obsluhy
- tlačidlá ovládania hore
- popisky na paneli: anglický text
- InfoLight (červený)
- ukazovateľ zostatkového času v minútach
- časová predvoľba 1-24 hod.

Bezpečnosť
- AquaStop: záruka značky Bosch v prípade poškodenia vodou - po celú dobu životnosti spotrebiča*
- systém šetrného umytia skla
- vr. násypky na soľ
- vr. ochrany pracovnej dosky pred parou

Príslušenstvo
- rozmery spotrebiča (V x Š x H): 81.5 x 59.8 x 55 cm

* záručné podmienky nájdete na https://www.bosch-home.com/sk/servis/zaruka

[1] stupnica tried energetickej účinnosti od A po G

[2] spotreba energie v kWh na 100 cyklov (v programe Eco 50 °C)

[3] spotreba vody v litroch na cyklus (v programe Eco 50 °C)

[4] doba trvania programu Eco 50 °C

Séria 4, Plne zabudovateľná umývačka riadu, 60 cm
SMV4ECX26E

rozmery v mm

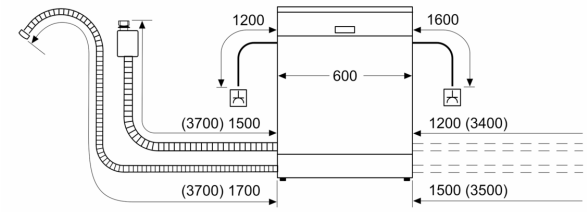

⏚ zásuvka
( ) hodnoty s predlžovacou súpravou

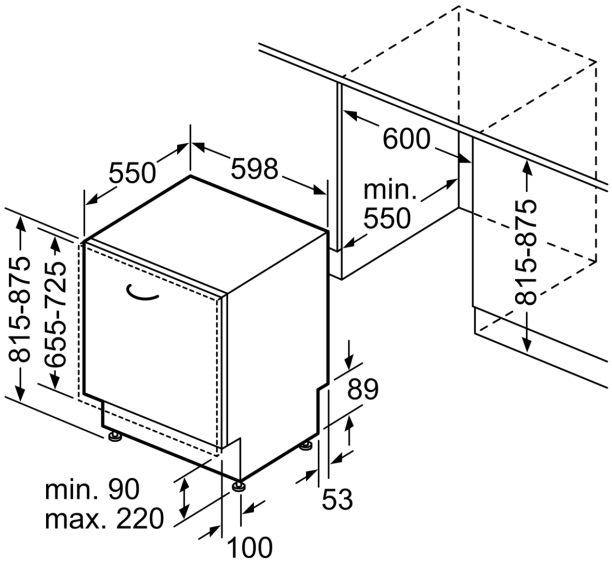

rozmery v mm