# Séria 4, Plne zabudovateľná umývačka riadu, 60 cm SMV4HCX19E

A↑G D

## Jednoduché ukladanie riadu a správa umývačky pomocou aplikácie Home Connect.

- **Extra sušenie**: voliteľná funkcia pre prídavné sušenie.
- **Hygienická úroveň overená pre program Eco 50 °C a vyššie úrovne s programami Intenzívny 70 °C a Starostlivosť o umývačku.**
- **Koše Flex: flexibilné a praktické riešenie pre jednoduché ukladanie riadu.**
- **Silence Plus: pozoruhodne tichá pri 42 dB.**
- **HomeConnect: domáce spotrebiče s inteligentným pripojením pre uľahčenie každodenného života.**

| | |
|---|---|
| Trieda energetickej účinnosti: | D |
| Spotreba energie na 100 cyklov eco programu: | 85 kWh |
| Maximálny počet súprav riadu: | 14 |
| Spotreba vody eco programu v litroch na cyklus: | 9.0 l |
| Čas trvania programu: | 4:30 h |
| Emisia hluku šíreného vzduchom: | 42 dB(A) re 1pW |
| Trieda emisií hluku šíreného vzduchom: | B |
| Konštrukcia: | zabudovateľné |
| Výška bez pracovnej dosky: | 0 mm |
| Rozmery spotrebiča: | 815 x 598 x 550 mm |
| Požadovaná veľkosť otvoru na inštaláciu (v x š x h): | 815-875 x 600 x 550 mm |
| Hĺbka pri otvorených dvierkach: | 1150 mm |
| Výškovo nastaviteľné nožičky: | áno - všetky spredu |
| Max. výškové nastavenie nožičiek: | 60 mm |
| Výškovo nastaviteľný sokel: | horizontálny a vertikálny |
| Hmotnosť netto: | 35.4 kg |
| hmotnosť brutto: | 37.5 kg |
| Príkon: | 2400 W |
| Istenie: | 10 A |
| Napätie: | 220-240 V |
| Frekvencia: | 50; 60 Hz |
| index opráv: | 9.2 |
| Dĺžka prívodného kábla: | 175.0 cm |
| Typ zástrčky: | Gardy zástrčka s uzemnením |
| Dĺžka prívodnej hadice: | 165 cm |
| Dĺžka odpadovej hadice: | 190 cm |
| EAN: | 4242005392926 |
| Spôsob montáže: | plne zabudovateľný |

| | |
|---|---|
| SGZ0BI01 | antikoro dekoratívne lišty, 81,5 cm |
| SGZ0IC00 | Spona na malé predmety do horného koša |
| SGZ1010 | Predĺženie odpadovej a prívodnej hadice |
| SGZ8BI00 | Spojovací lišta pre delený nábytok |
| SMZ1051EU : | |
| SMZ2056 | Dekoračné dvere |
| SMZ5000 | Prídavná sada pre umývačky riadu |
| SMZ5003 | Sklopné pánty |
| SMZ5035 | Sada nerezových dekoračných líšt |
| SMZ5100 | Príborový kôš vario |
| SMZ5300 | Držák na sklenice |

4 242005 392926

# Séria 4, Plne zabudovateľná umývačka riadu, 60 cm SMV4HCX19E

## Jednoduché ukladanie riadu a správa umývačky pomocou aplikácie Home Connect.

**Výkon a spotreba**

- trieda energetickej účinnosti[1]: D
- energia[2] / voda[3]: 85 kWh / 9 l
- kapacita: 14 súprav riadu
- doba trvania programu[4]: 4:30 h:min
- hladina hluku: 42 dB(A) re 1 pW
- trieda hlučnosti: B
- hlučnosť (Tichý program): 41 dB (A) re 1 pW

**Programy a špeciálne funkcie**

- 6 programov: Eco 50 °C, Auto 45-65 °C, intenzívny 70 °C, Hodinový 65 °C, Tichý 50 °C, Obľúbený
- predvolený Obľúbený program: Predumytie
- 4 špeciálne funkcie: Vzdialené zapnutie, Extra sušenie, Polovičná náplň, SpeedPerfect+
- program starostlivosti o umývačku riadu: Machine Care
- doplnkové funkcie dostupné v aplikácii Home Connect: Hygiena Plus, Silence on demand

**Technológia umývania a senzory**

- výmenník tepla
- AquaSenzor
- dávkovací asistent
- EcoSilence Drive
- automatické prispôsobenie podľa druhu umývacieho prostriedku
- samočistiaci filtračný systém s trojvrstvovým zvlneným filtrom
- materiál vnútorného priestoru: nehrdzavejúca oceľ

**Systém košov**

- koše Flex
- príborová zásuvka VarioDrawer
- 3 výškovo nastaviteľné polohy horného koša pomocou systému Rackmatic
- kolieska s nízkym trením v spodnom koši
- zarážka proti vykoľajeniu spodného koša
- 2 rady sklopných tŕňov na taniere v hornom koši
- 2 rady sklopných tŕňov na taniere v spodnom koši
- 2 výklopné etažéry na šálky v hornom koši
- 2 výklopné etažéry na šálky v spodnom koši

**Ukazovatele stavu a obsluhy**

- pripojenie Home Connect cez Wi-Fi
- tlačidlá ovládania hore
- popisky na paneli: anglický text
- InfoLight (červený)
- ukazovateľ zostatkového času v minútach
- akustický signál ukončenia programu
- časová predvoľba 1-24 hod.

**Bezpečnosť**

- AquaStop: záruka značky Bosch v prípade poškodenia vodou - po celú dobu životnosti spotrebiča*
- systém šetrného umytia skla

**Príslušenstvo**

- vr. násypky na soľ
- vr. ochrany pracovnej dosky pred parou

**Rozmery**

- rozmery spotrebiča (V x Š x H): 81.5 x 59.8 x 55 cm

[1] stupnica tried energetickej účinnosti od A po G

[2] spotreba energie v kWh na 100 cyklov (v programe Eco 50 °C)

[3] spotreba vody v litroch na cyklus (v programe Eco 50 °C)

[4] doba trvania programu Eco 50 °C

* záručné podmienky nájdete na https://www.bosch-home.com/sk/servis/zaruka

## Séria 4, Plne zabudovateľná umývačka riadu, 60 cm
## SMV4HCX19E

rozmery v mm

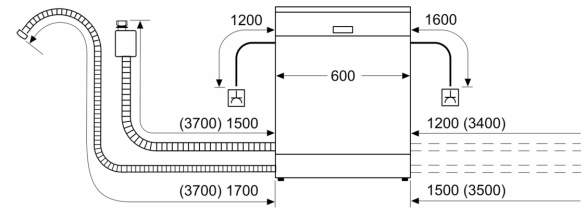


⊥ zásuvka
( ) hodnoty s predlžovacou súpravou

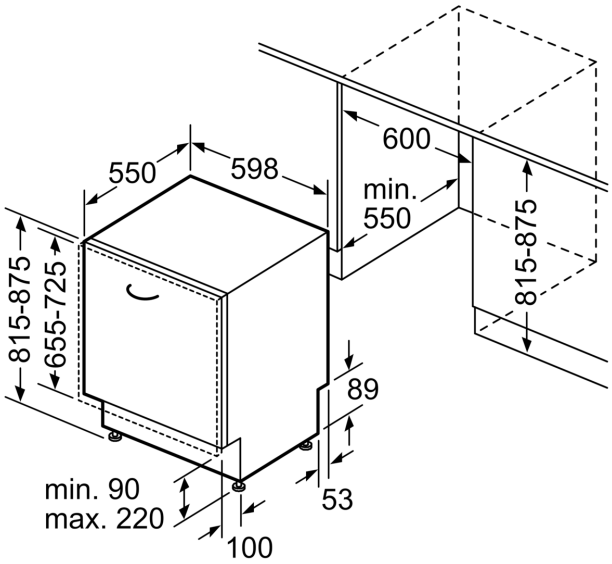


rozmery v mm