Séria 6, Plne zabudovateľná umývačka riadu, 60 cm SMV6ECX93E

Lepšie výsledky sušenia a špeciálna zóna pre intenzívne umývanie veľa špinavého riadu.

- **EfficientDry**: ešte lepší výsledok sušenia vďaka automatickému otvárania dverí.
- **Hygienická úroveň overená pre program Eco 50 °C a vyššie úrovne s programami Intenzívny 70 °C a Starostlivosť o umývačku.**
- **HomeConnect: domáce spotrebiče s inteligentným pripojením pre uľahčenie každodenného života.**
- **Funkcia Obľúbený program: vlastná kombinácia programu a prídavné funkcie jedným dotykom.**
- **Sťahovanie programov: ďalšie programy pre váš každodenný život na stiahnutie v aplikácii Home Connect.**

Trieda energetickej účinnosti:	D
Spotreba energie na 100 cyklov eco programu:	84 kWh
Maximálny počet súprav riadu:	13
Spotreba vody eco programu v litroch na cyklus:	6.7 l
Čas trvania programu:	4:35 h
Emisia hluku šíreného vzduchom:	42 dB(A) re 1pW
Trieda emisií hluku šíreného vzduchom:	B
Konštrukcia:	zabudovateľné
Výška bez pracovnej dosky:	0 mm
Rozmery spotrebiča:	815 x 598 x 550 mm
Požadovaná veľkosť otvoru na inštaláciu (v x š x h):	815-875 x 600 x 550 mm
Hĺbka pri otvorených dvierkach:	1150 mm
Výškovo nastaviteľné nožičky:	áno - všetky spredu
Max. výškové nastavenie nožičiek:	60 mm
Výškovo nastaviteľný sokel:	horizontálny a vertikálny
Hmotnosť netto:	41.1 kg
hmotnosť brutto:	43.0 kg
Príkon:	2400 W
Istenie:	10 A
Napätie:	220-240 V
Frekvencia:	50; 60 Hz
index opráv:	9.2
Dĺžka prívodného kábla:	175.0 cm
Typ zástrčky:	Gardy zástrčka s uzemnením
Dĺžka prívodnej hadice:	165 cm
Dĺžka odpadovej hadice:	190 cm
EAN:	4242005214501
Spôsob montáže:	plne zabudovateľný

SGZ0BI01	antikoro dekoratívne lišty, 81,5 cm
SGZ0IC00	Spona na malé predmety do horného koša
SGZ1010	Predĺženie odpadovej a prívodnej hadice
SGZ8BI00	Spojovací lišta pre delený nábytok
SMZ1051EU :	
SMZ2014	Set pre umývanie pohárov na stopke
SMZ2056	Dekoračné dvere
SMZ5000	Prídavná sada pre umývačky riadu
SMZ5002	Strieborná kazeta na príbory
SMZ5003	Sklopné pánty
SMZ5035	Sada nerezových dekoračných líšt
SMZ5100	Príborový kôš vario

4 242005 214501

Séria 6, Plne zabudovateľná umývačka riadu, 60 cm SMV6ECX93E

Lepšie výsledky sušenia a špeciálna zóna pre intenzívne umývanie veľa špinavého riadu.

Výkon a spotreba

- trieda energetickej účinnosti[1]: D
- energia[2] / voda[3]: 84 kWh / 6.7 l
- kapacita: 13 súprav riadu
- doba trvania programu[4]: 4:35 h:min
- hladina hluku: 42 dB(A) re 1 pW
- trieda hlučnosti: B
- hlučnosť (Tichý program): 40 dB (A) re 1 pW
- pripojenie Home Connect cez Wi-Fi

Programy a špeciálne funkcie

- 8 programov: Eco 50 °C, Auto 45-65 °C, intenzívny 70 °C, Hodinový 65 °C, Rýchly 45 °C, Sklo 40 °C, Tichý 50 °C, Obľúbený
- predvolený Obľúbený program: Predumytie
- 4 špeciálne funkcie: Vzdialené zapnutie, EfficientDry, Intensive Zone, SpeedPerfect+
- program starostlivosti o umývačku riadu: Machine Care
- Silence on demand (prostredníctvom aplikácie Home Connect)

Technológia umývania a senzory

- EfficientDry a výmenník tepla
- AquaSenzor
- ekologicko-ekonomická distribúcia vody
- dávkovací asistent
- EcoSilence Drive
- automatické prispôsobenie podľa druhu umývacieho prostriedku
- samočistiaci filtračný systém s trojvrstvovým zvlneným filtrom
- materiál vnútorného priestoru: nehrdzavejúca oceľ

Systém košov

- koše Max Flex s červeno označenými pohyblivými časťami
- Extra Clean Zone
- príborová zásuvka VarioDrawer
- výsuvný systém Easy Slide - kolieska s guličkovými ložiskami pre nízke trenie v hornom koši
- kolieska s nízkym trením v spodnom koši a v tretej úrovni ukladania
- farebné protišmykové ochranné pásky v hornom koši
- zarážka proti vykoľajeniu spodného koša
- 3 výškovo nastaviteľné polohy horného koša pomocou systému Rackmatic
- 2 rady sklopných tŕňov na taniere v hornom koši
- 6 radov sklopných tŕňov na taniere v spodnom koši
- 2 výklopné etažéry na šálky s prednou časťou z mäkkého silikónu v hornom koši
- 2 výklopné etažéry na šálky v spodnom koši

Ukazovatele stavu a obsluhy

- dotykové ovládanie (metalické)
- popisky na paneli: anglický text
- TimeLight
- ukazovateľ zostatkového času v minútach
- časová predvoľba 1-24 hod.

Bezpečnosť

- AquaStop: záruka značky Bosch v prípade poškodenia vodou - po celú dobu životnosti spotrebiča*
- systém šetrného umytia skla
- vr. násypky na soľ
- vr. ochrany pracovnej dosky pred parou

Príslušenstvo

- rozmery spotrebiča (V x Š x H): 81.5 x 59.8 x 55 cm

* záručné podmienky nájdete na https://www.bosch-home.com/sk/servis/zaruka

[1] stupnica tried energetickej účinnosti od A po G

[2] spotreba energie v kWh na 100 cyklov (v programe Eco 50 °C)

[3] spotreba vody v litroch na cyklus (v programe Eco 50 °C)

[4] doba trvania programu Eco 50 °C

Séria 6, Plne zabudovateľná umývačka riadu, 60 cm
SMV6ECX93E

rozmery v mm

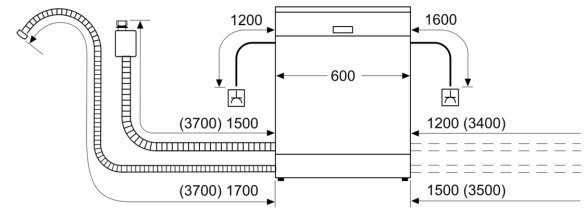

⊥ zásuvka
( ) hodnoty s predlžovacou súpravou

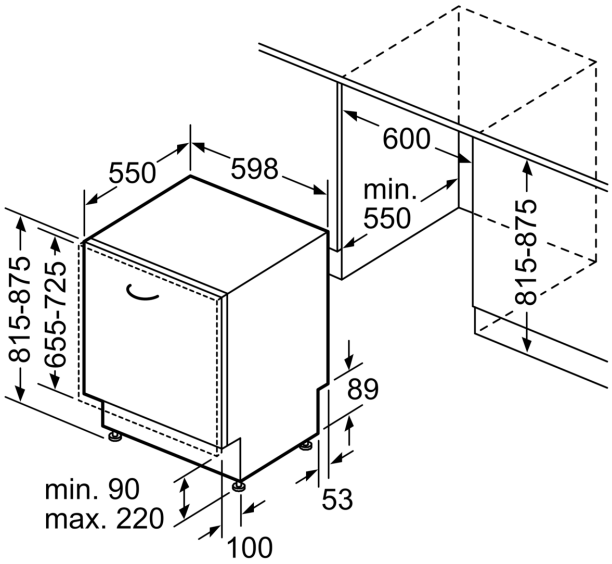

rozmery v mm