SIEMENS

iQ500, Zabudovateľná umývačka riadu, 60 cm, Brúsená oceľ SN55ZS07CE

A↑G B

Vynikajúca umývačka riadu Zeolith® so špeciálnym priestorom pre ošetrenie delikátneho skla.

- ✓ Hygienická úroveň overená pre program Eco 50 °C a vyššie úrovne pre programy Intenzívny 70 °C a Starostlivosť o umývačku.
- ✓ 10-ročná záruka proti prehrdzaveniu vnútorného plášťa umývačky riadu.
- ✓ aquaStop®: záruka značky Siemens domáce spotrebiče v prípade poškodenia vodou - po celú dobu životnosti spotrebiča.
- ✓ Automatická optimalizácia celého umývacieho procesu pre dosiahnutie najlepších možných výsledkov a maximálnej efektivity - Automatický program.
- ✓ Dávkovací asistent rozvinie plnú silu detergentu pre perfektný výsledok umývania riadu

SZ30BI01	antikoro dekoratívne lišty, 81,5 cm
SZ72010	Predĺženie aquaStop
SZ73000	Umývací set pre vázy a dózy
SZ73001	Strieborná kazeta na príbory
SZ73010	Sklopné pánty
SZ73035	Sada nerezových dekoračných líšt
SZ73051EU :	
SZ73100	Kôš na príbory
SZ73125	Dekoračné dvere + sokel
SZ73300	Držiak pohárov
SZ73640	Set pre umývanie pohárov na stopke

Trieda energetickej účinnosti: .....B
Spotreba energie na 100 cyklov eco programu: ..... 65 kWh
Maximálny počet súprav riadu: 14
Spotreba vody eco programu v litroch na cyklus: ..... 9.0 l
Čas trvania programu: .....3:35 h
Emisia hluku šíreného vzduchom: ..... 40 dB(A) re 1pW
Trieda emisií hluku šíreného vzduchom: ..... B
Konštrukcia: .....zabudovateľné
Výška bez pracovnej dosky: ..... 0 mm
Rozmery spotrebiča: .....815 x 598 x 573 mm
Požadovaná veľkosť otvoru na inštaláciu (v x š x h): . 815-875 x 600 x 550 mm
Hĺbka pri otvorených dvierkach: ..... 1150 mm
Výškovo nastaviteľné nožičky: ..... áno - všetky spredu
Max. výškové nastavenie nožičiek: ..... 60 mm
Výškovo nastaviteľný sokel: .....horizontálny a vertikálny
Hmotnosť netto: ..... 47.6 kg
hmotnosť brutto: ..... 49.5 kg
Príkon: .....2400 W
Istenie: ..... 10 A
Nominálne napätie: ..... 220-240 V
Frekvencia: ..... 50; 60 Hz
Dĺžka prívodného kábla: ..... 175.0 cm
Typ zástrčky: ..... Gardy zástrčka s uzemnením
Dĺžka prívodnej hadice: ..... 165 cm
Dĺžka odpadovej hadice: .....190 cm
EAN: 4242003940921
Spôsob montáže: .....čiastočne zabudovateľný

4 242003 940921

SIEMENS

iQ500, Zabudovateľná umývačka riadu, 60 cm, Brúsená oceľ SN55ZS07CE

Výkon a spotreba
- trieda energetickej účinnosti[1]: B
- energia[2] / voda[3]: 65 kWh / 9 l
- kapacita: 14 súprav riadu
- doba trvania programu[4]: 3:35 h:min
- hladina hluku: 40 dB(A) re 1 pW
- trieda hlučnosti: B
- hlučnosť (Tichý program): 39 dB (A) re 1 pW

Programy a špeciálne funkcie
- 8 programov: Eco 50 °C, Auto 45-65 °C, intenzívny 70 °C, Rýchly 60 °C, Krátky 45 °C, brilliantShine 40 °C, Tichý 50 °C, Obľúbený
- predvolený Obľúbený program: Predumytie
- 4 špeciálne funkcie: Vzdialené zapnutie, Shine & Dry, intensiveZone, varioSpeed Plus on demand
- program starostlivosti o umývačku riadu: Machine Care
- doplnkové funkcie dostupné v aplikácii Home Connect: hygienaPlus, Silence on demand

Technológia oplachovania a sušenia
- systém sušenia Zeolith®
- výmenník tepla
- aquaSenzor
- dávkovací asistent
- iQdrive
- automatické prispôsobenie podľa druhu umývacieho prostriedku
- samočistiaci filtračný systém s trojvrstvovým zvlneným filtrom
- materiál vnútorného priestoru: nehrdzavejúca oceľ

Komfort
- koše flexComfort s modro označenými uchopovacími časťami
- glassZone
- príborová zásuvka varioDrawer
- 3 výškovo nastaviteľné polohy horného koša pomocou systému rackMatic
- easyGlide kolieska (s guličkovými ložiskami) v hornom koši
- kolieska s nízkym trením v spodnom koši
- zarážka proti vykoľajeniu spodného koša
- 2 rady sklopných tŕňov na taniere v hornom koši
- 8 radov sklopných tŕňov na taniere v spodnom koši
- 2 výklopné etažéry na šálky s prednou časťou z mäkkého silikónu v hornom koši
- 2 výklopné etažéry na šálky v spodnom koši
- protišmykový ochranný pásik pre poháre na víno v hornom koši
- špeciálny držiak na poháre v spodnom koši

Ukazovatele stavu a obsluha
- pripojenie Home Connect cez Wi-Fi
- dotykové ovládanie (čierne)
- popisky na paneli: anglický text
- emotionLight
- ukazovateľ zostávajúceho času programu v minútach
- ukazovateľ priebehu programu
- časová predvoľba 1-24 hod

Bezpečnosť
- aquaStop®: záruka značky Siemens domáce spotrebiče v prípade poškodenia vodou - po celú dobu životnosti spotrebiča*
- elektronická deaktivácia tlačidiel
- technológia šetrného umývania skla vďaka ventilu na nemäkčenú vodu

Príslušenstvo
- vr. násypky na soľ
- vr. ochrany pracovnej dosky pred parou

Rozmery
- rozmery spotrebiča (V x Š x H): 81.5 x 59.8 x 57.3 cm

[1] stupnica tried energetickej účinnosti od A po G
[2] spotreba energie v kWh na 100 cyklov (v programe Eco 50 °C)
[3] spotreba vody v litroch na cyklus (v programe Eco 50 °C)
[4] doba trvania programu Eco 50 °C
* záručné podmienky nájdete na https://www.siemens-home.bsh-group.com/sk/zakaznicky-servis/zaruka

SIEMENS
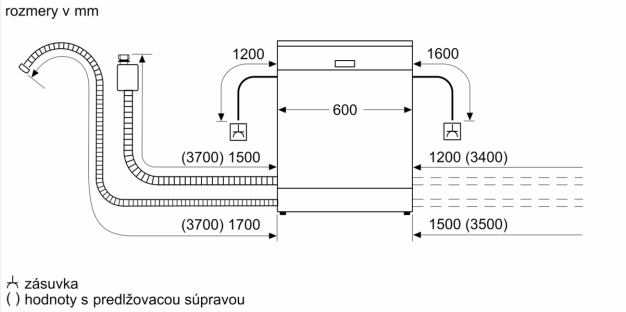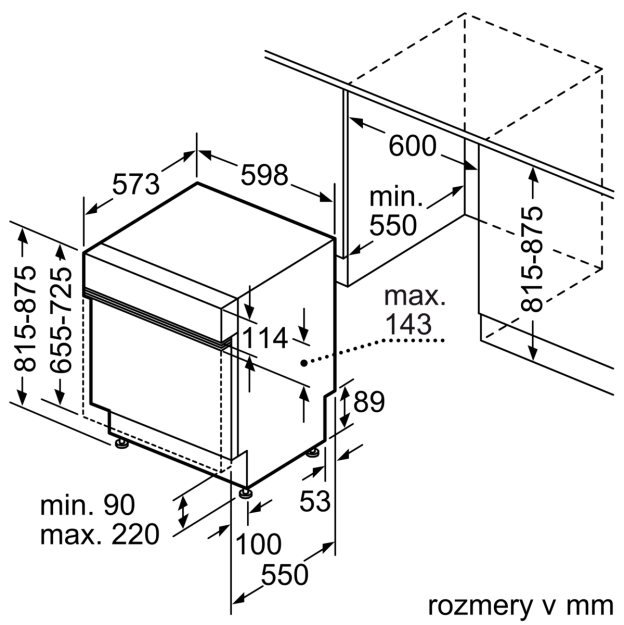
iQ500, Zabudovateľná umývačka riadu, 60 cm, Brúsená oceľ
SN55ZS07CE