SIEMENS

iQ500, Plne zabudovateľná umývačka riadu, 60 cm SN65ZX07CE

A↑G B

Vynikajúca umývačka riadu Zeolith® so špeciálnym priestorom pre ošetrenie delikátneho skla.

- ✓ Hygienická úroveň overená pre program Eco 50 °C a vyššie úrovne pre programy Intenzívny 70 °C a Starostlivosť o umývačku.
- ✓ 10-ročná záruka proti prehrdzaveniu vnútorného plášťa umývačky riadu.
- ✓ aquaStop®: záruka značky Siemens domáce spotrebiče v prípade poškodenia vodou - po celú dobu životnosti spotrebiča.
- ✓ Automatická optimalizácia celého umývacieho procesu pre dosiahnutie najlepších možných výsledkov a maximálnej efektivity - Automatický program.
- ✓ Dávkovací asistent rozvinie plnú silu detergentu pre perfektný výsledok umývania riadu

SZ30BI01	antikoro dekoratívne lišty, 81,5 cm
SZ38BI00	Spojovací lišta pre delený nábytok
SZ72010	Predĺženie aquaStop
SZ73000	Umývací set pre vázy a dózy
SZ73001	Strieborná kazeta na príbory
SZ73010	Sklopné pánty
SZ73035	Sada nerezových dekoračných líšt
SZ73051EU :	
SZ73056	Dekoračné dvere
SZ73100	Kôš na príbory
SZ73300	Držiak pohárov
SZ73640	Set pre umývanie pohárov na stopke

Trieda energetickej účinnosti: .....B
Spotreba energie na 100 cyklov eco programu: ..... 65 kWh
Maximálny počet súprav riadu: 14
Spotreba vody eco programu v litroch na cyklus: ..... 9.0 l
Čas trvania programu: .....3:35 h
Emisia hluku šíreného vzduchom: ..... 40 dB(A) re 1pW
Trieda emisií hluku šíreného vzduchom: ..... B
Konštrukcia: .....zabudovateľné
Výška bez pracovnej dosky: ..... 0 mm
Rozmery spotrebiča: .....815 x 598 x 550 mm
Požadovaná veľkosť otvoru na inštaláciu (v x š x h): . 815-875 x 600 x 550 mm
Hĺbka pri otvorených dvierkach: ..... 1150 mm
Výškovo nastaviteľné nožičky: ..... áno - všetky spredu
Max. výškové nastavenie nožičiek: ..... 60 mm
Výškovo nastaviteľný sokel: .....horizontálny a vertikálny
Hmotnosť netto: ..... 46.6 kg
hmotnosť brutto: ..... 48.5 kg
Príkon: .....2400 W
Istenie: ..... 10 A
Nominálne napätie: ..... 220-240 V
Frekvencia: ..... 50; 60 Hz
index opráv: 0.0
Dĺžka prívodného kábla: ..... 175.0 cm
Typ zástrčky: ..... Gardy zástrčka s uzemnením
Dĺžka prívodnej hadice: ..... 165 cm
Dĺžka odpadovej hadice: .....190 cm
EAN: 4242003940884
Spôsob montáže: .....plne zabudovateľný

4 242003 940884

SIEMENS

iQ500, Plne zabudovateľná umývačka riadu, 60 cm SN65ZX07CE

Výkon a spotreba
- trieda energetickej účinnosti[1]: B
- energia[2] / voda[3]: 65 kWh / 9 l
- kapacita: 14 súprav riadu
- doba trvania programu[4]: 3:35 h:min
- hladina hluku: 40 dB(A) re 1 pW
- trieda hlučnosti: B
- hlučnosť (Tichý program): 39 dB (A) re 1 pW

Programy a špeciálne funkcie
- 8 programov: Eco 50 °C, Auto 45-65 °C, intenzívny 70 °C, Rýchly 60 °C, Krátky 45 °C, brilliantShine 40 °C, Tichý 50 °C, Obľúbený
- predvolený Obľúbený program: Predumytie
- 4 špeciálne funkcie: Vzdialené zapnutie, Shine & Dry, intensiveZone, varioSpeed Plus on demand
- program starostlivosti o umývačku riadu: Machine Care
- doplnkové funkcie dostupné v aplikácii Home Connect: hygienaPlus, Silence on demand

Technológia oplachovania a sušenia
- systém sušenia Zeolith®
- výmenník tepla
- aquaSenzor
- dávkovací asistent
- iQdrive
- automatické prispôsobenie podľa druhu umývacieho prostriedku
- samočistiaci filtračný systém s trojvrstvovým zvlneným filtrom
- materiál vnútorného priestoru: nehrdzavejúca oceľ

Komfort
- koše flexComfort s modro označenými uchopovacími časťami
- glassZone
- príborová zásuvka varioDrawer
- 3 výškovo nastaviteľné polohy horného koša pomocou systému rackMatic
- easyGlide kolieska (s guličkovými ložiskami) v hornom koši
- kolieska s nízkym trením v spodnom koši
- zarážka proti vykoľajeniu spodného koša
- 2 rady sklopných tŕňov na taniere v hornom koši
- 8 radov sklopných tŕňov na taniere v spodnom koši
- 2 výklopné etažéry na šálky s prednou časťou z mäkkého silikónu v hornom koši
- 2 výklopné etažéry na šálky v spodnom koši
- protišmykový ochranný pásik pre poháre na víno v hornom koši
- špeciálny držiak na poháre v spodnom koši

Ukazovatele stavu a obsluha
- pripojenie Home Connect cez Wi-Fi
- dotykové ovládanie (čierne)
- tlačidlá ovládania hore
- popisky na paneli: anglický text
- emotionLight
- timeLight
- ukazovateľ zbytkového času v minutách
- akustický signál ukončenia programu
- časová predvoľba 1-24 hod

Bezpečnosť
- aquaStop®: záruka značky Siemens domáce spotrebiče v prípade poškodenia vodou - po celú dobu životnosti spotrebiča*
- technológia šetrného umývania skla vďaka ventilu na nemäkčenú vodu

Príslušenstvo
- vr. násypky na soľ
- vr. ochrany pracovnej dosky pred parou

Rozmery
- rozmery spotrebiča (V x Š x H): 81.5 x 59.8 x 55 cm

[1] stupnica tried energetickej účinnosti od A po G
[2] spotreba energie v kWh na 100 cyklov (v programe Eco 50 °C)
[3] spotreba vody v litroch na cyklus (v programe Eco 50 °C)
[4] doba trvania programu Eco 50 °C
* záručné podmienky nájdete na https://www.siemens-home.bsh-group.com/sk/zakaznicky-servis/zaruka

SIEMENS
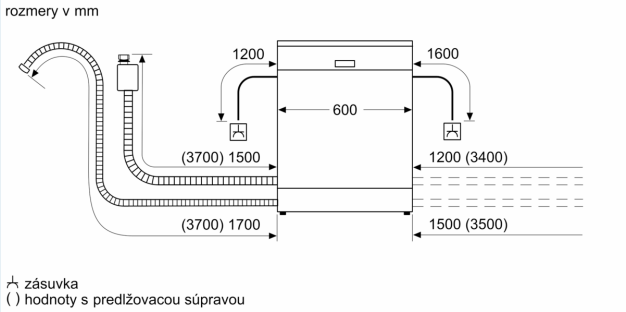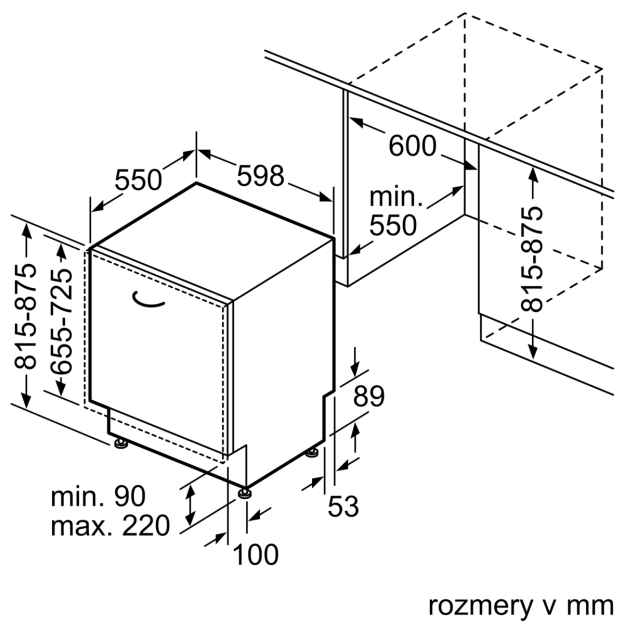
iQ500, Plne zabudovateľná umývačka riadu, 60 cm SN65ZX07CE