Séria 6, Zabudovateľná umývačka riadu, 45 cm, Brúsená oceľ SPI6YMS14E

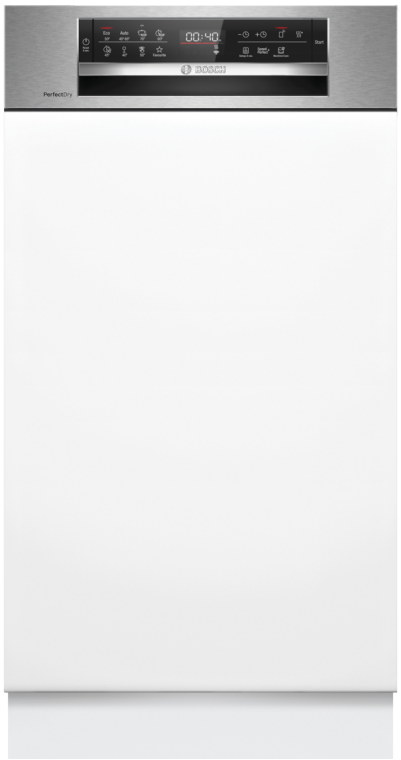

Umývačky riadu PerfectDry s najlepšími výsledkami sušenia a praktickými riešeniami ukladanie riadu pre umiestnenie jeho rôznych druhov.

- **PerfectDry**: dokonalé výsledky sušenia s úsporou energie – a to aj pri zle schnúcom riade.
- **Slimline koše VarioFlex Pro a príborová zásuvka VarioDrawer Pro**: viac možností usporiadania riadu.
- **Hygienická úroveň overená pre program Eco 50 °C a vyššie úrovne s programami Intenzívny 70 °C a Starostlivosť o umývačku.**
- **Silence Plus: pozoruhodne tichá pri 43 dB.**
- **HomeConnect: domáce spotrebiče s inteligentným pripojením pre uľahčenie každodenného života.**

Trieda energetickej účinnosti:	B
Spotreba energie na 100 cyklov eco programu:	51 kWh
Maximálny počet súprav riadu:	10
Spotreba vody eco programu v litroch na cyklus:	8.5 l
Čas trvania programu:	3:45 h
Emisia hluku šíreného vzduchom:	43 dB(A) re 1pW
Trieda emisií hluku šíreného vzduchom:	B
Konštrukcia:	zabudovateľné
Výška bez pracovnej dosky:	0 mm
Rozmery spotrebiča:	815 x 448 x 573 mm
Požadovaná veľkosť otvoru na inštaláciu (v x š x h):	815-875 x 450 x 550 mm
Hĺbka pri otvorených dvierkach:	1150 mm
Výškovo nastaviteľné nožičky:	áno - všetky spredu
Max. výškové nastavenie nožičiek:	60 mm
Výškovo nastaviteľný sokel:	horizontálny a vertikálny
Hmotnosť netto:	37.1 kg
hmotnosť brutto:	38.9 kg
Príkon:	2400 W
Istenie:	10 A
Napätie:	220-240 V
Frekvencia:	50; 60 Hz
Dĺžka prívodného kábla:	175.0 cm
Typ zástrčky:	Gardy zástrčka s uzemnením
Dĺžka prívodnej hadice:	165 cm
Dĺžka odpadovej hadice:	205 cm
EAN:	4242005388844
Spôsob montáže:	čiastočne zabudovateľný

SGZ0BI02	antikoro dekoratívne lišty, 81,5 cm
SGZ0IC00	Spona na malé predmety do horného koša
SGZ1010	Predĺženie odpadovej a prívodnej hadice
SGZ4CB00	Kôš na príbory
SMZ1051EU :	
SMZ5000	Prídavná sada pre umývačky riadu
SMZ5003	Sklopné pánty
SMZ5300	Držák na sklenice
SPZ2044	Dekoračné dvere + držiak
SPZ5100	Vario príborový košík

Séria 6, Zabudovateľná umývačka riadu, 45 cm, Brúsená oceľ SPI6YMS14E

Umývačky riadu PerfectDry s najlepšími výsledkami sušenia a praktickými riešeniami ukladanie riadu pre umiestnenie jeho rôznych druhov.

Výkon a spotreba

- trieda energetickej účinnosti[1]: B
- energia[2] / voda[3]: 51 kWh / 8.5 l
- kapacita: 10 súprav riadu
- doba trvania programu[4]: 3:45 h:min
- hladina hluku: 43 dB(A) re 1 pW
- trieda hlučnosti: B
- hlučnosť (Tichý program): 41 dB (A) re 1 pW

Programy a špeciálne funkcie

- 8 programov: Eco 50 °C, Auto 45-65 °C, intenzívny 70 °C, Krátky 60 °C, Rýchly 45 °C, Sklo 40 °C, Tichý 50 °C, Obľúbený
- predvolený Obľúbený program: Predumytie
- 4 špeciálne funkcie: Vzdialené zapnutie, Extra sušenie, Intensive Zone, SpeedPerfect+
- program starostlivosti o umývačku riadu: Machine Care
- doplnkové funkcie dostupné v aplikácii Home Connect: Hygiena Plus, Silence on demand

Technológia umývania a senzory

- systém sušenia Zeolith®
- EfficientDry a výmenník tepla
- AquaSenzor
- dávkovací asistent
- EcoSilence Drive
- ostrekovacie rameno DuoPower v hornom koši
- automatické prispôsobenie podľa druhu umývacieho prostriedku
- samočistiaci filtračný systém s trojvrstvovým zvlneným filtrom
- materiál vnútorného priestoru: nehrdzavejúca oceľ

Systém košov

- systém košov VarioFlex Pro s červeno označenými pohyblivými časťami
- príborová zásuvka VarioDrawer Pro
- 3 výškovo nastaviteľné polohy horného koša pomocou systému Rackmatic
- kolieska s nízkym trením v spodnom koši
- farebné protišmykové ochranné pásky v hornom koši
- zarážka proti vykoľajeniu spodného koša
- 3 rady sklopných tŕňov na taniere v hornom koši
- 4 rady sklopných tŕňov na taniere v spodnom koši
- výklopný etažér na šálky v hornom koši
- výklopný etažér na šálky v spodnom košii
- špeciálny držiak na poháre v spodnom koši

Ukazovatele stavu a obsluhy

- pripojenie Home Connect cez Wi-Fi
- dotykové ovládanie (čierne)
- popisky na paneli: anglický text
- Emotion Light
- ukazovateľ zostávajúceho času programu v minútach
- ukazovateľ priebehu programu
- časová predvoľba 1-24 hod.

Bezpečnosť

- AquaStop: záruka značky Bosch v prípade poškodenia vodou - po celú dobu životnosti spotrebiča*
- elektronická blokácia tlačidiel
- systém šetrného umytia skla

Príslušenstvo

- vr. držiaka fľaše
- vr. násypky na soľ
- vr. ochrany pracovnej dosky pred parou

Rozmery

- rozmery spotrebiča (V x Š x H): 81.5 x 44.8 x 57.3 cm

[1] stupnica tried energetickej účinnosti od A po G
[2] spotreba energie v kWh na 100 cyklov (v programe Eco 50 °C)
[3] spotreba vody v litroch na cyklus (v programe Eco 50 °C)
[4] doba trvania programu Eco 50 °C
* záručné podmienky nájdete na https://www.bosch-home.com/sk/servis/zaruka

Séria 6, Zabudovateľná umývačka riadu, 45 cm, Brúsená oceľ
SPI6YMS14E

rozmery v mm

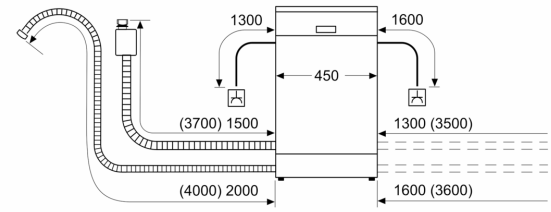

⏚ zásuvka
( ) hodnoty s predlžovacou súpravou

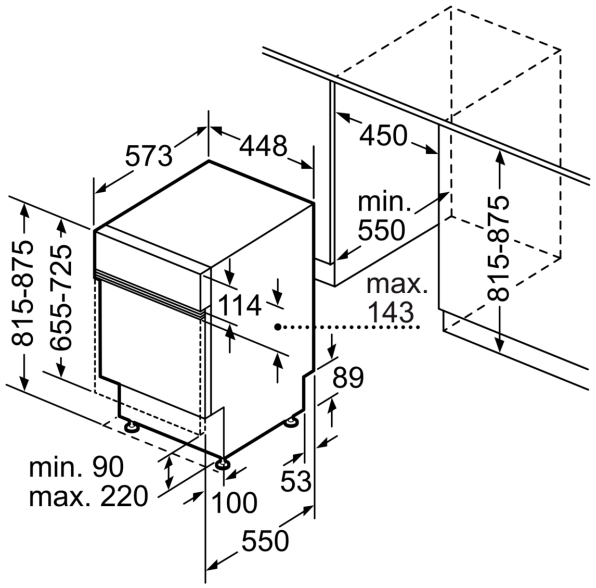

rozmery v mm