SIEMENS

iQ700, Spredu plnená práčka, 10 kg, 1400 otáček za minutu WG54B200CS

A

Inteligentná automatická práčka, ktorá je o 20 % energeticky účinnejšia ako trieda A, so systémom odstraňovania škvŕn stainRemoval a technológiou speedPack XL.

- ✓ speedPack XL – umožní vám urýchliť pracie programy, určiť ich dĺžku alebo vyprať len za 15 minút.
- ✓ Aplikácia Home Connect (Android a iOS): kontrolujte a ovládajte svoju práčku kdekoľvek sa nachádzate.
- ✓ Monitorovanie na diaľku – majte svoju bielizeň pod kontrolou prakticky odkiaľkoľvek.
- ✓ Ovládanie na diaľku: postarajte sa o svoju bielizeň pomocou mobilného zariadenia.
- ✓ Automatické oznámenia: aplikácia Home Connect vás upozorní na to, čo vaša práčka potrebuje.

WX975600	Set pre upevnenie k podlahe
WZ10131	Predĺ. prívodu studenej vody/aquaStopu
WZWP20W	Podstavec s výsuvom

Trieda energetickej účinnosti:	A
Vážená spotreba energie v kWh na 100 pracích cyklov programu eco 40 - 60:	41 kWh
Maximálna kapacita v kg:	10.0 kg
Spotreba vody eco programu v litroch na cyklus:	49 l
Čas trvania programu eco 40 - 60 v hodinách a minútach pri menovitej kapacite:	3:50 h
Trieda účinnosti odstreďovania programu eco 40 - 60:	B
Trieda emisií hluku šíreného vzduchom:	A
Emisia hluku šíreného vzduchom:	71 dB(A) re 1pW
Konštrukcia:	voľne stojace
Rozmery spotrebiča:	845x598x590 mm
Hmotnosť netto:	82.8 kg
Príkon:	2300 W
Istenie:	10 A
Nominálne napätie:	220-240 V
Frekvencia:	50-60 Hz
Dĺžka prívodného kábla:	160.0 cm
Záves dverí:	vľavo
kolieska:	Nie
EAN:	4242003936115
Spôsob montáže:	voľne stojaci

4 242003 936115

SIEMENS

iQ700, Spredu plnená práčka, 10 kg, 1400 otáček za minutu WG54B200CS

Výkon a spotreba

- trieda energetickej účinnosti[1]: A
- A -20 %: o 20 % účinnejšie ako limitná hodnota triedy energetickej účinnosti A****
- energia[2] / voda[3]: 41 kWh / 49 l
- kapacita náplne: 1 - 10 kg
- doba trvania programu[4]: 3:50 h:min
- trieda účinnosti odstreďovania: B
- rýchlosť odstreďovania**: 400 - 1400 ot./min
- hladina hluku: 71 dB (A) re 1 pW
- trieda hlučnosti: A

Programy

- štandardné programy: bavlna, ľahko udržiavateľné, jemné/hodváb, vlna/ručné pranie
- smartFinish: parný program, ktorý redukuje pokrčenie suchého oblečenia
- špeciálne programy: ďalšie programy cez aplikáciu, smartFinish, hygiena, outdoor/impregnácia, odstreďovanie/odčerpanie, powerSpeed 59', rýchly/mix, plákanie, super 15'/30'
- programy dostupné cez aplikáciu: perie, čistenie bubna s pripomenutím, uteráky, košele, džínsy/tmavá bielizeň, šport/fitness

Špeciálne funkcie a nastavenia

- Home Connect: vzdialená kontrola a ovládanie, správa energie, vzdialená diagnostika, ďalšie programy na stiahnutie. Udržujte prosím váš spotrebič vždy aktuálny prostredníctvom aktualizácie firmvéru
- automatické odstraňovanie škvŕn - 6 typov stlačením tlačidla, 10 ďalších potom cez aplikáciu Home Connect
- tlačidlá touchControl: základné nastavenie, zap./vyp., namáčanie, odloženie konca programu, voľba škvŕn, detská poistka, pamäť, viac možností, extra plákanie, vzdialený štart, malá náplň, štart/pauza s reload funkciou (možnosť doplnenia bielizne), teplota, varioSpeed, predpierka, voda plus, regulácia počtu otáčok/bez odstreďovania

Komfort a bezpečnosť

- funkcia reload: prerušte už spustený program a pridajte do bubna zabudnutú bielizeň
- directTouch Plus: elegantne navrhnutý naklonený panel pre intuitívne ovládanie
- powerSpeed systém: lepšie výsledky prania za kratšiu dobu
- program hygiena: pranie bielizne a zároveň účinné ničenie choroboplodných zárodkov
- malá náplň: perte rýchlo a efektívne jednotlivé kusy bielizne a malé várky bielizne
- XXL objem bubna: 70 l
- vnútorné LED osvetlenie bubna
- bubon waveDrum: inovatívny bubon z nehrdzavejúcej ocele pre vysoko efektívnu a veľmi šetrnú starostlivosť o bielizeň
- plniaci otvor s priemerom 32 cm, farba matne chrómová-čierna s uhlom otvárania dverí 188°
- funkcia reload / pauza
- iQdrive: výrazne úsporný, tichý motor s dlhou životnosťou
- antiVibration design: zaručuje väčšiu stabilitu a tichší chod
- waterPerfect Plus: efektívne využitie vody aj pri menšom množstve bielizne vďaka chytré technológii senzorov.
- protihluková izolácia v spodnej časti práčky
- aquaStop®: záruka značky Siemens domáce spotrebiče v prípade poškodenia vodou - po celú dobu životnosti spotrebiča*
- otočný volič programov s integrovaným tlačítkom zap./vyp.
- rozpoznanie peny na jej odstránenie pri nadmernom penení
- ukazovateľ nadmerného dávkovania
- kontrola nevyváženosti
- detský zámok ovládania
- akustický signál ukončenia programu
- jednoducho čistiteľná komora na pracie prostriedky
- počítadlo používania: zaznamenáva počet dokončených programov

Technické informácie

- možnosť zasunutia pod pracovnú dosku vo výške 85 cm
- rozmery (V x Š): 84.5 cm x 59.8 cm
- hĺbka spotrebiča: 59.0 cm
- hĺbka spotrebiča vr. dvierok: 63.8 cm
- hĺbka spotrebiča s otvorenými dvierkami: 109.0 cm

[1] stupnica tried energetickej účinnosti od A do G

[2] spotreba energie v kWh na 100 cyklov (v programe eco 40-60)

[3] vážená spotreba vody v litroch na cyklus (v programe eco 40-60)

[4] doba trvania programu eco 40-60

** hodnoty sú zaokrúhlené

**** o 20 % účinnejšia (41 kWh/100 cyklov) ako hraničná hodnota (51,4 kWh/100 cyklov) triedy energetickej účinnosti A podľa delegovaného nariadenia EÚ 2019/2014

* záručné podmienky nájdete na https://www.siemens-home.bsh-group.com/sk/zakaznicky-servis/zaruka

SIEMENS
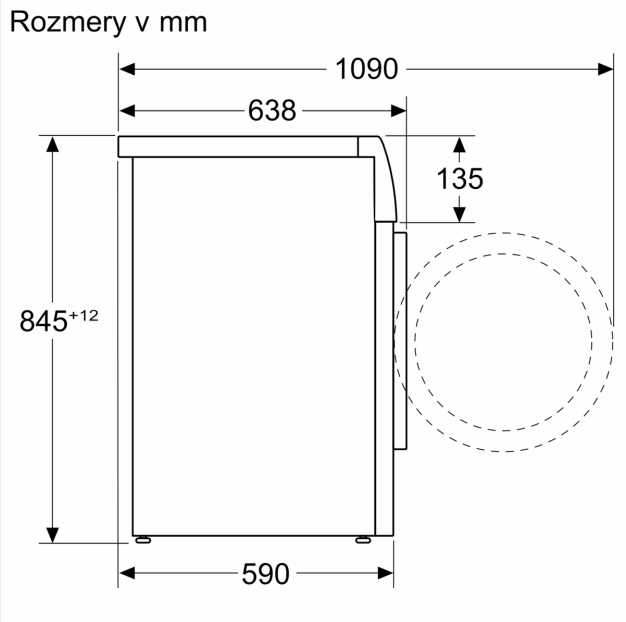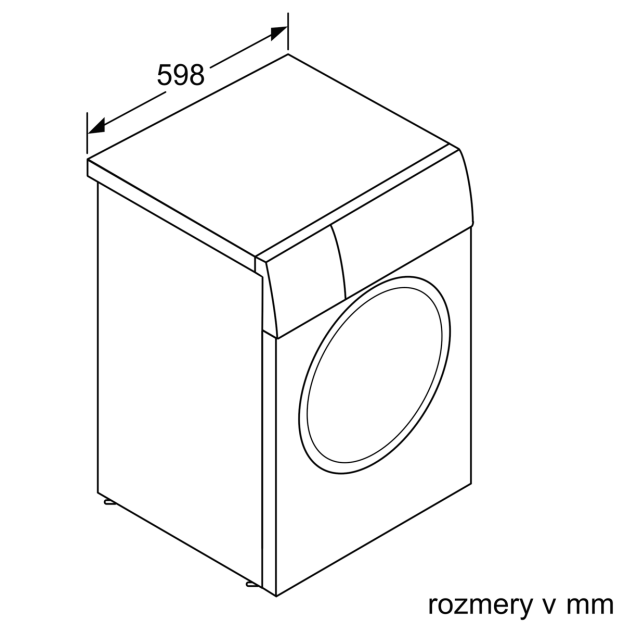
iQ700, Spredu plnená práčka, 10 kg, 1400 otáček za minutu
WG54B200CS