SIEMENS

iQ700, Kombinovaná práčka so sušičkou, 10.5/6 kg, 1400 otáček za minutu
WN54C2A0EU

WX975600	Set pre upevnenie k podlahe
WZ10131	Predĺ. prívodu studenej vody/aquaStopu

Inteligentná kombinovaná práčka so sušičkou so systémom i-Dos a skenovaním pracieho prostriedku na automatické a presné dávkovanie na maximum pre vynikajúce výsledky. Vyperte a usušte svoje oblečenie v jednom cykle stlačením tlačidla. Poháňané technológiou Home Connect.

- ✓ Systém automatického dávkovania i-DOS s funkciou Detergent Scan: automaticky dávkuje prací prostriedok s maximálnou presnosťou pri každom praní.
- ✓ smartFinish – vyhladí zbytočné záhyby, s ktorými by ste sa pri žehlení trápili.
- ✓ Technológia autoDry – pre jemné, precízne a energetický úsporné sušenie.
- ✓ Home Connect – monitorujte a ovládajte svoju práčku so sušičkou na diaľku.
- ✓ Vysoká kapacita 10,5/6 kg – urobte viac práce naraz s náplňou 10,5 kg na pranie a 6 kg na sušenie.

Trieda energetickej účinnosti cyklus prania/sušenia (nariadenie): D
Program triedy energetickej účinnosti eco 40 - 60 (nariadenie): A
Vážená spotreba energie v kWh na 100 plných cyklov prania/sušenia: ..... 305 kWh
Vážená spotreba energie v kWh na 100 pracích cyklov programu eco 40 - 60: ..... 52 kWh
Maximálna kapacita v kg v cykle prania/sušenia: 6.0
Maximálna kapacita v kg v pracom cykle: 10.5
Spotreba vody celého cyklu prania a sušenia v litroch na cyklus: 75 l
Spotreba vody eco programu v litroch na cyklus: ..... 50 l
Trvanie celého cyklu prania a sušenia v hodinách a minútach pri menovitej kapacite: ..... 8:20 h
Čas trvania programu eco 40 - 60 v hodinách a minútach pri menovitej kapacite: ..... 4:00 h
Trieda účinnosti odstreďovania programu eco 40 - 60: ..... B
Emisia hluku šíreného vzduchom: ..... 70 dB(A) re 1pW
Trieda emisií hluku šíreného vzduchom: ..... A
Konštrukcia: ..... voľne stojace
Odnímateľná pracovná doska: ..... Nie
Záves dverí: ..... vľavo
Dĺžka prívodného kábla: ..... 201.0 cm
Rozmery spotrebiča: ..... 848x598x622 mm
Hmotnosť netto: ..... 87.8 kg
objem bubna: ..... 65 l
EAN: 4242003923481

4 242003 923481

SIEMENS

iQ700, Kombinovaná práčka so sušičkou, 10.5/6 kg, 1400 otáček za minutu
WN54C2A0EU

Výkon a spotreba

- trieda energetickej účinnosti prania a sušenia[1]: D
- trieda energetickej účinnosti prania[2]: A
- energia[3] / voda[4] pranie a sušenie: 305 kWh / 75 l
- energia[5] / voda[6] pranie: 52 kWh / 50 l
- kapacita náplne prania a sušenia / prania: 1 - 6 kg / 1 - 10.5 kg
- doba trvania programu[7] pranie a sušenie / pranie: 8:20 h:min / 4:00 h:min
- trieda účinnosti odstreďovania: B
- rýchlosť odstreďovania**: 400 - 1400 ot./min
- hladina hluku: 70 dB (A) re 1 pW
- trieda hlučnosti: A

Programy

- štandardné programy pre pranie: bavlna, ľahko udržiavateľné, jemné/hodváb, vlna/ručné pranie
- špeciálne programy pre pranie: automatický program jemný, super 15', mix, ľahko udržiavateľné, odstreďovanie/odčerpanie, programy dostupné cez aplikáciu, plákanie
- najbežnejšie pracie programy možno použiť ako samostatné sušiace programy alebo ako pranie a sušenie v jednom programe
- štandardné programy pre sušenie: bavlna, ľahko udržiavateľné
- špeciálne programy pre sušenie: osvieženie, Wash & Dry 45'
- programy dostupné cez aplikáciu: automatický, čistenie bubna & sušenie, košele, odstránenie vlhkosti z práčky, My Time, outdoor/impregnácia

Špeciálne funkcie a nastavenia

- Home Connect: vzdialená kontrola a ovládanie, správa energie, vzdialená diagnostika, ďalšie programy na stiahnutie. Udržujte prosím váš spotrebič vždy aktuálny prostredníctvom aktualizácie firmvéru
- i-Dos: inteligentný systém automatického dávkovania tekutého pracieho prostriedku a aviváže
- automatické odstraňovanie škvŕn - 3 typy stlačením tlačidla, 13 ďalších potom cez aplikáciu Home Connect
- varioSpeed: až o 65% skrátený prací cyklus***
- možnosti pre pranie: hygiena, detský zámok, i-Dos 1, i-Dos 2, jednoduché žehlenie, myFavorite, predpierka, vzdialený štart, varioSpeed, výber rýchlosti odstredenia, štart/pauza, škvrny - automatika, výber teploty, odložený štart
- možnosti pre sušenie: suché do skrine, suché do skrine extra, cieľ sušenia, suché na žehlenie, samotné sušenie, wash & dry
- možnosti sušenie pre väčšinu pracích programov
- časovo riadené programy, funkcia autoDry

Komfort a bezpečnosť

- funkcia reload: prerušte už spustený program a pridajte do bubna zabudnutú bielizeň
- výnimočné pohodlie vďaka ergonomicky naklonenému ovládaciemu panelu
- aquaStop®: záruka značky Siemens domáce spotrebiče v prípade poškodenia vodou - po celú dobu životnosti spotrebiča*
- iQdrive: výrazne úsporný, tichý motor s dlhou životnosťou
- 10 ročná záruka na iQdrive motor
- veľký dotykový LED-displej pre zobrazenie priebehu programu, nastavenie teploty, rýchlosti otáčok, zostatkové času a nastavenie konca programu až za 24 hod., vrátane odporúčaného množstva náplne a zobrazenie spotreby
- XXL objem bubna: 65 l
- waveDrum nerezový bubon s nopovitou štruktúrou pre jemné a intenzívne pranie
- vnútorné LED osvetlenie bubna
- integrovaný plniaci otvor s priemerom 32 cm, farba dvierok chrómová, čiernosivá s uhlom otvárania 125°
- počítadlo používania: zaznamenáva počet dokončených programov
- waterPerfect Plus: efektívne využitie vody aj pri menšom množstve bielizne vďaka chytré technológii senzorov.
- antiVibration design: zaručuje väčšiu stabilitu a tichší chod
- protihluková izolácia v spodnej časti práčky
- zvuková izolácia vďaka dodatočnému tlmiacemu materiálu
- rozpoznanie peny na jej odstránenie pri nadmernom penení
- kontrola nevyváženosti
- signál na konci programu
- bezúdržbový kondenzátor: automatické odstraňovanie zvyškov textílií
- detský zámok ovládania
- sklenený kryt plniaceho otvoru
- záves dverí vľavo
- kovový zámok

Technické informácie

- možnosť zasunutia pod pracovnú dosku vo výške 85 cm
- rozmery (V x Š): 84.8 cm x 59.8 cm
- hĺbka spotrebiča: 62.2 cm
- hĺbka spotrebiča vr. dvierok: 64.5 cm
- hĺbka spotrebiča s otvorenými dvierkami: 114.2 cm

[1] [2] stupnica tried energetickej účinnosti od A po G

[3] spotreba energie v kWh na 100 celých cyklov (v programe eco 40-60)

[4] vážená spotreba vody v litroch na celý cyklus (v programe eco 40-60)

[5] spotreba energie v kWh na 100 pracích cyklov (v programe eco 40-60)

[6] vážená spotreba vody v litroch na prací cyklus (v programe eco 40-60)

[7] doba trvania programu eco 40-60, cyklus prania a sušenia / iba cyklus prania

** hodnoty sú zaokrúhlené

* záručné podmienky nájdete na https://www.siemens-home.bsh-group.com/sk/zakaznicky-servis/zaruka

*** porovnanie doby trvania programu ľahko udržiavateľné 40 °C a

SIEMENS

doby trvania programu ľahko udržiavateľné 40 °C s aktivovanou funkciou varioSpeed	

SIEMENS

SIEMENS
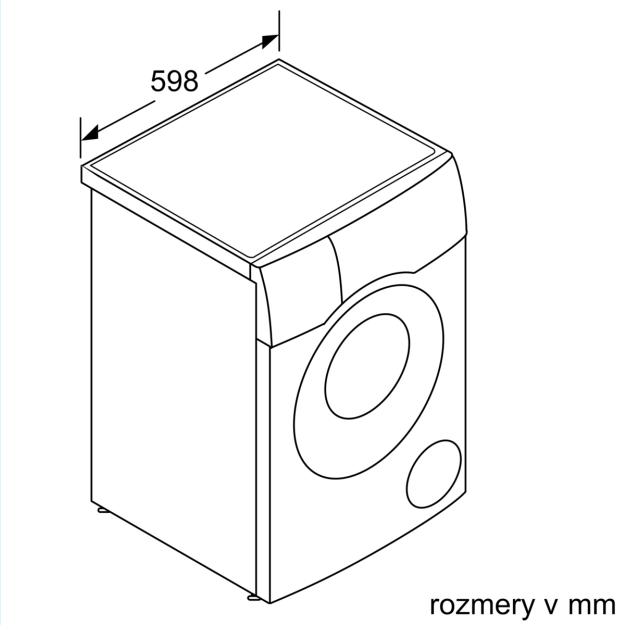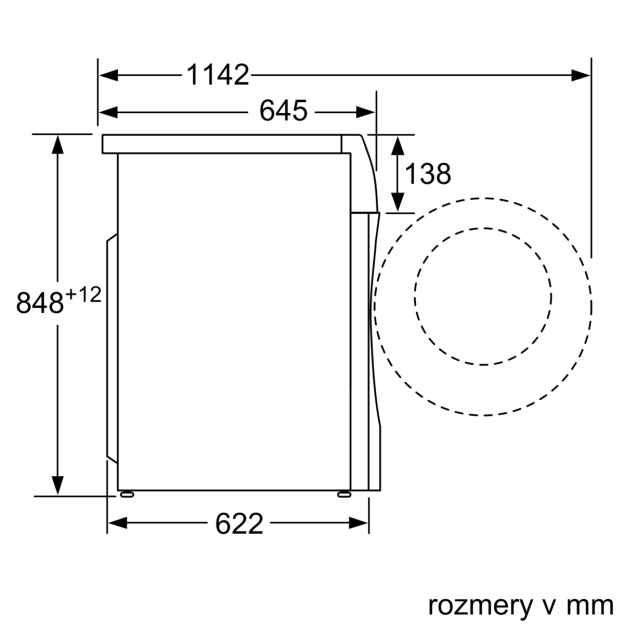
iQ700, Kombinovaná práčka so sušičkou, 10.5/6 kg, 1400 otáček za minutu
WN54C2A0EU