SIEMENS

iQ700, Sušička bielizne s tepelným čerpadlom, 9 kg WQ46B2C0CS

A+++

selfCleaning condenser

voiceControl

Inteligentná sušička bielizne na rýchle a šetrné sušenie s úsporou energie v triede A+++ -10 %, funkciou varioSpeed a programom intelligentDry poháňaným technológiou Home Connect.

- ✓ selfCleaning kondenzátor – zbaví vás žmolkov a ušetrí vám tak čas aj námahu.
- ✓ Home Connect – s aplikáciou Home Connect môžete ovládať svoju sušičku prakticky odkiaľkoľvek.
- ✓ Diaľkové monitorovanie – majte svoju sušičku pod kontrolou.
- ✓ Vzdialené monitorovanie – nespustite svoju sušičku z dohľadu.
- ✓ Voice control – sušička bielizne k vašim službám!

WZ20600	kôš na vlnu
WZ27500	Spojovacia sada s výsuvom
WZ27510	Spojovacia sada bez výsuvu
WZDP20D	Podstavec s výsuvom

Konštrukcia: ..... voľne stojace
Odnímateľná pracovná doska: ..... Nie
Záves dverí: .....vpravo, voliteľný
Dĺžka prívodného kábla: ..... 145.0 cm
Rozmery spotrebiča: ..... 842x598x613 mm
Hmotnosť netto: ..... 54.7 kg
Fluórované skleníkové plyny: .....nie
Typ chladiva: R290
Hermeticky uzavretý systém: .....áno
EAN: 4242003928370
Príkon: ..... 600 W
Istenie: ..... 10 A
Nominálne napätie: ..... 220-240 V
Frekvencia: ..... 50 Hz
Kapacita bavlny (2010/30/EC): .....9.0 kg
Trieda energetickej účinnosti: .....A+++ mimoriadne efektívne
Spotreba energie štandardného programu pre bavlnu pri plnom naplnení - NEW (2010/30/EC): ..... 1.44 kWh
Čas trvania programu pre štandardný program pre bavlnu pri plnom naplnení: ..... 260 min
Spotreba energie štandardného programu pre bavlnu pri čiastočnom naplnení - NEW (2010/30/EC): .....0.80 kWh
Čas trvania programu pre štandardný program pre bavlnu pri čiastočnom naplnení: .....156 min
Vážená ročná spotreba energie - NEW (2010/30/EC): ..... 174.0 kWh/ročne
Vážený čas trvania programu: ..... 201 min
Priemerná účinnosť kondenzácie štandardného programu pre bavlnu pri plnom naplnení (%): .....91 %
Priemerná účinnosť kondenzácie štandardného programu pre bavlnu pri čiastočnom naplnení (%): ..... 91 %
Vážená účinnosť kondenzácie (%): .....91 %

4 242003 928370

SIEMENS

iQ700, Sušička bielizne s tepelným čerpadlom, 9 kg WQ46B2C0CS

Výkon a spotreba

- trieda energetickej účinnosti[1]: A+++
- o 10 % účinnejšia ako trieda energetickej účinnosti A+++***
- energia[2]: 174 kWh
- kapacita náplne: 1 - 9 kg
- doba trvania programu[3]: 260 min
- hladina hluku: 58 dB (A) re 1 pW
- trieda účinnosti kondenzácie[4]: A
- účinnosť kondenzácie[5]: 91 %

Programy

- štandardné programy: bavlna, ľahko udržiavateľné
- smartFinish: parný program, ktorý redukuje pokrčenie suchého oblečenia
- program posteľná bielizeň: znižuje zamotávanie veľkých kusov bielizne vďaka obojsmernému otáčania bubna
- tiché sušenie: špeciálny program na sušenie bielizne so zníženou hlučnosťou
- programy dostupné cez aplikáciu: tiché sušenie, vlna záver, časový program studený
- špeciálne programy: ďalšie programy cez aplikáciu, bavlna, posteľná bielizeň, košele/blúzky, bavlna eco, spodná bielizeň, uteráky, hygiena, smartFinish, mix, outdoor, super 40', nekrčivá bielizeň, časový program teplý

Špeciálne funkcie a nastavenia

- Home Connect: vzdialená kontrola a ovládanie, správa energie, vzdialená diagnostika, intelligentDry, ďalšie programy na stiahnutie. Udržujte prosím váš spotrebič vždy aktuálny prostredníctvom aktualizácie firmvéru.
- intelligentDry: perfektný program sušenia vychádzajúci z posledného pracieho cyklu
- varioSpeed: urýchlite sušenie vo vybraných programoch
- funkcia polovičná náplň: optimalizuje sušenie menších náplní
- cyklus našuchorenia: 120 min na konci programu (možnosť kedykoľvek v priebehu sušenia prerušiť a bielizeň vytiahnuť)
- tlačidlá touchControl: 1 košeľa, 5 košieľ, základné nastavenie, suché na žehlenie, formálny odev, suché do skrine, extra suché do skrine, odloženie konca programu, polovičná náplň, detská poistka, ochrana proti pokrčeniu, obľúbený, zapnutie/vypnutie, vzdialený štart, šetrný, intelligentDry, štart/reload/pauza, varioSpeed, odloženie štartu až o 24 hod.

Komfort a bezpečnosť

- selfCleaning Condenser - samočistiaci kondenzátor
- directTouch Plus: elegantne navrhnutý naklonený panel pre intuitívne ovládanie
- iQdrive: najviac energeticky úsporná a najtichšia technológia motora
- ukazovateľ odporúčaného množstva bielizne
- indikácia možnosti pridania bielizne do bežiaceho programu (Reload funkcia)
- technológie autoDry
- otočný volič programov s integrovaným tlačítkom zap./vyp.
- softDry systém sušenia: veľký nerezový bubon so špeciálnou štruktúrou a unášačmi s mäkkým povrchom pre jemnú starostlivosť o bielizeň
- antiVibration design: zaručuje väčšiu stabilitu a tichší chod
- vnútorné LED osvetlenie bubna
- výpušťacia sada pre odvod kondenzátu
- detský zámok ovládania
- signál na konci programu
- počítadlo používania: zaznamenáva počet dokončených programov
- postranné otváranie dverí - záves dverí vpravo, záves dverí voliteľný
- dvierka s ochranným sklom vo farbe chrómovo-čierna
- kovový zámok
- možnosť zasunutia pod pracovnú dosku vo výške 85 cm
- rozmery (V x Š): 84.2 cm x 59.8 cm
- hĺbka spotrebiča: 61.3 cm
- hĺbka spotrebiča vr. dvierok: 66.5 cm
- hĺbka spotrebiča s otvorenými dvierkami: 110.5 cm
- technológia tepelného čerpadla s chladivom R290 šetrným k životnému prostrediu

[1] v rozsahu tried energetickej účinnosti od A+++ po D

[2] ročná spotreba energie v kWh na základe 160 cyklov v štandardnom programe pre bavlnu pri plnej a čiastočnej náplni a spotreby v úsporných režimoch

[3] dĺžka trvania štandardného programu pre bavlnu s plnou náplňou

[4] na stupnici triedy účinnosti kondenzácie od A po G

[5] vážená účinnosť kondenzácie v štandardnom programe pre bavlnu s plnou a čiastočnou náplňou

*** o 10 % účinnejšia (174 kWh/rok) ako limitná hodnota (194 kWh/rok) triedy energetickej účinnosti A+++ v kategórii 9 kg podľa delegovaného nariadenia EÚ 392/2012

SIEMENS

iQ700, Sušička bielizne s tepelným čerpadlom, 9 kg
WQ46B2C0CS

Rozmery v mm

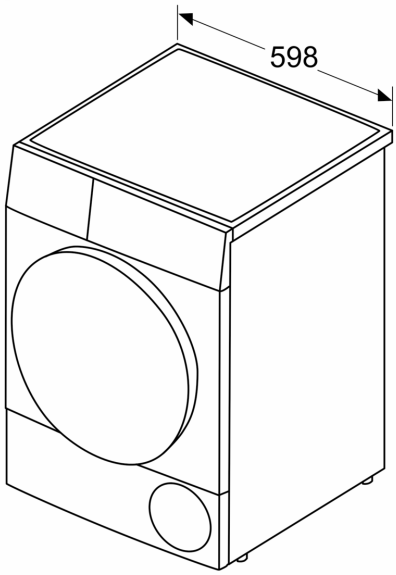
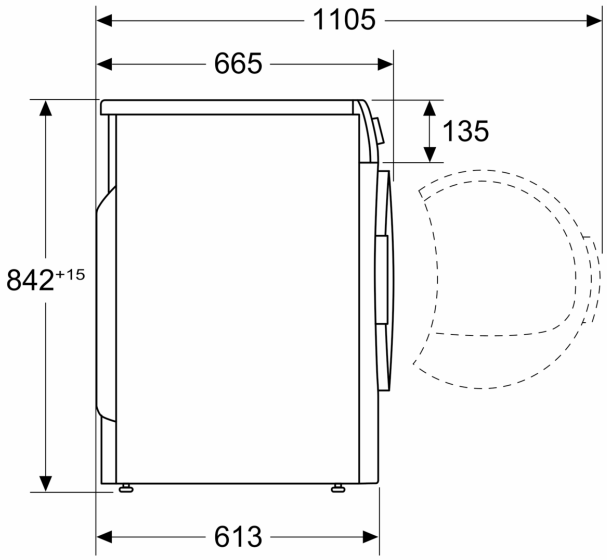
Rozmery v mm