Séria 8, Sušička bielizne s tepelným čerpadlom, 9 kg
WQB245A0BY

A+++

AutoDry | Samočistiaci kondenzátor | Home Connect

WMZ20600	Kôš na vlnu
WTZ27500	Spojovacia sada s výsuvom
WTZ27510	Spojovacia sada bez výsuvu
WTZPW20D	Podstavec s výsuvom

Nadmieru schopná sušička bielizne s tepelným čerpadlom s funkciou Smart Dry poháňaná technológiou Home Connect. Šetrí energiu vďaka energetickej triede A+++ a samočistiacemu kondenzátoru. Navyše chráni vaše oblečenie pomocou funkcie Auto Dry a znižuje hromadu žehlenia zásluhou parného programu Iron Assist.

- **AutoDry**: automatické sušenie bielizne presne na požadovaný stupeň.
- **Samočistiaci kondenzátor**: udržuje kondenzátor bez zvyškov tkanín, aby bola zachovaná optimálna energetická účinnosť.
- **Smart Dry**: prenechajte výber najlepšieho programu sušenia na vašu pripojenú práčku a sušičku.
- **Home Connect**: domáce spotrebiče s inteligentným pripojením pre zjednodušenie každodenného života.

Konštrukcia:	voľne stojace
Odnímateľná pracovná doska:	Nie
Záves dverí:	vpravo, voliteľný
Dĺžka prívodného kábla:	145.0 cm
Rozmery spotrebiča:	842x598x613 mm
Hmotnosť netto:	56.8 kg
Fluórované skleníkové plyny:	nie
Typ chladiva:	R290
Hermeticky uzavretý systém:	áno
EAN:	4242005345915
Príkon:	600 W
Istenie:	10 A
Napätie:	220-240 V
Frekvencia:	50 Hz
Kapacita bavlny (2010/30/EC):	9.0 kg
Trieda energetickej účinnosti:	A+++
Spotreba energie štandardného programu pre bavlnu pri plnom naplnení - NEW (2010/30/EC):	1.60 kWh
Čas trvania programu pre štandardný program pre bavlnu pri plnom naplnení:	195 min
Spotreba energie štandardného programu pre bavlnu pri čiastočnom naplnení - NEW (2010/30/EC):	0.89 kWh
Čas trvania programu pre štandardný program pre bavlnu pri čiastočnom naplnení:	125 min
Vážená ročná spotreba energie - NEW (2010/30/EC):	193.0 kWh/ročne
Vážený čas trvania programu:	155 min
Priemerná účinnosť kondenzácie štandardného programu pre bavlnu pri plnom naplnení (%):	88 %
Priemerná účinnosť kondenzácie štandardného programu pre bavlnu pri čiastočnom naplnení (%):	88 %
Vážená účinnosť kondenzácie (%):	88 %

4 242005 345915

Séria 8, Sušička bielizne s tepelným čerpadlom, 9 kg
WQB245A0BY

Nadmieru schopná sušička bielizne s tepelným čerpadlom s funkciou Smart Dry poháňaná technológiou Home Connect. Šetrí energiu vďaka energetickej triede A+++ a samočistiacemu kondenzátoru. Navyše chráni vaše oblečenie pomocou funkcie Auto Dry a znižuje hromadu žehlenia zásluhou parného programu Iron Assist.

Výkon a spotreba

- trieda energetickej účinnosti[1]: A+++
- energia[2]: 193 kWh
- kapacita náplne: 1 - 9 kg
- doba trvania programu[3]: 195 min
- hladina hluku: 61 dB (A) re 1 pW
- trieda účinnosti kondenzácie[4]: B
- účinnosť kondenzácie[5]: 88 %

Programy

- štandardné programy: bavlna, ľahko udržiavateľné
- Iron Assist: parný program, ktorý redukuje pokrčenie suchého oblečenia
- program posteľná bielizeň: znižuje zamotávanie veľkých kusov bielizne vďaka obojsmernému otáčania bubna
- programy dostupné cez aplikáciu: vlna záver, časový program studený
- špeciálne programy: ďalšie programy cez aplikáciu, bavlna, posteľná bielizeň, košele/blúzky, bavlna eco, jemné, uteráky, Hygiena Plus, Iron Assist, mix, rýchly 40', šport/fitness, ľahko udržiavateľné, časový program teplý

Špeciálne funkcie a nastavenia

- Home Connect: vzdialená kontrola a ovládanie, správa energie, vzdialená diagnostika, SmartDry, ďalšie programy na stiahnutie. Udržujte prosím váš spotrebič vždy aktuálny prostredníctvom aktualizácie firmvéru.
- SmartDry: perfektný program sušenia vychádzajúci z posledného pracieho cyklu
- funkcia polovičná náplň: optimalizuje sušenie menších náplní
- cyklus našuchorenia: 120 min na konci programu (možnosť kedykoľvek v priebehu sušenia prerušiť a bielizeň vytiahnuť)
- TouchControl tlačidlá: 1 košeľa, 5 košieľ, základné nastavenie, suché na žehlenie, oblek, suché do skrine, extra suché do skrine, odloženie konca programu, polovičná náplň, detská poistka, jednoduché žehlenie, moje obľúbené, zapnutie/vypnutie, vzdialený štart, šetrný, SmartDry, štart/reload/pauza, odloženie štartu až o 24 hod.

Komfort a bezpečnosť

- samočistiaci kondenzátor
- elegantný a ergonomicky naklonený ovládací panel pre jednoduché používanie
- Eco Silence Drive: tichý motor s dlhou životnosťou
- ukazovateľ odporúčaného množstva bielizne
- indikácia možnosti pridania bielizne do bežiaceho programu (Reload funkcia)
- technológie Auto Dry
- dotykový volič programov s dotykovými tlačidlami
- systém šetrného sušenia SensitiveDrying: veľký nerezový bubon so špeciálnou štruktúrou a unášačmi s mäkkým povrchom pre jemnú starostlivosť o bielizeň
- AntiVibration Design: zaručuje väčšiu stabilitu a tichší chod
- vnútorné LED osvetlenie bubna
- výpušťacia sada pre odvod kondenzátu
- detský zámok ovládania
- signál na konci programu
- počítadlo používania: zaznamenáva počet dokončených programov
- dvierka otvárané do strany, záves dverí vpravo, záves dverí voliteľný
- dvierka s ochranným sklom vo farbe chróm-čiernosivá
- kovový háčik zatvárania dvierok

Technické informácie

- možnosť zasunutia pod pracovnú dosku vo výške 85 cm
- rozmery (V x Š): 84.2 cm x 59.8 cm
- hĺbka spotrebiča: 61.3 cm
- hĺbka spotrebiča vr. dvierok: 65.1 cm
- hĺbka spotrebiča s otvorenými dvierkami: 110.5 cm
- technológia tepelného čerpadla s chladivom R290 šetrným k životnému prostrediu

[1] v rozsahu tried energetickej účinnosti od A+++ po D

[2] ročná spotreba energie v kWh na základe 160 cyklov v štandardnom programe pre bavlnu pri plnej a čiastočnej náplni a spotreby v úsporných režimoch

[3] dĺžka trvania štandardného programu pre bavlnu s plnou náplňou

[4] na stupnici triedy účinnosti kondenzácie od A po G

[5] vážená účinnosť kondenzácie v štandardnom programe pre bavlnu s plnou a čiastočnou náplňou

Séria 8, Sušička bielizne s tepelným čerpadlom, 9 kg
WQB245A0BY

Rozmery v mm

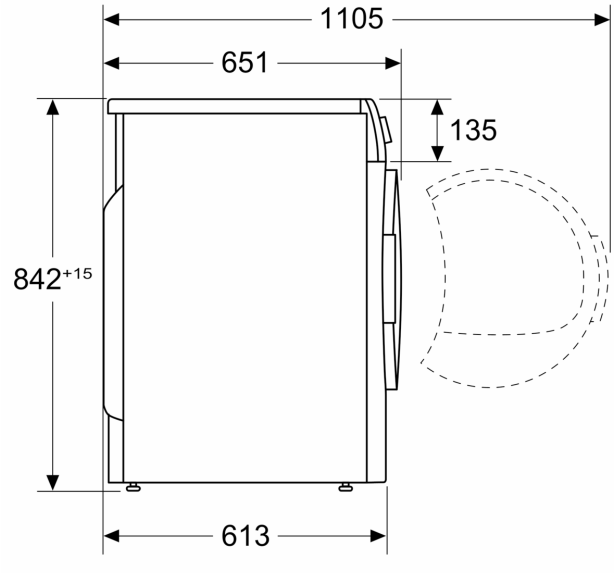
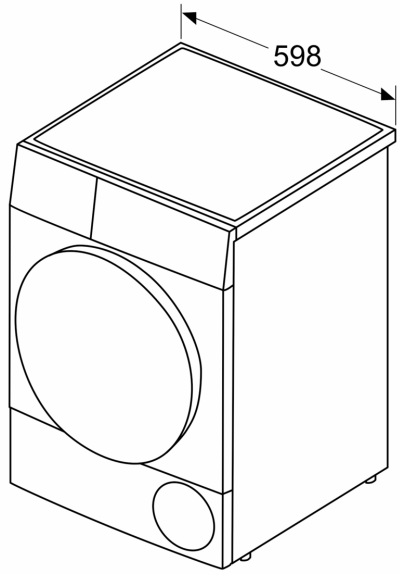
Rozmery v mm