## Séria 8, Sušička bielizne s tepelným čerpadlom, 9 kg
## WQB245B0BY

A+++

AutoDry | Samočistiaci kondenzátor | Home Connect

| | |
|---|---|
| WMZ20600 | Kôš na vlnu |
| WTZ27500 | Spojovacia sada s výsuvom |
| WTZ27510 | Spojovacia sada bez výsuvu |
| WTZPW20D | Podstavec s výsuvom |

## Nadmieru schopná sušička bielizne s tepelným čerpadlom s funkciou Smart Dry poháňaná technológiou Home Connect. Šetrí energiu vďaka energetickej triede A+++ a samočistiacemu kondenzátoru. Navyše chráni vaše oblečenie pomocou funkcie Auto Dry.

- **AutoDry**: automatické sušenie bielizne presne na požadovaný stupeň.
- **Samočistiaci kondenzátor**: udržuje kondenzátor bez zvyškov tkanín, aby bola zachovaná optimálna energetická účinnosť.
- **Smart Dry**: prenechajte výber najlepšieho programu sušenia na vašu pripojenú práčku a sušičku.
- **Home Connect**: domáce spotrebiče s inteligentným pripojením pre zjednodušenie každodenného života.

| | |
|---|---|
| Konštrukcia: | voľne stojace |
| Odnímateľná pracovná doska: | Nie |
| Záves dverí: | vpravo, voliteľný |
| Dĺžka prívodného kábla: | 145.0 cm |
| Rozmery spotrebiča: | 842x598x613 mm |
| Hmotnosť netto: | 56.1 kg |
| Fluórované skleníkové plyny: | nie |
| Typ chladiva: | R290 |
| Hermeticky uzavretý systém: | áno |
| EAN: | 4242005345946 |
| Príkon: | 600 W |
| Istenie: | 10 A |
| Napätie: | 220-240 V |
| Frekvencia: | 50 Hz |
| Kapacita bavlny (2010/30/EC): | 9.0 kg |
| Trieda energetickej účinnosti: | A+++ |
| Spotreba energie štandardného programu pre bavlnu pri plnom naplnení - NEW (2010/30/EC): | 1.60 kWh |
| Čas trvania programu pre štandardný program pre bavlnu pri plnom naplnení: | 195 min |
| Spotreba energie štandardného programu pre bavlnu pri čiastočnom naplnení - NEW (2010/30/EC): | 0.89 kWh |
| Čas trvania programu pre štandardný program pre bavlnu pri čiastočnom naplnení: | 125 min |
| Vážená ročná spotreba energie - NEW (2010/30/EC): | 193.0 kWh/ročne |
| Vážený čas trvania programu: | 155 min |
| Priemerná účinnosť kondenzácie štandardného programu pre bavlnu pri plnom naplnení (%): | 88 % |
| Priemerná účinnosť kondenzácie štandardného programu pre bavlnu pri čiastočnom naplnení (%): | 88 % |
| Vážená účinnosť kondenzácie (%): | 88 % |

4 242005 345946

# Séria 8, Sušička bielizne s tepelným čerpadlom, 9 kg
# WQB245B0BY

## Nadmieru schopná sušička bielizne s tepelným čerpadlom s funkciou Smart Dry poháňaná technológiou Home Connect. Šetrí energiu vďaka energetickej triede A+++ a samočistiacemu kondenzátoru. Navyše chráni vaše oblečenie pomocou funkcie Auto Dry.

---

**Výkon a spotreba**

- trieda energetickej účinnosti[1]: A+++
- energia[2]: 193 kWh
- kapacita náplne: 1 - 9 kg
- doba trvania programu[3]: 195 min
- hladina hluku: 61 dB (A) re 1 pW
- trieda účinnosti kondenzácie[4]: B
- účinnosť kondenzácie[5]: 88 %

**Programy**

- štandardné programy: bavlna, ľahko udržiavateľné
- program posteľná bielizeň: znižuje zamotávanie veľkých kusov bielizne vďaka obojsmernému otáčania bubna
- programy dostupné cez aplikáciu: vlna záver, časový program studený
- špeciálne programy: ďalšie programy cez aplikáciu, bavlna, posteľná bielizeň, košele/blúzky, bavlna eco, perie, jemné, uteráky, Hygiena Plus, mix, rýchly 40', šport/fitness, ľahko udržiavateľné, časový program teplý

**Špeciálne funkcie a nastavenia**

- Home Connect: vzdialená kontrola a ovládanie, správa energie, vzdialená diagnostika, SmartDry, ďalšie programy na stiahnutie. Udržujte prosím váš spotrebič vždy aktuálny prostredníctvom aktualizácie firmvéru.
- SmartDry: perfektný program sušenia vychádzajúci z posledného pracieho cyklu
- funkcia polovičná náplň: optimalizuje sušenie menších náplní
- cyklus našuchorenia: 120 min na konci programu (možnosť kedykoľvek v priebehu sušenia prerušiť a bielizeň vytiahnuť)
- TouchControl tlačidlá: základné nastavenie, suché na žehlenie, suché do skrine, extra suché do skrine, odloženie konca programu, polovičná náplň, detská poistka, jednoduché žehlenie, moje obľúbené, zapnutie/vypnutie, vzdialený štart, šetrný, SmartDry, štart/reload/pauza, odloženie štartu až o 24 hod.

**Komfort a bezpečnosť**

- samočistiaci kondenzátor
- elegantný a ergonomicky naklonený ovládací panel pre jednoduché používanie
- Eco Silence Drive: tichý motor s dlhou životnosťou
- ukazovateľ odporúčaného množstva bielizne
- indikácia možnosti pridania bielizne do bežiaceho programu (Reload funkcia)
- technológie Auto Dry
- dotykový volič programov s dotykovými tlačidlami
- systém šetrného sušenia SensitiveDrying: veľký nerezový bubon so špeciálnou štruktúrou a unášačmi s mäkkým povrchom pre jemnú starostlivosť o bielizeň
- AntiVibration Design: zaručuje väčšiu stabilitu a tichší chod
- vnútorné LED osvetlenie bubna
- výpušťacia sada pre odvod kondenzátu
- detský zámok ovládania
- signál na konci programu
- počítadlo používania: zaznamenáva počet dokončených programov
- dvierka otvárané do strany, záves dverí vpravo, záves dverí voliteľný
- dvierka s ochranným sklom vo farbe chróm-čiernosivá
- kovový háčik zatvárania dvierok

**Technické informácie**

- možnosť zasunutia pod pracovnú dosku vo výške 85 cm
- rozmery (V x Š): 84.2 cm x 59.8 cm
- hĺbka spotrebiča: 61.3 cm
- hĺbka spotrebiča vr. dvierok: 65.1 cm
- hĺbka spotrebiča s otvorenými dvierkami: 110.5 cm
- technológia tepelného čerpadla s chladivom R290 šetrným k životnému prostrediu

[1] v rozsahu tried energetickej účinnosti od A+++ po D

[2] ročná spotreba energie v kWh na základe 160 cyklov v štandardnom programe pre bavlnu pri plnej a čiastočnej náplni a spotreby v úsporných režimoch

[3] dĺžka trvania štandardného programu pre bavlnu s plnou náplňou

[4] na stupnici triedy účinnosti kondenzácie od A po G

[5] vážená účinnosť kondenzácie v štandardnom programe pre bavlnu s plnou a čiastočnou náplňou

**Séria 8, Sušička bielizne s tepelným čerpadlom, 9 kg**
**WQB245B0BY**

Rozmery v mm

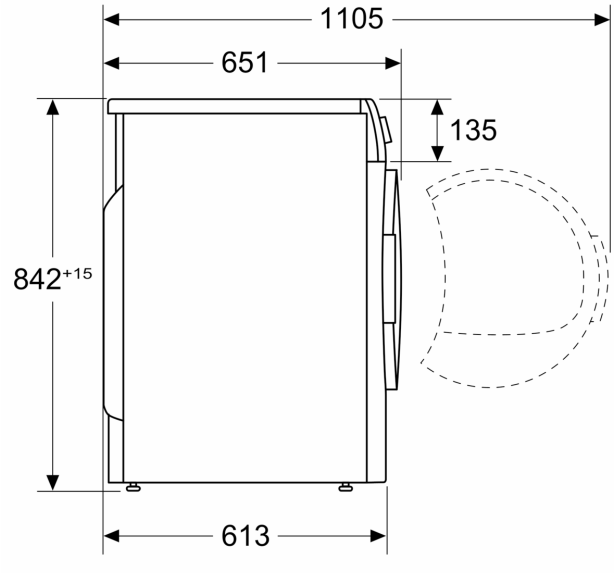

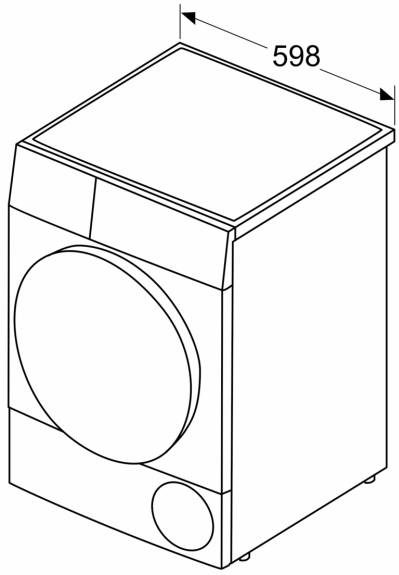
Rozmery v mm