Electrolux

Vstavaná chladnička s mrazničkou 700 NoFrost CoolAssist® CustomFlex

ENA7CE19S

Chytré chladenie, ktoré sa prispôsobuje vašim potrebám. Mraznička bez námrazy
Chladnička s mrazničkou 700 No Frost AI CoolAssist sa prispôsobí vášmu bežnému životu, či už do nej pridávate čerstvé potraviny alebo odchádzate na dovolenku. Technológia No Frost zabraňuje tvorbe námrazy, takže nemusíte chladničku odmrazovať.

Špecifikácie a benefity

AI CoolAssist® – inteligentné chladenie, ktoré sa prispôsobí vášmu režimu
AI CoolAssist® intuitívne prispôsobuje nastavenia chladničky vášmu dennému režimu – či už dopĺňate zásoby alebo odchádzate na dovolenku. AI CoolAssist® sa prispôsobí vašim činnostiam, aby optimalizoval teplotu chladenia a funkcie, a zároveň ušetril až 14 % spotreby energie pri

*Úspora energie v 1780 CB Multichill, 1780 CB Twintech Nofrost a 1225 Freezer NoFrost s aktivovaným režimom Autovacation oproti výrobným nastaveniam (funkcia AI CoolAssist vypnutá) pri teplote 25 °C. Skutočná úspora energie sa môže líšiť v závislosti od vzorcov používania a teploty okolia.

S technológiou TwinTech® No Frost sú potraviny vláčne a šťavnaté
Technológia TwinTech® No Frost využíva pokročilý duálny chladiaci systém samostatný pre chladničku a mrazničku. Táto technológia zaručí, že v mrazničke sa nebude tvoriť námraza a v chladničke bude optimálna vlhkosť, aby sa zabránilo vysychaniu potravín.

Maximálna flexibilita úložného priestoru s MultiSpace
Chladnička Multispace je vyššia ako štandardné prevedenie, takže poskytuje viac miesta na ukladanie potravín. Niekoľko úložných riešení vám umožňuje upraviť priestor tak, aby vyhovoval vašim potrebám.

Chladenie celého priestoru. Bohatá chuť v každom súste
Vďaka efektívnym vetracím otvorom prúdi studený vzduch do každého kúta. Cooling 360° je k dispozícii v kovovom, sklenenom alebo plastovom vyhotovení a chráni potraviny pred zamrznutím pri zadnej stene chladničky, čím si zachovávajú čerstvosť.*

Dizajn a materiály Cooling 360° sa môžu líšiť v závislosti od trhu a môžu zahŕňať kov, sklo alebo plast. Špecifikácie a materiály produktu sa môžu líšiť v závislosti od krajiny. Pre viac informácií sa obráťte na miestneho predajcu.

Zásuvka ExtraChill chráni čerstvé suroviny
Chráňte kvalitu, chuť a čerstvosť údenín či syrov v zásuvke ExtraChill. Vďaka aktívnej cirkulácii vzduchu sa vo vnútri udržiava nižšia teplota ako vo zvyšku chladničky.

- Plne integrovateľná s posuvnými dverami
- Čistý objem mrazničky: 62 l
- Automatické odmrazovanie mraziacej časti
- Automatické odmrazovanie chladiacej časti
- Funkcia Action Freeze rýchlo zmrazuje potraviny a chráni vitamíny a arómy potravín
- Vizuálny a zvukový výstražný signál pri otvorených dverách
- Osvetlenie chladničky: Luna – 1 Top
- Poličky chladničky: 3 plnej šírky, Metallic Grey
- Poličky mrazničky: 2, plnej šírky, sklenené
- Zásuvky mrazničky: 3 plnej šírky, priehľadné plastové
- Zásuvky chladničky: , 1 Pull Out Drawer
- Zásuvky chladničky: , 1 Pull Out Drawer
- Špeciálne zásuvky chladničky: Metallic Grey
- Zavesenie dverí: vpravo - zameniteľné

Electrolux

Vstavaná chladnička s mrazničkou 700 NoFrost CoolAssist® CustomFlex

ENA7CE19S

Technická špecifikácia
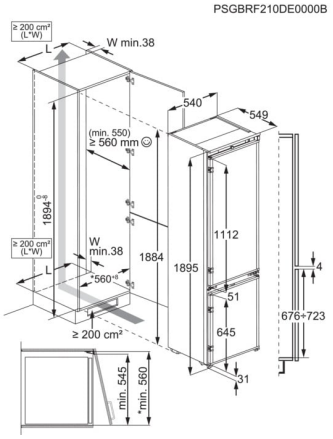
Inštalácia	Zabudovateľný spotrebič
Rozmery (mm)	1884x546x549
Rozmery pre zabudovanie VxŠxH (mm)	1894x560x550
Ovládanie	dotykové ovládanie
Čistý objem chladničky/mrazničky	207/62
Farba	biela
Osvetlenie chaldničky	Luna – 1 Top
Pánty dvierok	vpravo - zameniteľné
Chladiaca technológia mrazničky	NoFrost
Odmrazovanie mrazničky	automatické
Odmrazovanie chladničky	automatické
Počet termostatov	1
Dĺžka prívodného kábla (m)	2.4
Napätie (V)	220-240
Príkon (W)	120
Čiarový kód EAN	7333394136356
Klimatická trieda	SN-N-ST
Objem priestoru označeného štyrmi hviezdičkami (lit.)	62.4
Trieda energetickej účinnosti	E
Celkový objem (lit.)	269
Odporúčané nastavenie teploty pre optimalizované uchovávanie potravín (°C)	-18
Akumulačná doba – doba, počas ktorej sa pri výpadku prevádzky udrží dostatočne nízka teplota, aby nedošlo k rozmrazovaniu (h)	10
Maximálna teplota okolia, pre ktorú je spotrebič vhodný (°C)	38
Úroveň emisií hluku šíreného vzduchom v dB (A) re 1pW	37
Emisná trieda hluku šíreného vzduchom	C
Kapacita zmrazovania (kg/24h)	5
Ročná spotreba energie (kWh/rok)	215