Vstavaná chladnička s mrazničkou 800 NoFrost GreenZone+

ENG8CD18S

Čerstvé potraviny s dlhou trvanlivosťou. Mraznička bez námrazy
Chladnička s mrazničkou 800 No Frost Greenzone+ udrží potraviny čerstvé po dlhšiu dobu. Vysoko výkonná zásuvka s automatickou reguláciou vlhkosti zachováva čerstvosť ovocia a zeleniny. Technológia No Frost zabraňuje tvorbe námrazy, takže mrazničku nikdy nie je potrebné odmrazovať.

Špecifikácie a benefity

GreenZone+ pomáha udržať ovocie a zeleninu plnú živín
Špeciálna membrána v zásuvke GreenZone+ automaticky reguluje vlhkosť, aby ovocie a zelenina vydržali dlhšie čerstvé. V tejto vysokovýkonnej zásuvke zostanú nutričné hodnoty aj chuť zachované bez nadmernej vlhkosti či vysúšania.

S technológiou TwinTech® No Frost sú potraviny vláčne a šťavnaté
Technológia TwinTech® No Frost využíva pokročilý duálny chladiaci systém samostatný pre chladničku a mrazničku. Táto technológia zaručí, že v mrazničke sa nebude tvoriť námraza a v chladničke bude optimálna vlhkosť, aby sa zabránilo vysychaniu potravín.

AI CoolAssist® – inteligentné chladenie, ktoré sa prispôsobí vášmu režimu
AI CoolAssist® intuitívne prispôsobuje nastavenia chladničky vášmu dennému režimu – či už dopĺňate zásoby alebo odchádzate na dovolenku. AI CoolAssist® sa prispôsobí vašim činnostiam, aby optimalizoval teplotu chladenia a funkcie, a zároveň ušetril až 14 % spotreby energie pri

*Úspora energie v 1780 CB Multichill, 1780 CB Twintech Nofrost a 1225 Freezer NoFrost s aktivovaným režimom Autovacation oproti výrobným nastaveniam (funkcia AI CoolAssist vypnutá) pri teplote 25 °C. Skutočná úspora energie sa môže líšiť v závislosti od vzorcov používania a teploty okolia.

Chladenie celého priestoru. Bohatá chuť v každom súste
Vďaka efektívnym vetracím otvorom prúdi studený vzduch do každého kúta. Cooling 360° je k dispozícii v kovovom, sklenenom alebo plastovom vyhotovení a chráni potraviny pred zamrznutím pri zadnej stene chladničky, čím si zachovávajú čerstvosť.*

Dizajn a materiály Cooling 360° sa môžu líšiť v závislosti od trhu a môžu zahŕňať kov, sklo alebo plast. Špecifikácie a materiály produktu sa môžu líšiť v závislosti od krajiny. Pre viac informácií sa obráťte na miestneho predajcu.

Prelomová novinka – jedinečná chladnička s mrazničkou z recyklovaných plastov*
S hrdosťou predstavujeme našu jedinečnú chladničku s mrazničkou s použitím vnútorného materiálu zo 70 % recyklovaného plastu. Plasty z vyradených chladničiek sa používajú na výrobu nových chladničiek, čo vďaka recyklácii pomáha znižovať množstvo odpadu.

* Vnútorná vložka rHIPS je vyrobená až zo 70 % z recyklovaného plastu, čo predstavuje 13 % z celkového objemu plastov v chladničke.

- Plne integrovateľná s posuvnými dverami
- Čistý objem mrazničky: 62 l
- Čistý objem chladničky: 186 l
- Automatické odmrazovanie mraziacej časti
- Automatické odmrazovanie chladiacej časti
- Funkcia Action Freeze rýchlo zmrazuje potraviny a chráni vitamíny a arómy potravín
- Vizuálny a zvukový výstražný signál pri otvorených dverách
- Osvetlenie chladničky: Luna – 1 Top And 2 Sides
- Poličky chladničky: 2 plnej šírky, Metallic Grey a 1 Flat Bottle Rack
- Poličky mrazničky: 2, plnej šírky, sklenené
- Zásuvky mrazničky: 3 plnej šírky, Frosted
- Zásuvky chladničky: , 1 Greenzoneplus
- Zásuvky chladničky: , 1 Greenzoneplus
- Špeciálne zásuvky chladničky: Metallic Grey
- Zavesenie dverí: vpravo - zameniteľné

Electrolux

Vstavaná chladnička s mrazničkou 800 NoFrost GreenZone+

ENG8CD18S

Technická špecifikácia

Inštalácia	Zabudovateľný spotrebič
Rozmery (mm)	1772x546x549
Rozmery pre zabudovanie VxŠxH (mm)	1780x560x550
Ovládanie	dotykové ovládanie
Čistý objem chladničky/mrazničky	186/62
Farba	biela
Osvetlenie chaldničky	Luna – 1 Top And 2 Sides
Pánty dvierok	vpravo - zameniteľné
Chladiaca technológia mrazničky	NoFrost
Odmrazovanie mrazničky	automatické
Odmrazovanie chladničky	automatické
Počet termostatov	1
Dĺžka prívodného kábla (m)	2.4
Napätie (V)	220-240
Príkon (W)	120
Čiarový kód EAN	7333394131740
Klimatická trieda	SN-N-ST
Objem priestoru označeného štyrmi hviezdičkami (lit.)	62.4
Trieda energetickej účinnosti	D
Celkový objem (lit.)	249
Odporúčané nastavenie teploty pre optimalizované uchovávanie potravín (°C)	-18
Akumulačná doba – doba, počas ktorej sa pri výpadku prevádzky udrží dostatočne nízka teplota, aby nedošlo k rozmrazovaniu (h)	11
Maximálna teplota okolia, pre ktorú je spotrebič vhodný (°C)	38
Úroveň emisií hluku šíreného vzduchom v dB (A) re 1pW	34
Emisná trieda hluku šíreného vzduchom	B
Kapacita zmrazovania (kg/24h)	5
Ročná spotreba energie (kWh/rok)	173
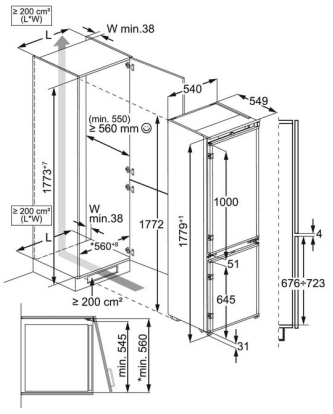
PSGBRF210DE00009